ବ୍ରହ୍ମବିଦ୍ୟା

ଶ୍ରୀମତୀ ଶୈଳବାଳା ମହାପାତ୍ର

ବ୍ରହ୍ମବିଦ୍ୟା

ଶ୍ରୀମତୀ ଶୈଳବାଳା ମହାପାତ୍ର

ପ୍ରକାଶକ

ଉତ୍କଳ ବ୍ରହ୍ମବିଦ୍ୟା ସଂଘ

ଭୁବନେଶ୍ୱର

ବ୍ରହ୍ମବିଦ୍ୟା

ଲେଖିକା :
ଶ୍ରୀମତୀ ଶୈଳବାଳା ମହାପାତ୍ର

ଚତୁର୍ଥ ସଂସ୍କରଣ :
୨୦୦୭

ପ୍ରକାଶକ :
ଉତ୍କଳ ବ୍ରହ୍ମବିଦ୍ୟା ସଂଘ,
ଭୁବନେଶ୍ୱର

ମୁଦ୍ରଣ :
ବିବରଣୀ ପ୍ରକାଶନୀ
ଟଙ୍କପାଣି ରୋଡ଼, ଭୁବନେଶ୍ୱର-୧୪

ମୂଲ୍ୟ :
ସତୁରି ଟଙ୍କା ମାତ୍ର

FOREWORD

I am very happy to associate myself with the maiden work of my sister Smt. Sailabala Mahapatra. her devotion to the cause of Theosophy came to light during the annual Meeting of the Bengal Theosophical Federation at Bhubaneswar on 22nd and 23rd April, 1961 when she read a paper in Oriya on "Theosophy in daily life". I am not well-versed in the language but out of the litle that I could follow and the way of delivery and expression touched me and I expressed a desire to her husband to get the article published in the local newspapers. The Editor of the 'Nabajivan' to whom our grateful thanks are due was kind enough to publish not only that article but successive articles by her on main principles of Brahmavidya, which amply proves that her articles were appreciated by the subscribers.

Theosophy is the doctrine of the heart and it can never be given proper exposition in words or writings be given proper exposition in words or writings unless it is felf within. A good teacher is able to express spiritual verities in the simplest way to touch human heart because he possesses in his heart the spirituality in abundance. I feel that Sreemati Mahapatra possesses that art and I am happy that the book "Brahmavidya" presented to us is a clear indication of my feeling and I am sure that the thought expressed in the book will elevate us in living our lives. May her efforts receive the blessings of her Master.

Narayandas Basu
President
Bengal Theosophical Federation
Calcutta

ଭୂମିକା

ବଡ଼ ଆନନ୍ଦର ବିଷୟ ଯେ ଶ୍ରୀମତର ଶୈଳବାଳା ମହାପାତ୍ର ବ୍ରହ୍ମବିଦ୍ୟା ତଥ୍ୟଗୁଡ଼ିକ ଭିନ୍ନ ଭିନ୍ନ ପ୍ରବନ୍ଧ ଆକାରରେ ପ୍ରଥମେ 'ନବଜୀବନ' ମାସିକ ପତ୍ରିକାରେ ପ୍ରକାଶ କରିଥିଲେ। ଏବେ ସେ ସବୁ ଏକାଠି ପୁସ୍ତକ ଆକାରରେ ପ୍ରକାଶ କରିବାର ଚେଷ୍ଟ ଅତ୍ୟନ୍ତ ଭଲ, କାରଣ ତାହାଦ୍ୱାରା ବ୍ରହ୍ମବିଦ୍ୟାର ଭାବୁକମାନେ ପୁସ୍ତକଗତ ବିଷୟଗୁଡ଼ିକ ଭଲ କରି ଆଲୋଚନା କରିପାରିବେ ଏହି ପୁସ୍ତକ ପ୍ରକାଶରେ ମୁଁ ନିଜେ ଅତ୍ୟନ୍ତ ସୁକୀ, କାରଣ ବ ବର୍ଷ ଧରି ଆମର ଓଡ଼ିଶାରେ ବ୍ରହ୍ମବିଦ୍ୟା ସମ୍ବନ୍ଧରେ ବିଶେଷ କି ପ୍ରକାଶିତ ହୋଇନାହିଁ। ଯାହା ହୋଇଅଛି ତାହା ଦୁଇ ତିନିଜ ସଭ୍ୟଙ୍କ ଦ୍ୱାରା। ଏବେ ଏହି ପୁସ୍ତିକାଟି ବ୍ରହ୍ମବିଦ୍ୟାର ସାର ତଥ୍ୟୁଡ଼ି ଦ୍ୱାରା ପରିପୂର୍ଣ୍ଣ। ମୁଁ ଆଶାକରେ ଏହି ପୁସ୍ତିକା ପ୍ରକାଶିତ ହେ ସର୍ବସାଧାରଣ ବ୍ରହ୍ମବିଦ୍ୟା ସମ୍ବନ୍ଧରେ ବହୁ ପରିମାଣରେ ଉପକୃ ହେବେ। ଏହି ଲେଖାଗୁଡ଼ିକ ଅନକେ ପରିଶ୍ରମ ଓ ଚିନ୍ତାପ୍ରସୂ ଏଥିରେ ସନ୍ଦେହ ନାହିଁ। ଅବଶ୍ୟ ପୂର୍ବବର୍ତ୍ତୀ ଲେଖକମା ଇଂରାଜୀରେ ଯାହା ଲେଖିଯାଇଛନ୍ତି ସେସବୁ ପାଠକରି ଏ ଲେଖା ହୋଇଛି। ସ୍ଥାନବିଶେଷରେ ଲେଖିକାଙ୍କର ମନୋଭ ଭାଷା ସାହାଯ୍ୟରେ ସୁନ୍ଦର ଭାବରେ ପ୍ରକାଶିତ ହୋଇଛି। ଇ

ଲକ୍ଷ୍ମୀନାରାୟଣ ସାହୁ

ତା ୧୬.୮.୬୨

ନିଜକଥା

ବ୍ରହ୍ମବିଦ୍ୟା ପ୍ରତି ଆକୃଷ୍ଟ ହେବା ପରେ ଏ ବିଷୟରେ ଓଡ଼ିଆ ବହିର ଏକାନ୍ତ ଅଭାବ ଅନୁଭବ କଲି। ବ୍ରହ୍ମବିଦ୍ୟା ସମ୍ପର୍କରେ ଅନେକ ବହି ଅଛି, କିନ୍ତୁ ସେ ସବୁ ଇଂରାଜୀରେ ଲେଖା ହୋଇଛି। ଅନେକ ଇଂରାଜୀ ବହି ବଙ୍ଗଳା ଓ ହିନ୍ଦି ଭାଷାରେ ଅନୁବାଦ କରାହୋଇଛି, କିନ୍ତୁ ଓଡ଼ିଆ ଭାଷାରେ ପୂଜ୍ୟପାଦ ଶ୍ରୀ ଜଗନ୍ନାଥ ତ୍ରିପାଠୀଙ୍କ ଦ୍ୱାରା ଅନୂଦିତ 'ବ୍ରହ୍ମବିଦ୍ୟା ପରିଚୟ' ଓ ଶ୍ରୀ ବାଳକୃଷ୍ଣ ମହାପାତ୍ରଙ୍କ ଦ୍ୱାରା ଅନୂଦିତ "ନୀରବ ବାଣୀ" ଛଡ଼ା ଆଉ କୌଣସି ବହି ନାହିଁ। ବଙ୍ଗଳା ଓ ହିନ୍ଦି ଭାଷାରେ ବ୍ରହ୍ମବିଦ୍ୟା ବିଷୟରେ କେତେକ ମୌଳିକ ପୁସ୍ତକ ମଧ୍ୟ ଅଛି, କିନ୍ତୁ ଓଡ଼ିଆ ଭାଷାରେ ଏପରି ପୁସ୍ତକ ଆଦୌ ନାହିଁ। ଫଳରେ ଇଂରାଜୀ ଭାଷା ଜାଣି ନଥିବା ଓଡ଼ିଆ ଭାଇଭଉଣୀମାନଙ୍କ ପକ୍ଷରେ ବ୍ରହ୍ମବିଦ୍ୟା ବିଷୟରେ ବିଶେଷ କିଛିଇ ଜାଣିବା ଏକରକମ ଅସମ୍ଭବ ବୋଲି ମୋର ମନେ ହେଲା। ତେଣୁ ପିତୃତୁଲ୍ୟ ପଦ୍ମଭୂଷଣ ଶ୍ରୀ ଲକ୍ଷ୍ମୀନାରାୟଣ ସାହୁଙ୍କ ପ୍ରେରଣାରେ ବ୍ରହ୍ମବିଦ୍ୟା ବିଷୟରେ ଖଣ୍ଡିଏ ପୁସ୍ତକ ଲେଖିବାକୁ ମନ ବଳାଇଲି। ପ୍ରଥମେ ପୁସ୍ତକର ବିଷୟବସ୍ତୁ ସବୁ ପ୍ରବନ୍ଧ ଆକାରରେ "ନବଜୀବନ" ମାସିକ ପତ୍ରିକାରେ ଧାରାବାହିକ ଭାବରେ ପ୍ରକାଶିତ ହେଲା। ସାମାନ୍ୟ କିଛି ସଂଶୋଧନ ଓ ଅଦଳ ବଦଳ କରି ସେହି ପ୍ରବନ୍ଧ ସବୁ ବର୍ତ୍ତମାନ ପୁସ୍ତକ ଆକାରରେ "ବ୍ରହ୍ମବିଦ୍ୟା" ନାମରେ ପ୍ରକାଶିତ ହେଲା। ଏହି ବହିରେ ବ୍ରହ୍ମବିଦ୍ୟାର ତଥ୍ୟଗୁଡ଼ିକ ଖୁବ୍ ସଂକ୍ଷେପରେ

ଦିଆହୋଇଛି। ଏହିସବୁ ବିଷୟରେ ବେଶୀ କିଛି ଜାଣିବାକୁ
ଚାହିଁଲେ, ପାଠକପାଠିକାମାନେ ହୁଏତ ଅନ୍ୟ ଭାଷାରେ ଲିଖିତ
ବହିସବୁ ପଢ଼ି ପାରନ୍ତି ବା ବ୍ରହ୍ମବିଦ୍ୟା ସମିତିର ପ୍ରତି ରବିବାରରେ
ବସୁଥିବା ଆଲୋଚନା ଚକ୍ରରେ ଯୋଗଦେଇ ପାରନ୍ତି। ସେ ଯାହା
ହେଉ, ଏହି କ୍ଷୁଦ୍ର ପୁସ୍ତିକା ଖଣ୍ଡି ଇଂରଜୀ ଜାଣି ନଥିବା ଓଡ଼ିଆ
ଭାଇ-ଭଉଣୀଙ୍କ ହାତରେ ଅର୍ପଣ କଲି। ହି ବହି ପଢ଼ି ଯଦି କାହାର
ଆଧ୍ୟାତ୍ମିକ ଚେତନା ଜାଗରିତ ହୁଏ ବା ଆଧ୍ୟାତ୍ମିକ ତଥ୍ୟ ବିଷୟରେ
ବେଶୀ କିଛି ଜାଣିବାକୁ ଆଗ୍ରହ ହୁଏ ତେବେ ମୋର ଶ୍ରମ ସାର୍ଥକ
ମନେ କରିବି।

ଏହି ବହି ଲେଖିବାରେ ମୋର ଜ୍ୟେଷ୍ଠ ଭ୍ରାତୃତୁଲ୍ୟ
ବ୍ରହ୍ମବିଦ୍ୟା ସମିତିର ବହୁକାଳର ସଭ୍ୟ ଡାକ୍ତର ଶ୍ରୀ ରାମଚନ୍ଦ୍ର ରଥ
ଓ ଶ୍ରୀ ମଧୁସୂଦନ ପ୍ରସାଦ ମୋତେ ବହୁପ୍ରକାରେ ସାହାଯ୍ୟ କରିଥିବାରୁ
ମୁଁ ସେମାନଙ୍କ ପାଖରେ ଚିରଋଣୀ। ଶ୍ରୀ ଶ୍ରୀହର୍ଷ ମିଶ୍ର ଏହି ପୁସ୍ତକର
ପାଣ୍ଡୁଲିପି ପଢ଼ି ମୋତେ ଏହା ଛପାଇବାକୁ ଉତ୍ସାହିତ କରିଥିବାରୁ
ମୁଁ ତାଙ୍କ ପାଖରେ କୃତଜ୍ଞ। ଶ୍ରୀ ଚିନ୍ତାମଣି ମିଶ୍ର ପ୍ରଥମେ ଏହି
ବହିର ବିଷୟବସ୍ତୁ ସବୁ ପ୍ରବନ୍ଧ ଆକାରରେ ତାଙ୍କର ମାସିକ ପତ୍ରିକା
"ନବଜୀବନ"ରେ ଧାରାବାହିକ ରୂପେ ଛପାଇ ମୋତେ ଉତ୍ସାହିତ
କରିଥିବାରୁ ମୁଁ ତାଙ୍କୁ ଅନ୍ତରର କୃତଜ୍ଞତା ଜଣାଉଛି।

ଲେଖିକା

ଦ୍ୱିତୀୟ ସଂସ୍କରଣ ବିଷୟରେ ପଦେ

'ବ୍ରହ୍ମବିଦ୍ୟା'ର ଦ୍ୱିତୀୟ ସଂସ୍କରଣ ବାହାରିଲା। ପ୍ରଥମ ସଂସ୍କରଣ ଲେଖିକା ଶ୍ରୀମତୀ ଶୈଳବାଳା ମହପାତ୍ର ନିଜ ଖର୍ଚ୍ଚରେ ଛପାଇଥିଲେ। ଏହି ସଂସ୍କରଣ ବହୁ କାଳରୁ ଶେଷ ହୋଇ ଯାଇଥିଲେ ମଧ୍ୟ ଅର୍ଥାଭାବରୁ ଦ୍ୱିତୀୟ ସଂସ୍କରଣ ବାହାରି ପାରି ନଥିଲା। ବ୍ରହ୍ମବିଦ୍ୟା ସମିତିର ଶତବାର୍ଷିକୀ ଉପଲକ୍ଷେ ସମିତିର ଭାରତୀୟ ଶାଖାରୁ କିଛି ଅର୍ଥ ସାହାଯ୍ୟ ମିଳିବାରୁ ଓ ପଦ୍ମଭୂଷଣ ଡକ୍ଟର ଶ୍ରୀ ରାଧାନାଥ ରଥ ପ୍ରୟୋଜନୀୟ ସମସ୍ତ କାଗଜ ଦାନ କରିବାରୁ ଉତ୍କଳ ବ୍ରହ୍ମବିଦ୍ୟା ସଂଘ ଦ୍ୱାରା ଦ୍ୱିତୀୟ ସଂସ୍କରଣ ଛାପିବା ସମ୍ଭବ ହେଲା। ଉତ୍କଳ ବ୍ରହ୍ମବିଦ୍ୟା ସଂଘ ଶ୍ରୀଯୁକ୍ତ ରାଧାନାଥ ରଥଙ୍କ ନିକଟରେ ଏଥିପାଇଁ ଚିର କୃତଜ୍ଞ।

ଦ୍ୱିତୀୟ ସଂସ୍କରଣର କଳେବର ସାମାନ୍ୟ ବୃଦ୍ଧି ଲାଭ କରିଛି। ଲେଖିକାଙ୍କର ସମ୍ମତିକ୍ରମେ ଏଥିରେ ଶ୍ରୀ ନାରାୟଣ ମହାପାତ୍ରଙ୍କ ଦ୍ୱାରା ଲିଖିତ 'କ୍ରମବିକାଶ' ନାମକ ଏକ ଅଧ୍ୟାୟ ଯୋଗ କରାଯାଇଛି ଓ ଇଂରାଜୀ ଉଦ୍ଧୃତାଂଶଗୁଡ଼ିକର ଓଡ଼ିଆ ଅନୁବାଦ ଦିଆଯାଇଛି। ପ୍ରଚ୍ଛଦପଟ ମଧ୍ୟ ନୂତନ ଭାବରେ ଛପା ଯାଇଛି। କଳେବର ବୃଦ୍ଧି ଯୋଗୁଁ ବହିର ଦାମ୍ ପୂର୍ବପରି ଟ. ୨.୦୦ ରଖାଯାଇଛି ।

ନାରାୟଣ ମହାପାତ୍ର
ସମ୍ପାଦକ, ଉତ୍କଳ ବ୍ରହ୍ମବିଦ୍ୟା ସଂଘ

ତୃତୀୟ ସଂସ୍କରଣ ବିଷୟରେ ପଦେ

ଓଡ଼ିଆ ଭାଷାରେ ବ୍ରହ୍ମବିଦ୍ୟା ଦର୍ଶନକୁ ଲୋକଲୋଚନରେ ସରଳ ଓ ସାବଲୀଳ ଭାଷାରେ ଉପସ୍ଥାପିତ କରିଛନି୍ ବ୍ରହ୍ମବିଦ୍ୟା ସମିତିର ଅନ୍ୟତମ ବରିଷ୍ଠ ସାଧକ ଓ ଲେଖକ ଭ୍ରାତା ସ୍ୱର୍ଗତ ନାରାୟଣ ମହାପାତ୍ରଙ୍କ ସହଧର୍ମିଣୀ ଉତ୍ସର୍ଗିକୃତ ବ୍ରହ୍ମବିଦ୍ୟା ସାଧିକା ଭଗିନୀ ଶ୍ରୀମତୀ ଶୈଳବାଳା ମହାପାତ୍ର। ବ୍ରହ୍ମବିଦ୍ୟା ତତ୍ତ୍ୱକୁ ବ୍ରହ୍ମ ବିଦ୍ୟାର ସଂଜ୍ଞା, ସୃଷ୍ଟିତତ୍ତ୍ୱ ସୌରଲୋକର ଉତ୍ପତ୍ତି, ସୌରଜଗତର ସୃଷ୍ଟି ପ୍ରକ୍ରିୟା (Cosmogenesis)ଏବଂ ବିବର୍ତ୍ତନ ଧାରାରେ ଉପାଦାନିକ ରାଜ୍ୟଠାରୁ ଆରମ୍ଭ କରି ଖଣିଜ, ଉଦ୍ଭିଦ, ପଶୁପ୍ରାଣୀ ଓ ମାନବର ଆବିର୍ଭାବ, ମାନବର ଶରୀର ଗଠନ ଏବଂ ଚେତନାର (Consciousness) ସେ ବସ୍ତୁରେ ଅନ୍ତରାବେଶ (involution), ବିବର୍ତ୍ତନ ଧାରାରେ ଜମଜ ନୈସର୍ଗିକ ନିୟମ, କର୍ମ ଏବଂ ପୁନର୍ଜନ୍ମ ମାଧ୍ୟମରେ ତା'ର ଚେତନାର କ୍ରମବିକାଶ ଓ ଉତ୍ତରଣ (unfoldment) ଏବଂ ବିଭିନ୍ନ ଶରୀର (ସପ୍ତ) ମଧ୍ୟରେ ତା'ର ପରିପ୍ରକାଶ ଏ ସମସ୍ତ ତତ୍ତ୍ୱ ଏଥିରେ ସରଳ ଓ ସହଜ ଭାଷାରେ ପ୍ରାଞ୍ଜଳ ଭାବରେ ବର୍ଣ୍ଣିତ ହୋଇଛି। ବିଭିନ୍ନ ଗ୍ରହରେ ସୃଷ୍ଟିର ଆରମ୍ଭ ଏବଂ ମାନବ ଜାତିର କ୍ରମବିକାଶ ଏବଂ ଶାରୀରିକ, ମାନସିକ, ବୌଦ୍ଧିକ, ଆତ୍ମିକ- ଏ ସବୁର କ୍ରମବିକାଶ ସାଧନ ଦ୍ୱାରା ମାନବର ମାନବୋତ୍ତର ଓ ତା'ର ଉର୍ଦ୍ଧ୍ୱତର ସ୍ତରକୁ ଉନ୍ନିତ ହେବା ବର୍ଣ୍ଣିତ ହୋଇଛି। ବ୍ରହ୍ମବିଦ୍ୟା ସମିତିର ଅନ୍ତର୍ମୁଖ୍ୟମାନଙ୍କ ବିଷୟରେ ଏବଂ ସାଧିକା ଆନିବେସାନ୍ତ, ସାଧକ ଲେଡ୍‌ବିଟର ଓ ମାଡାମ୍ ବ୍ଲାଭାଟସ୍କି ଓ କର୍ଣ୍ଣେଲ୍ ଆଲକଟଙ୍କ ଦ୍ୱାରା ମହାତ୍ମା ମାଷ୍ଟର ଏମ୍ ଏବଂ ମାଷ୍ଟର କେ. ଏଚ୍‌ଙ୍କ ପ୍ରେରଣା ତଥା ନିର୍ଦ୍ଦେଶରେ ବ୍ରହ୍ମବିଦ୍ୟାକୁ ଧାର୍ମିକ, ଦାର୍ଶନିକ ଓ ବୈଜ୍ଞାନିକ ଦୃଷ୍ଟିର ସମନ୍ୱୟରେ ମାନବ ଜୀବନର ଚରମ ସାଧନ ଓ ସିଦ୍ଧି, ଆତ୍ମୋପଲବ୍ଧି, ସକଳ ସୃଷ୍ଟ ଜୀବର ନିଶ୍ଚିତ ପରିଣତି ଏ ବିଷୟରେ ଆଲୋକପାତ କରାଯାଇଛି। ୨ୟ ସଂସ୍କରଣଟି ବହୁ ଦିନରୁ ଶେଷ ହୋଇଯାଇଛି। ଏ ପୁସ୍ତକର ଲୋକପ୍ରିୟତା ଓ ଉପାଦେୟତା ଏଥିରୁ ସୂଚିତ ହେଉଛି। ଏହି ପୁସ୍ତକର ୩ୟ ସଂସ୍କରଣ ପାଇଁ ଯେଉଁ ସହୃଦୟ ବ୍ୟକ୍ତି, ବିଶେଷ କରି ଡାକ୍ତର ରମେଶ ଚନ୍ଦ୍ର ମିଶ୍ର, ଏମ୍.ଡି. ଏଫ୍.ଏ.ସି.ସି. ବ୍ରହ୍ମବିଦ୍ୟା ସମିତିର ସଭ୍ୟ ଓ ସଭ୍ୟାମାନେ ଅକୁଣ୍ଠିତ ସାହାଯ୍ୟ ପ୍ରଦାନ କରିଛନ୍ତି ସେମାନଙ୍କ ଆଧ୍ୟାତ୍ମିକ ଜୀବନର ଉନ୍ମେଷ ହେଉ ଏବଂ ପରମ କାରୁଣିକ ସିଦ୍ଧ ଗୁରୁମାନଙ୍କର ଆଶୀର୍ବାଦ ଓ ପ୍ରେରଣା ତାଙ୍କ ସାଧନା ପଥକୁ ଜୟଶ୍ରୀ ମଣ୍ଡିତ କରୁ ଏହାହିଁ ପ୍ରାର୍ଥନା।

ଶରତ ଚନ୍ଦ୍ର ମିଶ୍ର

ସଭାପତି

ଉତ୍କଳ ବ୍ରହ୍ମବିଦ୍ୟା ସଂଘ

ବ୍ରହ୍ମବିଦ୍ୟା ପୁସ୍ତକର ୪ର୍ଥ ସଂସ୍କରଣ ଉପଲକ୍ଷେ

'ବ୍ରହ୍ମବିଦ୍ୟା' ପୁସ୍ତକ ଓଡ଼ିଆ ଭାଷାର ଏକ ମୁକ୍ତା। ୧୯୯୨ ମସିହାରେ 'ପ୍ରଫେସର ଡି. କେ. ସିଂହ "ବ୍ରହ୍ମବିଦ୍ୟା" ପୁସ୍ତକକୁ ପ୍ରଥମେ ପଢ଼ିବାକୁ କହିଥିଲେ। ତାଙ୍କର ନିର୍ଦ୍ଦେଶରେ ମୁଁ "ବ୍ରହ୍ମବିଦ୍ୟା" ପୁସ୍ତକଟି ପଢ଼ିସାରିବା ପରେ ହିଁ ମୋର ବ୍ରହ୍ମବିଦ୍ୟା (Theosophy) ପ୍ରତି ଆଗ୍ରହ ଅଧିକ ହୋଇଥିଲା। "ବ୍ରହ୍ମବିଦ୍ୟା" ପୁସ୍ତକର ୪ର୍ଥ ସଂସ୍କରଣ ପାଇଁ ଲେଖିକା ଭଉଣୀ ଶୈଳବାଳା ମହାପାତ୍ର ଅନୁମତି ଦେଇଥିବାରୁ ମୁଁ ତାଙ୍କ ନିକଟରେ ଚିରଋଣୀ। ଶ୍ରୀମତୀ ମିତାଲିନୀ ମହାପାତ୍ରଙ୍କ ଦ୍ୱାରା ଲିଖିତ 'ବ୍ରହ୍ମବିଦ୍ୟା, ବ୍ରହ୍ମବିଦ୍ୟା ସମିତି ଓ ଆନ୍ତର୍ଜାତିକ ମୁଖ୍ୟ କାର୍ଯ୍ୟାଳୟ' ନାମକ ଏକ ଅଧ୍ୟାୟ ଯୋଗ କରାଯାଇଛି । ତାଙ୍କୁ ଧନ୍ୟବାଦ ଜ୍ଞାପନ କରୁଛି। ୪ର୍ଥ ସଂସ୍କରଣ ପାଇଁ ଭାଇ ଅଶୋକ ମହାପାତ୍ର, ଭାଇ ଅସିତ୍ ମହାପାତ୍ର ତଥା ବରିଷ୍ଠ ସଭ୍ୟ ବିନୋଦ ବିହାରୀ ପଲାଇ ସାହାଯ୍ୟ କରିଥିବାରୁ ସେମାନେ ଧନ୍ୟବାଦାର୍ହ। ପୁସ୍ତକର୍ ପ୍ରକାଶ ପାଇଁ ଆର୍ଥିକ ସାହାଯ୍ୟ ଭଉଣୀ ଶୈଳବାଳା, ଉତ୍କଳ ବ୍ରହ୍ମବିଦ୍ୟା ସଂଘ ଏବଂ କଟକ ବ୍ରହ୍ମବିଦ୍ୟା ଲଜ୍ ଦେଇଥିବାରୁ ସେମାନଙ୍କ ନିକଟରେ ମୁଁ ଚିରଋଣୀ।

'ବ୍ରହ୍ମବିଦ୍ୟା'ରେ Theosophical Publishing House 'DIARY'ରୁ ଫଟୋଗ୍ରାଫ୍ ପ୍ରକାଶ କରିବାକୁ ଅନୁମତି ଦେଇଥିବାରୁ ମୁଁ କୃତଜ୍ଞତା ଜ୍ଞାପନ କରୁଛି। ଆଶା ଏହି ମୁକ୍ତାରୂପକ ପୁସ୍ତକଟି ତା'ର ଆଲୋକ ଦ୍ୱାରା ସମସ୍ତ ପାଠକ ଭାଇ ଓ ଭଉଣୀମାନଙ୍କୁ ଉଚିତ ମାର୍ଗ ଦେଖାଇ ପାରିବ।

ପ୍ରଦୀପ କୁମାର ମହାପାତ୍ର
ସଂପାଦକ
ଉତ୍କଳ ବ୍ରହ୍ମବିଦ୍ୟା ସଂଘ, ଭୁବନେଶ୍ୱର

ତା ୮.୦୨.୨୦୦୮

ସୂଚୀପତ୍ର

	ବିଷୟ	ପୃଷ୍ଠା
୧.	ପ୍ରଥମ ଅଧ୍ୟାୟ **ବ୍ରହ୍ମବିଦ୍ୟା କ'ଣ ?**	୧-୯
୨.	ଦ୍ୱିତୀୟ ଅଧ୍ୟାୟ **ସୌରଜଗତ**	୧୦-୨୩
୩.	ତୃତୀୟ ଅଧ୍ୟାୟ **ମନୁଷ୍ୟ ଓ ତାହାର ଶରୀର**	୨୪-୪୧
୪.	ଚତୁର୍ଥ ଅଧ୍ୟାୟ **ପୁନର୍ଜନ୍ମ**	୪୨-୬୩
୫.	ପଞ୍ଚମ ଅଧ୍ୟାୟ **କର୍ମବାଦ**	୬୪-୮୭
୬.	ଷଷ୍ଠ ଅଧ୍ୟାୟ **ମୃତ୍ୟୁଠାରୁ ପୁନର୍ଜନ୍ମ ପର୍ଯ୍ୟନ୍ତ**	୮୮-୧୧୦
୭.	ସପ୍ତମ ଅଧ୍ୟାୟ **କ୍ରମବିକାଶ**	୧୧୧-୧୨୧

ବିଷୟ	ପୃଷ୍ଠା
୮. ଅଷ୍ଟମ ଅଧ୍ୟାୟ **ପୃଥିବୀର ଆଭ୍ୟନ୍ତରୀଣ ଶାସନ**	୧୨୨-୧୪୭
୯. ନବମ ଅଧ୍ୟାୟ **ଦୈନନ୍ଦିନ ଜୀବନରେ ବ୍ରହ୍ମବିଦ୍ୟା**	୧୪୮-୧୫୭
୧୦. ଦଶମ ଅଧ୍ୟାୟ **ବ୍ରହ୍ମବିଦ୍ୟା, ବ୍ରହ୍ମବିଦ୍ୟା ସମିତି ଓ ଆନ୍ତର୍ଜାତିକ ମୁଖ୍ୟ କାର୍ଯ୍ୟାଳୟ**	୧୫୮-୧୭୧

❖

ପ୍ରଥମ ଅଧ୍ୟାୟ

ବ୍ରହ୍ମବିଦ୍ୟା କ'ଣ ?

ବ୍ରହ୍ମବିଦ୍ୟା କ'ଣ ଏ କଥା ପଦେ କଥାରେ ବୁଝାଇବା ସମ୍ଭବ ନୁହେଁ। ଏହାକୁ ଅନେକ ଲୋକ ଅନେକ ରକମ ବୁଝାଇବାକୁ ଚେଷ୍ଟା କରିଛନ୍ତି ଓ ଯେ ଏହାକୁ ଯେଉଁ ଦୃଷ୍ଟିକୋଣରୁ ଦେଖିଛି ସେ ଏହାକୁ ସେହି ଦୃଷ୍ଟିକୋଣରୁ ବୁଝାଇଛି। ସାଧାରଣ ଭାବରେ କହିବାକୁ ଗଲେ ଏହାକୁ ଏକ ଦର୍ଶନଶାସ୍ତ୍ର (Philosphy) ବୋଲି କୁହାଯାଇପାରେ, ଏକ ବିଜ୍ଞାନ (Science) ବୋଲି କୁହାଯାଇପାରେ ଓ ଏକ ସର୍ବଧର୍ମର ନିର୍ଯାସ (Essence of all religions) ବୋଲି ମଧ୍ୟ କୁହାଯାଇପାରେ। ଏହି ତିନି ଦୃଷ୍ଟିକୋଣରୁ ଏହାକୁ ବିଚାର କଲେ ଏହା ବିଷୟରେ ସମ୍ୟକ୍ ଧାରଣା କରାଯାଇପାରିବ।

ଏକ ଦର୍ଶନଶାସ୍ତ୍ର ହିସାବରେ ଏହା ଆତ୍ମମାନଙ୍କୁ ସୌର ଜଗତରେ ଆତ୍ମା ଓ ଶରୀରର କ୍ରମବିକାଶର ଏକ ବିବରଣୀ ଦେଇଥାଏ। ସୌର ଜଗତରେ ପରମାତ୍ମାଙ୍କର ଯେଉଁ ବିକାଶ ଯୋଜନା ରହିଛି ଓ ଯେଉଁ ଯୋଜନାରେ ମନୁଷ୍ୟ ଗୋଟିଏ କ୍ଷୁଦ୍ର ଅଂଶ ମାତ୍ର, ସେହି ଯୋଜନାର ଏକ ସଂକ୍ଷିପ୍ତ ଓ ମୋଟାମୋଟି ରୂପରେଖ ବ୍ରହ୍ମବିଦ୍ୟା ଦେଇଥାଏ। ମନୁଷ୍ୟ ଏହି ଯୋଜନାର ଏକ କ୍ଷୁଦ୍ର ଅଂଶ ହେଲେ ମଧ୍ୟ ଆମ୍ଭେମାନେ ବର୍ତ୍ତମାନ କେବଳ ଏହି ମନୁଷ୍ୟ ଜୀବନ ସହିତ ଘନିଷ୍ଠ ଭାବରେ ସଂପୃକ୍ତ । ବ୍ରହ୍ମବିଦ୍ୟା ଏହି ମନୁଷ୍ୟ ଜୀବନ ବିଷୟରେ ବହୁ ତଥ୍ୟ ଯୋଗାଇଥାଏ। ନିଜର ଅନ୍ତର୍ନିହିତ ଶକ୍ତିର ବିକାଶ

ଦ୍ୱାରା ବହୁ ବ୍ରହ୍ମବିତ୍ ମନୁଷ୍ୟ ଆତ୍ମାର ଗତିପଥ ବିଷୟରେ ବହୁ ତଥ୍ୟ ପ୍ରତ୍ୟକ୍ଷ କରିପାରିଛନ୍ତି । ମନୁଷ୍ୟ କହିଲେ ମନୁଷ୍ୟର ଆତ୍ମାକୁ ହିଁ ବୁଝାଏ ଓ ଏହାର ବହୁତଗୁଡ଼ିଏ ଦେହ ଅଛି । ଏହି ଦେହଗୁଡ଼ିକ ଏହାର ଭିନ୍ନ ଭିନ୍ନ ଲୋକରେ (Planes) ବିଚରଣ କରିବାର ବାହନ ସ୍ୱରୂପ, ଅର୍ଥାତ୍ ଯେପରି ଏହି ସଂସାରରେ ଚଳିବା ପାଇଁ ଆମ୍ଭମାନଙ୍କର ସ୍ଥୂଳ ଶରୀରଟି ଦରକାର, ସେହିପରି ଅନ୍ୟାନ୍ୟ ଲୋକମାନଙ୍କର ଚଳିବା ପାଇଁ ଅନ୍ୟାନ୍ୟ ଶରୀରମାନଙ୍କର ପ୍ରୟୋଜନ । ସେହି ଅନ୍ୟାନ୍ୟ ଶରୀରଗୁଡ଼ିକ ସୂକ୍ଷ୍ମରୁ ସୂକ୍ଷ୍ମତର ଶରୀର, କାରଣ ଯେଉଁ ଲୋକଗୁଡ଼ିକରେ ଯେଉଁ ଶରୀର ପ୍ରୟୋଜନ ସେହି ଲୋକଗୁଡ଼ିକ ସୂକ୍ଷ୍ମ ପଦାର୍ଥରେ ପ୍ରସ୍ତୁତ । ଏହି ଲୋକଗୁଡ଼ିକ ଭିନ୍ନ ଭିନ୍ନ ସ୍ଥାନରେ ଅବସ୍ଥାପିତ ନୁହେଁ । ଏହା ଏକତ୍ର ବିଦ୍ୟମାନ, କିନ୍ତୁ ସୂକ୍ଷ୍ମ ପଦାର୍ଥରେ ନିର୍ମିତ ହୋଇଥିବାରୁ (ଯେଉଁ ସୂକ୍ଷ୍ମ ପଦାର୍ଥଗୁଡ଼ିକ ଦେଖିବାକୁ ସାଧାରଣ ଲୋକର ସ୍ଥୂଳ ଚକ୍ଷୁ ସମର୍ଥ ନୁହେଁ) ସେହି ଲୋକଗୁଡ଼ିକ ବା ଶରୀରଗୁଡ଼ିକ ଆମ୍ଭେମାନେ ଦେଖିପାରୁ ନାହୁଁ । ଯାହାର ଅନ୍ତର୍ନିହିତ ଶକ୍ତିର ପୂର୍ଣ୍ଣ ବିକାଶ ଘଟିଛି ସେ ଏହି ସ୍ଥୂଳ ଶରୀରରେ ରହି ମଧ୍ୟ ସୂକ୍ଷ୍ମ ଶରୀରଗୁଡ଼ିକ ଦେଖିପାରେ ଓ ଉପଯୁକ୍ତ ଶିକ୍ଷା ପାଇଲେ ସେହିସବୁ ଲୋକ ବିଷୟରେ ପ୍ରତ୍ୟକ୍ଷ ଜ୍ଞାନ ଅର୍ଜନ କରିପାରେ । ଏହି ଅନ୍ତର୍ନିହିତ ଶକ୍ତି କିପରି ଜାଗରିତ କରିବାକୁ ହୁଏ, ସେ ବିଷୟରେ ବ୍ରହ୍ମବିଦ୍ୟାରେ ବହୁ ତଥ୍ୟ ଓ ଉପଦେଶ ରହିଛି । ବହୁ ବ୍ରହ୍ମବିତ୍ ଏହିସବୁ ଶକ୍ତିର ଅଧିକାରୀ ହୋଇପାରିଛନ୍ତି ଓ ସେମାନଙ୍କ ମଧ୍ୟରୁ କେତେକ ସେମାନଙ୍କର ପ୍ରତ୍ୟକ୍ଷ ଅର୍ଜିତ ଜ୍ଞାନ, ଅନୁଭୂତି ଓ ଅଭିଜ୍ଞତା ପୁସ୍ତକାକାରରେ ଲିପିବଦ୍ଧ କରିଯାଇଅଛନ୍ତି । ଶ୍ରୀମତୀ ଆନିବେସାନ୍ତ ଓ ସି. ଡବ୍ଲ୍ୟୁ ଲେଡ୍‌ବିଟର (Smt. Annie Besant & C. W. Leadbeater) ଏମାନଙ୍କ ମଧ୍ୟରେ ପ୍ରଧାନ ଓ ଏହି ଦୁଇଜଣ ମହାତ୍ମାଙ୍କର ବହୁ

ପୁସ୍ତକ ବ୍ରହ୍ମବିଦ୍ୟା ସମିତିର ପୁସ୍ତକାଗାରରେ ରହିଛି । ପରବର୍ତ୍ତୀ କାଳରେ ଅନେକ ଲେଖକ ଯଥା Geoffrey Hodson, I. K. Taimni, C. Jinarajadas ଓ ଅନ୍ୟ ମନିଷୀ ଗଣ ମଧ୍ୟ ବ୍ରହ୍ମବିଦ୍ୟା ଉପରେ ବହୁ ଉପାଦେୟ ଗ୍ରନ୍ଥ ରଚନା କରିଛନ୍ତି । ସେଥିରୁ ଆମ୍ଭେମାନେ ଜାଣୁ ଯେ, ମୃତ୍ୟୁ ବୋଲି କିଛି ନାହିଁ । ଯାହାକୁ ଆମ୍ଭେମାନେ ମୃତ୍ୟୁ କହୁ ତାହା କେବଳ ଏହି ସ୍ଥୂଳ ଶରୀରର ବିନାଶ ମାତ୍ର । ଏହି ସ୍ଥୂଳ ଶରୀରର ବିନାଶ ଦ୍ୱାରା ମନୁଷ୍ୟର ବିନାଶ ହୁଏ ନାହିଁ । ମୃତ୍ୟୁ ପରେ ମନୁଷ୍ୟ ତା'ର ସୂକ୍ଷ୍ମ ଶରୀରରେ ସୂକ୍ଷ୍ମ ଜଗତକୁ ଯାଏ । ଏହି ସୂକ୍ଷ୍ମ ଲୋକଗୁଡ଼ିକ କିପରି ଓ ମନୁଷ୍ୟ ସେଠାରେ କିପରି ରହେ ସେ ବିଷୟ ପରବର୍ତ୍ତୀ ଅଧ୍ୟାୟମାନଙ୍କରେ କୁହାଯିବ । ବର୍ତ୍ତମାନ ଏତିକି କହିଲେ ଯଥେଷ୍ଟ ହେବ ଯେ ଆତ୍ମାର ଯେ ବିନାଶ ନାହିଁ ଏହା ବହୁ ବ୍ରହ୍ମବିତ୍ ପ୍ରତ୍ୟକ୍ଷ ଅନୁଭବ କରିଛନ୍ତି ।

ଏକ ଦିବ୍ୟ ଶକ୍ତିର ସାହାଯ୍ୟରେ ବହୁ ବ୍ରହ୍ମବିତ୍ ମନୁଷ୍ୟର ସୁଦୂର ଅତୀତକୁ ତନ୍ନ ତନ୍ନ କରି ପରୀକ୍ଷା କରିଛନ୍ତି । ଜଡ଼ବସ୍ତୁ ଭିତରେ କିପରି ପ୍ରଥମେ ପ୍ରାଣର ସଞ୍ଚାର ହେଲା, କିପରି ସୃଷ୍ଟିର ଆରମ୍ଭ ହେଲା, ସୃଷ୍ଟିର କ୍ରମବିକାଶ କିପରି ଚାଲିଛି ଓ ଏହି କ୍ରମବିକାଶର ଚରମ ଲକ୍ଷ୍ୟ କ'ଣ, ତାହା ବ୍ରହ୍ମବିଦ୍ୟାରୁ ଜଣାପଡ଼େ । ସୃଷ୍ଟିର ପ୍ରାରମ୍ଭରୁ ଘଟିଥିବା ଘଟଣାବଳୀ ଅଦୃଶ୍ୟ ଭାବରେ ଲିପିବଦ୍ଧ ରହିଛି । ପ୍ରକୃତିର ସ୍ମୃତିରୁ କୌଣସି ଘଟଣା ଲିଭିଯାଏ ନାହିଁ । ଯେକୌଣସି ଲୋକ ତାହାର ଅନ୍ତର୍ନିହିତ ଶକ୍ତିର ବିକାଶ ଓ ବିନିଯୋଗ ଦ୍ୱାରା ପ୍ରକୃତିର ସେହି ଲିପିକାସବୁ ଦେଖିପାରେ, ପଢ଼ିପାରେ ଓ ତଦ୍ଦ୍ୱାରା ମନୁଷ୍ୟର ଅତୀତ ଇତିହାସ ଓ ସୃଷ୍ଟିର ରହସ୍ୟ ଜାଣିପାରେ ଯେଉଁମାନେ ଏହା ଜାଣିପାରିଛନ୍ତି, ସେମାନଙ୍କ ଦ୍ୱାରା ରଚିତ ପୁସ୍ତକମାନଙ୍କରୁ ଆମ୍ଭେମାନେ ଜାଣିପାରୁ ଯେ ବର୍ତ୍ତମାନ ଆମ୍ଭେମାନେ ଯେଉଁ ମନୁଷ୍ୟ ଦେଖିପାରୁଛୁ ତା'ର

ଆତ୍ମାର କ୍ରମବିକାଶର ଗୋଟିଏ ବିରାଟ ଇତିହାସ ରହିଛି। ସେ
ଆଗରୁ ବହୁ ଜନ୍ମ ନେଇଛି ଓ ପରେ ମଧ୍ୟ ବହୁ ଜନ୍ମ ନେବ।
ତା'ର ସମୁଦାୟ ଜନ୍ମାବଳୀର ଇତିହାସ ସଂଗ୍ରହ କଲେ ଏହି ଜନ୍ମ
ଗୋଟିଏ ଦିନପରି ବୋଧ ହେବ। ଅତଏବ ଆମ୍ଭେମାନେ ମନୁଷ୍ୟ
ଜନ୍ମର ତାତ୍ପର୍ଯ୍ୟ ଓ ଉଦ୍ଦେଶ୍ୟ ବିଷୟରେ କିଛି ଜାଣିବାକୁ ଚାହିଁଲେ
ତା'ର ସମୁଦାୟ ଜନ୍ମାବଳୀର ବିଚାର କରିବାକୁ ହେବ। କେବଳ
ଏହି ଜନ୍ମଟିର ବିଚାର କଲେ ଜୀବନର ଉଦ୍ଦେଶ୍ୟ ବିଷୟରେ
ଆମ୍ଭେମାନେ କୌଣସି ସିଦ୍ଧାନ୍ତରେ ପହୁଞ୍ଚି ପାରିବା ନାହିଁ।

ଯେଉଁମାନେ କ୍ରମବିକାଶ ପଥରେ ବହୁତ ଅଗ୍ରସର ହେଲେଣି
ଓ ବର୍ତ୍ତମାନ ଜୀବନ୍ମୁକ୍ତ ଅବସ୍ଥାରେ ଅଛନ୍ତି ସେମାନଙ୍କଠାରୁ
ଆମ୍ଭେମାନେ ମନୁଷ୍ୟର ଭବିଷ୍ୟତ ବିଷୟରେ ମଧ୍ୟ ବହୁତ ଖବର
ପାଉ। ମନୁଷ୍ୟର ଭବିଷ୍ୟତ ଉଜ୍ଜ୍ୱଳମୟ ଓ ସମସ୍ତେ ଦିନେ
କ୍ରମବିକାଶର ଚରମ ସୀମାରେ ଉପସ୍ଥିତ ହେବେ। ପ୍ରତ୍ୟେକ
ପ୍ରାଣୀ ଦେହରେ ଭଗବାନଙ୍କର ସତ୍ତା ଅଛି। ପ୍ରତ୍ୟେକ ମନୁଷ୍ୟ
ଭଗବାନଙ୍କର ଏକ ଅଂଶ। ଅତଏବ ପ୍ରତ୍ୟେକ ମନୁଷ୍ୟଠାରେ
ଐଶ୍ୱରିକ ଶକ୍ତି ନିହିତ ଅଛି। ପ୍ରତ୍ୟେକ ମନୁଷ୍ୟ ଦିନେ
କ୍ରମବିକାଶର ଚରମ ସୀମାକୁ ଯାଇ ସିଦ୍ଧ ପୁରୁଷ (Perfect man)
ହେବ। ସାଧାରଣ ଭାଷାରେ ଏହାକୁ ମୋକ୍ଷ ବା ମୁକ୍ତି କହନ୍ତି।
ଅନେକ ସିଦ୍ଧପୁରୁଷ ବର୍ତ୍ତମାନ ସୁଦ୍ଧା ସଂସାରରେ ଥିବା
ମନୁଷ୍ୟମାନଙ୍କର ମୁକ୍ତି ପାଇଁ କାମ କରୁଛନ୍ତି। ବ୍ରହ୍ମବିଦ୍ୟା ଏହି
ସିଦ୍ଧପୁରୁଷମାନଙ୍କ ସଂପର୍କରେ ଆସିବାର ଉପାୟ ଓ
ସେମାନଙ୍କଠାରୁ ଶିକ୍ଷା ଲାଭ କରିବାର ସମ୍ଭାବନା ବିଷୟରେ
ଅନେକ ସୂଚନା ଓ ଉପଦେଶ ଦିଏ।

Helena Petrovna Blavatsky and Henry Steel Olcott

ବ୍ରହ୍ମବିଦ୍ୟା କୌଣସି ଧର୍ମ ନୁହେଁ କିନ୍ତୁ ଏହା ସର୍ବଧର୍ମର ସମନ୍ୱୟ, ଅର୍ଥାତ୍ ସବୁ ଧର୍ମର ସାର ଏଥିରେ ରହିଛି। "Each world religion reveals an arc of the circle of Eternal Wisdom. Theosophy, although as yet but partially revealed to man, is the full circle of Truth" ଭଗବାନଙ୍କର ଅସ୍ତିତ୍ୱ, ଜଡ଼ବସ୍ତୁ ସଙ୍ଗେ ପ୍ରାଣର ସଂଯୋଗ, ଆତ୍ମା ଓ ଦେହର କ୍ରମବିକାଶ, ଏହି କ୍ରମବିକାଶରେ କର୍ମବାଦ ଓ ପୁନର୍ଜନ୍ମର ସ୍ଥାନ ଇତ୍ୟାଦି ବହୁ ବିଷୟ ପ୍ରାୟ ସବୁ ଧର୍ମରେ ସମାନ। ବ୍ରହ୍ମବିଦ୍ୟାରେ ସବୁଧର୍ମର ସାରତତ୍ତ୍ୱ ଥିବାରୁ ବ୍ରହ୍ମବିଦ୍ୟା ସାହାଯ୍ୟରେ ଜଣେ ଲୋକ ତା'ର ନିଜ ଧର୍ମର ଅନ୍ତର୍ନିହିତ ଗୂଢ଼ତତ୍ତ୍ୱ ବୁଝିପାରେ। ବ୍ରହ୍ମବିଦ୍ରା ପଠନ ଦ୍ୱାରା ଜଣେ ଲୋକ - ସେ ହିନ୍ଦୁ ହେଉ, ମୁସଲମାନ ହେଉ ବା ଖ୍ରୀଷ୍ଟୀୟାନ୍ ହେଉ - ତା'ର ଧର୍ମକୁ ଆହୁରି ଭଲ ଭାବରେ ବୁଝିପାରେ। ଏଥିଲାଗି ବ୍ରହ୍ମବିଦ୍ୟା କାହାରିକୁ ନିଜ ଧର୍ମ ଛାଡ଼ି ଅନ୍ୟ ଧର୍ମ ଗ୍ରହଣ କରିବାକୁ ଉପଦେଶ ଦିଏ ନାହିଁ। ସବୁ ଧର୍ମ ଏକ, ସମସ୍ତେ ଏକ ଭଗବାନଙ୍କର ସନ୍ତାନ, ଅତଏବ ପ୍ରତ୍ୟେକ ମନୁଷ୍ୟ ପ୍ରତ୍ୟେକ ମନୁଷ୍ୟର ଭାଇ; ଏହି ସାର୍ବଜନୀନ ଭ୍ରାତୃଭାବ (Universal Brotherhood) ଯେ ଗୋଟିଏ ପ୍ରାକୃତିକ ସତ୍ୟ (A fact in nature) ଏହି ମହାଶିକ୍ଷା ମନୁଷ୍ୟ ସମାଜକୁ ବ୍ରହ୍ମବିଦ୍ୟାର ଏକ ଶ୍ରେଷ୍ଠ ଅବଦାନ।

ଯଦିଓ ବ୍ରହ୍ମବିଦ୍ୟାର ଶିକ୍ଷା, ନୀତି ଓ ଆଦର୍ଶ ଅନ୍ୟାନ୍ୟ ବିଶ୍ୱଧର୍ମଗୁଡ଼ିକରେ ମଧ୍ୟ ଦେଖିବାକୁ ମିଳେ, ବ୍ରହ୍ମବିଦ୍ୟା ଏହାର ଘୋଷିତ ସତ୍ୟଗୁଡ଼ିକୁ ଅନ୍ଧ ଭାବରେ ମାନିନେବାକୁ କହେ ନାହିଁ। ଏପରି କି, ବ୍ରହ୍ମବିଦ୍ୟା ସମିତିର ସଭ୍ୟମାନେ ମଧ୍ୟ

ବ୍ରହ୍ମବିଦ୍ୟାର ଘୋଷିତ ସତ୍ୟଗୁଡ଼ିକୁ ମାନିନେବାକୁ ବାଧ୍ୟ ନୁହନ୍ତି
ସେମାନଙ୍କର ଏ ସବୁ ବିଷୟ ନିଜେ ପଢ଼ି, ଚିନ୍ତାକରି, ପରୀ
କରି ଗ୍ରହଣ କରିବା ବା ପ୍ରତ୍ୟାଖ୍ୟାନ କରିବାର ସ୍ୱାଧୀନତା ଅଛି
ବ୍ରହ୍ମବିଦ୍ୟା ସମିତିର ୩ଟି ଲକ୍ଷ୍ୟ ଅଛି। ଏଥିରେ ଏକମତ ହେ
ହେଁ ଜଣେ ଲୋକ ବ୍ରହ୍ମବିଦ୍ୟା ସମିତିର ସଭ୍ୟ ହୋଇ ପାରିବ
ଏହି ଲକ୍ଷ୍ୟଗୁଡ଼ିକ ହେଉଛି -

୧. ଜାତି, ଧର୍ମ ଓ ବର୍ଣ୍ଣ ନିର୍ବିଶେଷରେ ମନୁଷ୍ୟ ଜାତି
ସାର୍ବଜନୀନ ଭ୍ରାତୃତ୍ୱର ମୂଳଦୁଆ ପକାଇବା।

୨. ଦର୍ଶନଶାସ୍ତ୍ର, ବିଜ୍ଞାନ ଓ ବିଭିନ୍ନ ଧର୍ମଶାସ୍ତ୍ରମାନଙ୍କ
ତୁଳନାତ୍ମକ ପଠନରେ ସାହାଯ୍ୟ କରିବା।

୩. ଯେଉଁ ପ୍ରାକୃତିକ ନିୟମଗୁଡ଼ିକ (Laws of Nature)
ବର୍ତ୍ତମାନ ସୁଦ୍ଧା ଅଜଣା ରହିଛି ଓ ମନୁଷ୍ୟର ଯେଉ
ଅନ୍ତର୍ନିହିତ ଶକ୍ତି ଏ ପର୍ଯ୍ୟନ୍ତ ବିକାଶ ଲାଭ କରିନାହିଁ
ସେ ସବୁର ଅନୁସନ୍ଧାନ କରିବା।

ବ୍ରହ୍ମବିଦ୍ୟା ସମିତିର ସଭ୍ୟମାନେ ବ୍ରହ୍ମବିଦ୍ୟାର ଘୋଷିତ
ସତ୍ୟଗୁଡ଼ିକୁ ପରୀକ୍ଷାମୂଳକ ଭାବରେ (As a probable
hypothesis) ମାନିନେଇ ଥାନ୍ତି। ନିଜର ଅନୁସନ୍ଧାନ, ପଠନ,
ଚିନ୍ତା ଓ ପରୀକ୍ଷା ଦ୍ୱାରା ଯେତେବେଳେ ସେମାନେ ଏହି
ସତ୍ୟଗୁଡ଼ିକର ପ୍ରମାଣ ପାଆନ୍ତି ସେତେବେଳେ ସେମାନେ ଏଥିରେ
ସଂପୂର୍ଣ୍ଣ ବିଶ୍ୱାସ କରନ୍ତି। ବ୍ରହ୍ମବିଦ୍ୟା ଅନ୍ୟ ସମସ୍ତଙ୍କୁ ମଧ୍ୟ ଏହାର
ଘୋଷିତ ସତ୍ୟକୁ ପରୀକ୍ଷାମୂଳକ ଭାବରେ ମାନିନେବାକୁ ଉପଦେଶ
ଦିଏ। ବ୍ରହ୍ମବିଦ୍ୟା ସମିତିର ସଭ୍ୟ ନ ହେଲେ ଯେ ଜଣେ ବ୍ରହ୍ମବିଦ୍ୟା
ଲାଭ କରି ପାରିବ ନାହିଁ ଏହା ମଧ୍ୟ ବ୍ରହ୍ମବିଦ୍ୟା କହେନାହିଁ। ଲବ୍ଧ

ପ୍ରତିଷ୍ଠ ବ୍ରହ୍ମବିତ୍‌ମାନେ ବହୁସ୍ଥାନରେ କହିଛନ୍ତି ଯେ "There are many good theosophists outside the Theosophical Society" ଅର୍ଥାତ୍ ବ୍ରହ୍ମବିଦ୍ୟା ସମିତିର ବାହାରେ ଖୁବ୍ ଭଲ ବ୍ରହ୍ମବିତ୍‌ମାନେ ଅଛନ୍ତି। ଏହାର ଅର୍ଥ ଏହି ଯେ କେବଳ ବ୍ରହ୍ମବିଦ୍ୟା ସମିତିର ସଭ୍ୟ ହୋଇଗଲେ ନିଜର ଆଧ୍ୟାତ୍ମିକ ଉନ୍ନତି ହୋଇଯିବ ନାହିଁ। ଏଥିପାଇଁ ଯଥେଷ୍ଟ ଧୈର୍ଯ୍ୟ, ସାଧନା, ପଠନ ଓ ଆନ୍ତରିକତା ଦରକାର। ଯେକୌଣସି ଅନୁଷ୍ଠାନର ସଭ୍ୟ ହେବାରେ ଏତିକି ସୁବିଧା ଯେ ଲୋକ ସେହି ଅନୁଷ୍ଠାନର ଶୃଙ୍ଖଳା ଭିତରେ ରହି ଉପଯୁକ୍ତ ଶିକ୍ଷା ଓ ଉପଦେଶ ପାଇପାରେ। ଏହା ତାହାର ସାଧନା ପଥରେ ସହାୟକ ହୁଏ। ବ୍ରହ୍ମବିଦ୍ୟା ସମିତିର ସଭ୍ୟ ହେବାରେ ଠିକ୍ ସେତିକି ସୁବିଧା ମିଳେ। ନିଜର ଆଧ୍ୟାତ୍ମିକ ଉନ୍ନତି କରିବାକୁ ହେଲେ, ଉନ୍ନତ ଜୀବନ ଗଠନ କରିବାକୁ ହେଲେ କି ପ୍ରକାର ସାଧନା ଓ ଉଦ୍ୟମ ଦରକାର ସେ ବିଷୟରେ ଉପଯୁକ୍ତ ଶିକ୍ଷା ଓ ଉପଦେଶ ବ୍ରହ୍ମବିଦ୍ୟା ସମିତିରେ ଦିଆଯାଏ। ସଂକ୍ଷେପରେ କହିବାକୁ ଗଲେ ଜଣଙ୍କର ଚେଷ୍ଟାକୁ ଉପଯୁକ୍ତ ମାର୍ଗରେ ଚାଳିତ କରାଯାଏ।

ଉପରେ କୁହାଯାଇଥିଲା ଯେ ବ୍ରହ୍ମବିଦ୍ୟାକୁ ଗୋଟିଏ ବିଜ୍ଞାନ ବୋଲି ମଧ୍ୟ ଧରାଯାଇପାରେ। ବିଜ୍ଞାନ କୌଣସି ଜିନିଷକୁ ବିନା ପ୍ରମାଣରେ ଗ୍ରହଣ କରେ ନାହିଁ। ପ୍ରମାଣ ନ ହେବା ଯାଏ ଗୋଟିଏ ତଥ୍ୟକୁ ଏହା ପରୀକ୍ଷାମୂଳକ ଭାବରେ ମାନି ନେଇଥାଏ। ପ୍ରମାଣ ପରେ ଏହା fact ବା ସତ୍ୟ ରୂପରେ ଘୋଷିତ ହୁଏ। ବ୍ରହ୍ମବିଦ୍ୟାର ମଧ୍ୟ ଏହାହିଁ ନୀତି। ଏହା ଉପଦେଶ ଦିଏ ଯେ ଏହାର ପ୍ରଚାରିତ ସତ୍ୟଗୁଡ଼ିକୁ ପ୍ରମାଣ ନ ପାଇବା ଯାଏ ପରୀକ୍ଷାମୂଳକ ଭାବରେ ମାନିନେଇ ତଦନୁଯାୟୀ କାର୍ଯ୍ୟ କରାଯାଉ। କାର୍ଯ୍ୟ କରୁ କରୁ

ଏହାର ସତ୍ୟାସତ୍ୟ ଜଣାପଡ଼ିବ। କିନ୍ତୁ ସାଧାରଣ ବିଜ୍ଞାନ
ବ୍ରହ୍ମବିଦ୍ୟା ମଧ୍ୟରେ ପାର୍ଥକ୍ୟ ଏହି ଯେ ବ୍ରହ୍ମବିଦ୍ୟାର ଅନୁସନ୍ଧାନ
ପର୍ଯ୍ୟବେକ୍ଷଣ ଓ ପରୀକ୍ଷାର ପ୍ରଣାଳୀ ସାଧାରଣ ବିଜ୍ଞାନଠା
ପୃଥକ୍। ବ୍ରହ୍ମବିଦ୍ୟା ମୃତ୍ୟୁପରେ ମନୁଷ୍ୟର ଆତ୍ମା କେଉଁ କେ
ଲୋକରେ ବିଚରଣ କରେ ଓ କି କି ଅବସ୍ଥାରେ ରହେ ଓ କିପ
ପୁନର୍ଜନ୍ମ ଲାଭ କରେ, ଏସବୁ ଓ ତତ୍‌ସଂପର୍କୀୟ ଅନ୍ୟାନ୍ୟ
ବିଷୟସବୁ ଇନ୍ଦ୍ରିୟମାନଙ୍କ ସାହାଯ୍ୟରେ ଗବେଷଣା କରେନାହିଁ
ମନୁଷ୍ୟର ଅନ୍ତର୍ନିହିତ ଇନ୍ଦ୍ରିୟାତୀତ ଶକ୍ତି ସାହାଯ୍ୟରେ ଗବେଷଣ
କରେ। ଏହା ଛଡ଼ା ସବୁ ଧର୍ମର ଗୂଢ଼ତତ୍ତ୍ୱ ଏହି ଗବେଷଣାର ଫଳ
ସହିତ କିପରି ଖାପ୍ ଖାଉଛି ତାହା ବ୍ରହ୍ମବିଦ୍ୟା ପରୀକ୍ଷା କରେ।
ମନୁଷ୍ୟ ଜୀବନର ବହୁ ଘଟଣାବଳୀ ଉପରେ ଉପଯୁକ୍ତ ଉପାୟରେ
ଅନୁସନ୍ଧାନ ଓ ଗବେଷଣା କରି ଏହାର ସତ୍ୟର ସନ୍ଧାନ କରିଥାଏ।
ସତ୍ୟର ସନ୍ଧାନ ଏହାର ମୁଖ୍ୟ ଉଦ୍ଦେଶ୍ୟ। There is no religion
higher than truth, ଅର୍ଥାତ୍, ସତ୍ୟ ଅପେକ୍ଷା ଆଉ ବଡ଼ ଧର୍ମ
କିଛି ନାହିଁ - ଏହା ହେଲା ବ୍ରହ୍ମବିଦ୍ୟାର ମୂଳମନ୍ତ୍ର।

ବ୍ରହ୍ମବିଦ୍ୟା ଜୀବନର ବହୁ ସମସ୍ୟା ଉପରେ ଆଲୋକପାତ
କରି ଏହାର ସମାଧାନରେ ସାହାଯ୍ୟ କରେ। ସଂସାରର ଯେଉଁ
ସବୁ ଘଟଣା ସାଧାରଣ ବୁଦ୍ଧିରେ ବୁଝିହୁଏ ନାହିଁ ବା ଯାହାର
କୌଣସି କାରଣ ସାଧାରଣତଃ ଖୋଜି ମିଳେ ନାହିଁ, ବ୍ରହ୍ମବିଦ୍ୟା
ଅଧ୍ୟୟନ ଦ୍ୱାରା ଜଣେ ତାହା ଅଳ୍ପେଶରେ ବୁଝିପାରେ। ସଂସାରଟା
ଯେ ଗୋଟାଏ ସୁଚିନ୍ତିତ ଯୋଜନା ଅନୁଯାୟୀ ଚାଲୁଛି ଓ କାହାରି
ଖାମ୍‌ଖିଆଲି ଇଚ୍ଛା ଉପରେ ଏହା ପର୍ଯ୍ୟବସିତ ନୁହେଁ, ଏହା
ବ୍ରହ୍ମବିଦ୍ୟାରୁ ପରିଷ୍କାର ଭାବରେ ଜଣାପଡ଼େ। ସଂସାରରେ କାହାରି
ପ୍ରତି ଅନ୍ୟାୟ କରାଯାଉ ନାହିଁ, ଯିଏ ଦୁଃଖକଷ୍ଟ ଭୋଗୁଛି ସେ

ନିଜେ ଏହା ଅର୍ଜିଛି, ତାହା ବ୍ରହ୍ମବିଦ୍ୟାରୁ ଜଣାପଡ଼େ। ଏପରିକି
ଜାତି ଓ ଦେଶମାନଙ୍କର ପତନର ଓ ବିପର୍ଯ୍ୟୟର ମଧ୍ୟ
ସନ୍ତୋଷଜନକ କାରଣ ରହିଛି। ସଂପୂର୍ଣ୍ଣ ନ୍ୟାୟ ଓ ସତ୍ୟ ଉପରେ
ଏ ସଂସାର ପରିଚାଳିତ - ଏହା ବ୍ରହ୍ମବିଦ୍ୟା ବୁଝାଇଦିଏ। ଏକ
କଥାରେ କହିବାକୁ ଗଲେ "It is a sciene of life and art of
living. It makes plain some of the great truths that
render life easier to bear and death easier to face."
"ବ୍ରହ୍ମବିଦ୍ୟା ଯୁଗପତ୍ ଏକ ବିଜ୍ଞାନ ଓ କଳା। ଏହା ଜୀବନର
ବିଜ୍ଞାନ ଓ ବଞ୍ଚି ରହିବାର କଳା। ଏହା କେତେକ ସତ୍ୟ ଘୋଷଣା
କରେ ଯାହା ଜୀବନ ସଂଗ୍ରାମକୁ ସହଜ କରେ ଓ ମୃତ୍ୟୁକୁ ଭୀତିହୀନ
କରେ।"

●

ଦ୍ୱିତୀୟ ଅଧ୍ୟାୟ

ସୌର ଜଗତ

ପରମେଶ୍ୱର ଭଗବାନଙ୍କର ଅସ୍ତିତ୍ୱ ବ୍ରହ୍ମବିଦ୍ୟାର ସବୁଠା
ବଡ଼ ସତ୍ୟ। ସେ ଅନାଦି, ଅନନ୍ତ ଓ ସର୍ବବ୍ୟାପୀ। ତା
ବିଷୟରେ କୌଣସି ଧାରଣା କରିବା ସମ୍ଭବ ନୁହେଁ, କାର
ଆମ୍ଭମାନଙ୍କର ଧାରଣା ସୀମାବଦ୍ଧ। ଯେଉଁମାନଙ୍କର ଧାର
ଶକ୍ତି ସୀମିତ ସେମାନେ ଅସୀମର ଧାରଣା କିପ
କରିପାରିବେ? ସେଥିଲାଗି ଭଗବାନଙ୍କୁ ଅବାଙ୍‌ମାନସଗୋଚ
କୁହାଯାଇଛି, ଅର୍ଥାତ୍, ତାଙ୍କୁ ଭାଷାରେ ବ୍ୟକ୍ତ କରି ହେବନା
ବା ମନରେ ଧାରଣା କରିହେବନାହିଁ।

ଭଗବାନ ବା ଈଶ୍ୱର କହିଲେ ଆମ୍ଭେମାନେ ସାଧାରଣତ
ଯାହାଙ୍କୁ ବୁଝୁ ସେ ହେଉଛନ୍ତି ଆମ୍ଭମାନଙ୍କର ସୌର ଜଗତ
ଭଗବାନ। ଅନନ୍ତ ପରମେଶ୍ୱରଙ୍କ ମଧ୍ୟରେ କୋଟି କୋ
ବ୍ରହ୍ମାଣ୍ଡ ବା ସୌର ଜଗତ ରହିଛି। "ବ୍ରହ୍ମାଣ୍ଡ ମାଳ ମା
ହୋଇ, ତୋ ଲୋମକୂପେ ଛନ୍ତି ରହି" ଭାଗବତର ଏ
ଉକ୍ତି ଅକ୍ଷରେ ଅକ୍ଷରେ ସତ୍ୟ। ପ୍ରତ୍ୟେକ ବ୍ରହ୍ମାଣ୍ଡ ବା ସୌ
ଜଗତରେ ଜଣେ ଦେବତା ବା ଈଶ୍ୱର ଅଛନ୍ତି। ସେମାନ
ଉପରେ ଅଛନ୍ତି ପରମେଶ୍ୱର। ସୌର ଜଗତର ଦେବତା
ପରମେଶ୍ୱରଙ୍କ ମଧ୍ୟରେ ଥିବା ସମ୍ପର୍କକୁ ସ୍ନାୟୁ କେନ୍ଦ୍ରମାନଙ୍କ
(Nerve-centres) ମସ୍ତିଷ୍କ (brain) ସହିତ ଥିବା ସମ୍ପର୍କ
ସଙ୍ଗରେ ତୁଳନା କରାଯାଇପାରେ। ବ୍ରହ୍ମବିଦ୍ୟାରେ ଏହି ସୌର
ଜଗତର ଦେବତାଙ୍କୁ Solar logos ବା Solar deity କୁହାଯା
ହିନ୍ଦୁମାନଙ୍କର ଧର୍ମଶାସ୍ତ୍ରରେ ଏହାଙ୍କୁ ସୂର୍ଯ୍ୟ ଦେବତା ବା

ସୂର୍ଯ୍ୟନାରାୟଣ ବୋଲି କୁହାଯାଇଛି। ସେ ସମସ୍ତ ସୌର ଜଗତରେ ବ୍ୟାପ୍ତ। ପ୍ରତ୍ୟେକ ଅଣୁ ପରମାଣୁରେ ତାଙ୍କର ସତ୍ତା ବିଦ୍ୟମାନ। ତାଙ୍କ ବାହାରେ କୌଣସି ଜିନିଷ ଥାଇ ନପାରେ। "In him we live and move and have our being." ତାଙ୍କୁଇ ଆମ୍ଭେମାନେ ଦୟା, କ୍ଷମା, ପ୍ରେମ, ଶକ୍ତି, ବୁଦ୍ଧି ଓ ଜ୍ଞାନର ଅବତାର ବୋଲି ମନେ କରୁ। ଆମ୍ଭେମାନେ ତାଙ୍କୁ ଦେଖିପାରୁ ନାହିଁ; କାରଣ, ଆମ୍ଭମାନଙ୍କର ଐଶ୍ୱରିକ ଶକ୍ତି ଏ ପର୍ଯ୍ୟନ୍ତ ବିକାଶ ଲାଭ କରିନାହିଁ। ଯେଉଁମାନଙ୍କର ସେହି ଶକ୍ତି ସାମାନ୍ୟ କିଛି ବିକାଶଲାଭ କରିଛି, ମନୁଷ୍ୟ ମୃତ୍ୟୁପରେ ଯେଉଁସବୁ ଲୋକରେ ବିଚରଣ କରେ, ସେମାନେ ସେସବୁ ଲୋକଗୁଡ଼ିକୁ ଦେଖି ପାରୁଛନ୍ତି ଓ ସେଠିକାର କାର୍ଯ୍ୟକଳାପ ପର୍ଯ୍ୟବେକ୍ଷଣ କରିପାରୁଛନ୍ତି। ସେମାନଙ୍କ ପକ୍ଷରେ ମୃତ୍ୟୁ ପରେ ମନୁଷ୍ୟର ଅସ୍ତିତ୍ୱ କଥା ଆଉ ବିଶ୍ୱାସର ବିଷୟ ନୁହେଁ, ପ୍ରତ୍ୟକ୍ଷ ଉପଲବ୍ଧିର ବିଷୟ। କିନ୍ତୁ ଆମ୍ଭମାନଙ୍କ ପରି ସାଧାରଣ ଲୋକ, ଯେଉଁମାନଙ୍କର ସେହି ଶକ୍ତି ଆଦୌ ବିକାଶ ଲାଭ କରିନାହିଁ, ସେମାନେ ଆଉ କିଛି ଦେଖି ନ ପାରିଲେ ମଧ୍ୟ ଆମର ଚାରିପଟେ ଥିବା ଏହି ବିରାଟ ପୃଥିବୀକୁ ଦେଖି ପାରୁଛନ୍ତି। ସୂର୍ଯ୍ୟ, ଚନ୍ଦ୍ର, ତାରା, ଗ୍ରହ, ନକ୍ଷତ୍ରାଦିପୂର୍ଣ୍ଣ ଏହି ବିରାଟ ସୌର ଜଗତର ପରିକଳ୍ପନା ବିଷୟ ଚିନ୍ତା କଲେ ଯେ କୌଣସି ଲୋକ ଉପଲବ୍ଧି କରିବ ଯେ ଏହାର ଜଣେ ସ୍ରଷ୍ଟା ଅଛନ୍ତି। ପୃଥିବୀର ପ୍ରତ୍ୟେକ ଛୋଟ ବଡ଼ ଘଟଣା ପଛରେ ଓ ପ୍ରତ୍ୟେକ ମନୁଷ୍ୟର ଏପରିକି ପ୍ରତ୍ୟେକ ପ୍ରାଣୀର ଜୀବନରେ ଘଟୁଥିବା ଛୋଟ ବଡ଼ ଘଟଣା ପଛରେ କେତେକ ପ୍ରାକୃତିକ ନିୟମ କାମ କରୁଛି। ସୃଷ୍ଟିର ସବୁ ଘଟଣା, ସବୁ କାର୍ଯ୍ୟ ଏହି ପ୍ରାକୃତିକ ନିୟମର ବଶବର୍ତ୍ତୀ ଓ ଭଗବାନ ଏହି ନିୟମଗୁଡ଼ିକର ପରିଚାଳକ। ଅତଏବ ଆକସ୍ମିକ ଭାବରେ ଯେ ପୃଥିବୀରେ କୌଣସି କାର୍ଯ୍ୟ ଘଟେ ନାହିଁ, ଏହା

ଯେକୌଣସି ଚିନ୍ତାଶୀଳ ବ୍ୟକ୍ତି ଉପଲବ୍ଧି କରିପାରିବ। ପୃଥିବୀ
ସମସ୍ତ ଘଟଣା ପଛରେ ଭଗବାନଙ୍କର ଗୋଟିଏ ସୁଚିନ୍ତି
ଯୋଜନା ଅଛି ଓ ଏହି ଯୋଜନା କେତେଗୁଡ଼ିଏ ନିୟମ ଅନୁସା
କାର୍ଯ୍ୟକାରୀ ହେଉଛି।

ପୂର୍ବରୁ ଯେଉଁ ସୁଚିନ୍ତିତ ଯୋଜନା କଥା କୁହାଗଲା ତାହ
ହେଉଛି ପ୍ରାଣୀର କ୍ରମବିକାଶ। ସଂସାରର ସମସ୍ତ ପ୍ରାଣୀ କ୍ରମବିକା
ପଥରେ ଧାବମାନ। ସମସ୍ତେ ଦିନେ କ୍ରମବିକାଶ ପଥରେ ଗ
କରି ଆଧ୍ୟାତ୍ମିକ ଉନ୍ନତିର ଚରମ ସୀମାରେ ପହଞ୍ଚିବେ। ଏହ
ଅବଶ୍ୟ ବହୁ ସମୟସାପେକ୍ଷ। ବହୁ ଜନ୍ମ ପରେ ପ୍ରାଣୀ ଏ
ଅବସ୍ଥାରେ ପହଞ୍ଚେ। କିନ୍ତୁ ସମସ୍ତେ ଯେ ଦିନେ ଏହି ଚରମ
ଉନ୍ନତ ଅବସ୍ଥା ଲାଭ କରି ଚିର ଶାନ୍ତି ଓ ଆନନ୍ଦର ଅଧିକାର
ହେବେ ଏ ବିଷୟରେ କୌଣସି ସନ୍ଦେହ ନାହିଁ। ଆଜି ଯେଉ
ଅନୁନ୍ନତ ବର୍ବର ଆଦିବାସୀ ଜଙ୍ଗଲରେ ପଶୁ ପରି ଜୀବନଯାପନ
କରୁଛି ଦିନେ ସେ ମଧ୍ୟ ସିଦ୍ଧ ପୁରୁଷ ହେବ। ଆମ୍ଭେମାନେ ସମସ୍ତେ
ଭଗବାନଙ୍କର ଅଂଶ ଓ ଦିନେ ତାଙ୍କରି ମଙ୍ଗଳମୟ ଯୋଜନା
ଅନୁଯାୟୀ ତାଙ୍କରି ପରି ହେବା। "Ye, therefore, shall be
perfect, as your heavenly father is perfect" ବାଇବେଲର
ଏହି ଉକ୍ତି ଅକ୍ଷରେ ଅକ୍ଷରେ ସତ୍ୟ।

ଅନେକ ସମୟରେ ପ୍ରଶ୍ନ ଉଠେ, ଭଗବାନ୍ ଯଦି ଦୟାମୟ
ଓ ମଙ୍ଗଳମୟ, ଆମ୍ଭେମାନେ ଯଦି ତାଙ୍କର ଗୋଟିଏ ଗୋଟିଏ
କ୍ଷୁଦ୍ର ଅଂଶ ଓ ସମସ୍ତେ ଦିନେ କ୍ରମବିକାଶର ଶୀର୍ଷ ସୀମାକୁ ଯାଇ
ତାଙ୍କରି ପରି ହେବା ତେବେ ସଂସାରରେ ଏତେ ଦୁଃଖ, ଯାତନା
ଓ କଷ୍ଟ କାହିଁକି ରହିଛି? ଆମ୍ଭେମାନେ ଚାରିଆଡ଼େ ଦେଖିବାକୁ
ପାଉ ଯେ ସଂସାରରେ ଅନ୍ୟାୟ ଅତ୍ୟାଚାର ବ୍ୟାପୀ ରହିଛି।

ଚାରିଆଡ଼େ ଅସତ୍ୟର ଓ ଅନ୍ୟାୟର ଜୟ ହେଉଛି। ଖରାପ
ଲୋକେ ସୁଖରେ କାଳ କଟାଉଛନ୍ତି ଓ ଭଲ ଲୋକମାନଙ୍କର
ଦୁଃଖ କଷ୍ଟର ସୀମା ନାହିଁ। ଏଥିରୁ କିପରି ବିଶ୍ୱାସ ହେବ ଯେ ଏହି
ପୃଥିବୀ ଗୋଟିଏ ସୁଚିନ୍ତିତ ଓ ସୁନିୟନ୍ତ୍ରିତ ଯୋଜନା ଅନୁସାରେ
ଗତି କରୁଛି ଓ ଏହା ନ୍ୟାୟ ଓ ସତ୍ୟ ଉପରେ ପ୍ରତିଷ୍ଠିତ? ପ୍ରକୃତରେ
କିନ୍ତୁ ପୃଥିବୀ ନ୍ୟାୟ ଓ ସତ୍ୟ ଉପରେ ପତ୍ରିଷ୍ଠିତ ଓ ପ୍ରାଣୀ ମାତ୍ରେ
ହିଁ କ୍ରମବିକାଶ ପଥରେ ଅଗ୍ରସର ହେଉଛନ୍ତି; କିଏ ଦ୍ରୁତ ଗତିରେ,
କିଏ ବା ଧୀରେ ଧୀରେ। ବାହାର ଜଗତର ଝଡ଼ଝଞ୍ଝା ଓ ବ୍ୟକ୍ତିଗତ
ଜୀବନର ଦୁଃଖ କଷ୍ଟରେ ଭୁଲି ନ ଯାଇ ସ୍ଥିର ମନରେ
ଭଗବାନଙ୍କର ଯୋଜନାକୁ ବୁଝିବାକୁ ଚେଷ୍ଟା କଲେ ଦେଖାଯିବ
ଯେ ଏହି ଝଡ଼ଝଞ୍ଝା ଓ ଦୁଃଖକଷ୍ଟ କ୍ଷଣସ୍ଥାୟୀ। ବନ୍ୟାର ପ୍ରବଳ
ସ୍ରୋତରେ କୁଟାଖିଏ ଭାସିଗଲା ପରି କ୍ରମବିକାଶର ସ୍ରୋତରେ
ଏହି ଦୁଃଖ କଷ୍ଟ କୁଆଡ଼େ ଭାସିଯାଏ। ବିକାଶ ଯୋଜନାର
ପଟ୍ଟଭୂମିରେ ମନୁଷ୍ୟ ଆତ୍ମାର ଶତ ଶତ ଜନ୍ମର ଘଟଣାବଳୀର
ବିଚାର କଲେ ଦୁଃଖ, କଷ୍ଟ, ଯାତନାର କ୍ଷଣସ୍ଥାୟିତ୍ୱ ଓ ଉଦ୍ଦେଶ୍ୟ
ବୁଝିହେବ।

ସଂସାରରେ ଯେ ଯେଉଁ ଅବସ୍ଥାରେ ଥାଉ ନା କାହିଁକି,
ଏହା ଆକସ୍ମିକ ଭାବରେ ଘଟିନାହିଁ। ଅନ୍ୟାୟ ଭାବରେ
କାହାରିକୁ ଦୁଃଖ କଷ୍ଟ ଦିଆଯାଇ ନାହିଁ। ଯାହାର ଯାହା ପ୍ରାପ୍ୟ
ସେ ତାହା ପାଇଛି। ସଂସାରରେ ଯେ ଯେଉଁ ଅବସ୍ଥାରେ ଅଛି,
ସେ ତାହା ପାଇଛି। ସଂସାରରେ ଯେ ଯେଉଁ ଅବସ୍ଥାରେ ଅଛି,
ସେ ତାହା ନିଜେ ଅର୍ଜିଛି। କେବଳ ଗୋଟିଏ ଜନ୍ମର ଘଟଣାବଳୀ
ବିଶ୍ଳେଷଣ କଲେ ଏହା ଉପଲବ୍ଧି କରିହେବ ନାହିଁ। ଜନ୍ମାନ୍ତର
ଓ କର୍ମବାଦର ନିୟମଗୁଡ଼ିକ ଭଲ ଭାବରେ ବୁଝି ପାରିଲେ
ଏହା ହୃଦୟଙ୍ଗମ କରିହେବ। ଜନ୍ମାନ୍ତର ଓ କର୍ମବାଦ ବିଷୟ

ପରବର୍ତ୍ତୀ ଅଧ୍ୟାୟମାନଙ୍କରେ ବିଷଦଭାବରେ ଆଲୋଚନା କରାଯିବ। ବର୍ତ୍ତମାନ ଏତିକି ଜାଣିଲେ ଯଥେଷ୍ଟ ହେବ ଯେ ସଂସାରରେ ଯେଉଁ ଯାତନା, କଷ୍ଟ ଓ ଦୁଃଖ ଆତ୍ମମାନଙ୍କୁ ବିବ୍ରତ କରୁଛି ତାହା ଆମ୍ଭେମାନେ ଆତ୍ମମାନଙ୍କର ପୂର୍ବଜନ୍ମଗୁଡ଼ିକରେ କରିଥିବା କର୍ମଦ୍ୱାରା ଅର୍ଜିଛୁ। ଏଗୁଡ଼ିକ ଆତ୍ମମାନଙ୍କ ଉପରେ କେହି ଜୋର କରି ଅନ୍ୟାୟ ଭାବରେ ଲଦି ଦେଇନାହିଁ। ଏହା ମଧ୍ୟ ମନେ ରଖିବାକୁ ହେବ ଯେ, ଏହି ଦୁଃଖ, କଷ୍ଟ, ଯାତନା ଓ ଶୋକ ଭିତରେ ହିଁ ଆତ୍ମମାନଙ୍କର ଉନ୍ନତିର ବୀଜ ନିହିତ ଅଛି। ଏହା ଆତ୍ମମାନଙ୍କୁ ସାହସ, ଧୈର୍ଯ୍ୟ, ଦୃଢ଼ତା, କଷ୍ଟସହିଷ୍ଣୁତା ଓ ଅନ୍ୟାନ୍ୟ ସଦ୍‌ଗୁଣାବଳୀ ଶିଖାଏ ଓ ତାହାରି ଭିତର ଦେଇ ଆତ୍ମମାନଙ୍କର ପ୍ରଗତି କରାଏ। ଭଗବାନଙ୍କର ନିୟମ ଏପରି ଯେ, ଆତ୍ମମାନଙ୍କର ଖରାପ କାମ କରିବାର ଶକ୍ତି ସୀମିତ, କିନ୍ତୁ ଭଲ କାମ କରିବାର ଶକ୍ତି ଅସୀମ। ଗୋଟିଏ ଲୋକ ଯେତେ ଖରାପ ହୋଇ ଥାଉନା କାହିଁକି, ସେ ପ୍ରକୃତିର ନିୟମ ଅନୁସାରେ ଦିନେ ଭଲ ହେବାକୁ ବାଧ ହେବ। ତା'ର ଖରାପ କାମର ଫଳ ସ୍ୱରୂପ ତା'ର ଭଲ ହେବାର ସୁବିଧା ଯେତେ ସଂକୁଚିତ ହେଲେ ମଧ୍ୟ ତାରି ଭିତରେ ସେ ଭଲ ହେବାର ସୁବିଧା ଓ ସୁଯୋଗ ପାଇବ ଓ ଧୀରେ ଧୀରେ ଭଲ ହେବାକୁ ଆରମ୍ଭ କରିବ। ମନୁଷ୍ୟ ଭାବେ ଯେ ସୁବିଧା ଓ ସୁଯୋଗର ଅଭାବରୁ ସେ ଭଲ କାମ କରି ପାରୁନାହିଁ ବରଂ ଏପରି କାମ କରିବାକୁ ବାଧ ହେଉଛି, ଯାହା ତା'ର ବିବେକାନୁମୋଦିତ ନୁହେଁ। ଉଦାହରଣ ସ୍ୱରୂପ, ଯେ ଗରିବ ସେ ଭାବୁଛି ଯେ ତାକୁ ଯଥେଷ୍ଟ ରୋଜଗାର କରିବାର ସୁବିଧା ଓ ସୁଯୋଗ ଆଗରୁ ମିଳିଥିଲେ ସେ ଧନୀ ହୋଇଥାନ୍ତା ଓ ଅନେକ ଲୋକହିତକର କାମ କରିଥାନ୍ତା ତା'ର ଅନେକ ଦୁର୍ଗୁଣ ଯାହା

ଅର୍ଥାଭାବରୁ ଉଦ୍ଭବ ହୋଇଛି ତାହା ନଥାନ୍ତା। ଏହା ସବୁବେଳେ ସତ ନୁହେଁ। ପ୍ରଥମ କଥା, ତାହାର ଗରିବ ହେବାର କାରଣ କ'ଣ? ତାହାର ଅର୍ଥୋପାର୍ଜନ କରିବାର ସୁବିଧା ଓ ସୁଯୋଗ ନାହିଁ କାହିଁକି? ଏହା ତାହାର ପୂର୍ବଜନ୍ମାର୍ଜିତ କର୍ମଫଳ ଓ ଏଥିପାଇଁ ସେ ନିଜେ ଦାୟୀ। ଦ୍ୱିତୀୟତଃ ସେ ଧନୀ ହୋଇଥିଲେ ଯେ ନିଃସ୍ୱାର୍ଥପର ଭାବରେ ଲୋକହିତକର କାମରେ ଧନ ବ୍ୟୟ କରିଥାନ୍ତା ଏହାର ନିଶ୍ଚୟତା କେଉଁଠି? ସଂସାରରେ ଅନେକ ଧନୀ ଲୋକ ଅଛନ୍ତି। ସେମାନେ ବିଳାସବ୍ୟସନରେ କଳାତିପାତ କରିବାକୁ ପସନ୍ଦ କରନ୍ତି। ଅନ୍ୟର ଉପକାର ଲାଗି ଧନବ୍ୟୟ କରନ୍ତି ନାହିଁ। କିନ୍ତୁ ଯେଉଁ ଗରିବ ଲୋକ ତା'ର ଗରିବ ହେବାର କାରଣ ବୁଝିବ ଓ ଅନ୍ୟ ଗରିବମାନଙ୍କ ପ୍ରତି ସହାନୁଭୂତିଶୀଳ ହେବ ସେ ଧନୀ ହେଲେ ଗରିବର ଉପକାର ଲାଗି ଧନ ବ୍ୟୟ କରିବ। ଏହିଠାରେ ହିଁ ତା'ର ଗରିବ ହେବାର ସାର୍ଥକତା ରହିଛି। ଗରିବ ହୋଇ ଦୁଃଖ ପାଇବାରୁ ସେ ଭଲ ହେବାର ସୁଯୋଗ ପାଇଲା। ଏହିପରି ଦେଖାଯିବ ଯେ ସଂସାରରେ ସୁଖ ଓ ଦୁଃଖ ଉଭୟର ସ୍ଥାନ ରହିଛି। ଗୋଟିକୁ ଛାଡ଼ି ଅନ୍ୟଟି ରହି ନ ପାରେ। ଯାହାକୁ ଆମ୍ଭେମାନେ ଦୁଃଖ କହୁଥାଇଁ ତା ଭିତରେ ସୁଖ ପ୍ରଚ୍ଛନ୍ନ ଭାବରେ ଅଛି ଓ ଯାହାକୁ ଆମ୍ଭେମାନେ ସୁଖ କହୁଥାଇଁ ତା ଭିତରେ ମଧ୍ୟ ଦୁଃଖର ବୀଜ ନିହିତ ଅଛି । ସଂକ୍ଷେପରେ କହିବାକୁ ଗଲେ ଦୁଃଖର ମାଧ୍ୟମରେ ହିଁ ଆତ୍ମମାନଙ୍କର ଚିରସୁଖ ଲାଭ କରିବାର ସୁଯୋଗ ରହିଛି। ରବୀନ୍ଦ୍ରନାଥ ଲେଖିଛନ୍ତି – "They are our aids to progress. They are to the spirit in us what the banks are to a river. Just as a river presses against its banks and is sped on its couse, so does man, the eternal, gains his spiritual momentum by pressing against limiting conditions of life on earth."

"ଦୁଃଖ ସବୁ ଆମର ପ୍ରଗତି ପଥର ସହାୟକ। ନଦୀର ବନ୍ଧ ନଦୀକୁ ଯେପରି ସାହାଯ୍ୟ କରେ, ଦୁଃଖ ସବୁ ଆତ୍ମାକୁ ସେହିପରି ସାହାଯ୍ୟ କରେ। ନଦୀ ଯେପରି ତା'ର ଦୁଇପଟେ ଥିବା ବନ୍ଧ ହେତୁ ଅନ୍ୟକୁଆଡ଼େ ମାଡ଼ି ନ ଯାଇ ତା'ର ଗନ୍ତବ୍ୟ ପଥରେ ଯାଏ ସେହିପରି ମନୁଷ୍ୟ ତା'ର ସାଂସାରିକ ଦୁଃଖକଷ୍ଟ ଲାଗି ବିପଥଗାମୀ ନ ହୋଇ ଆଧ୍ୟାତ୍ମିକ ପଥରେ ଗତି କରିବାର ପ୍ରେରଣା ପାଏ।"

ଏଠାରେ ଆଉ ଗୋଟିଏ ପ୍ରଶ୍ନ ସାଧାରଣତଃ ଉଠିଥାଏ। ଭଗବାନଙ୍କର ଯୋଜନାର ଉଦ୍ଦେଶ୍ୟ କ'ଣ ? ଆମ୍ଭେମାନେ ସମସ୍ତେ ତାଙ୍କରି ଅଂଶ ଓ ତାଙ୍କରି ଅଂଶରୂପେ ଥିଲୁ। ଆମ୍ଭମାନଙ୍କୁ ଏ ସଂସାରକୁ ପଠାଇ ଏତେ ଦୁଃଖକଷ୍ଟର ସମ୍ମୁଖୀନ କରାଇଥିବାର ଉଦ୍ଦେଶ୍ୟ କ'ଣ ? ଆମ୍ଭେମାନେ ପ୍ରଗତି ଚାହିଁ ନଥିଲୁ କି କ୍ରମବିକାଶ ପଥରେ ଅଗ୍ରସର ହୋଇ ଆଧ୍ୟାତ୍ମିକ ଉନ୍ନତି ଚାହିଁ ନଥିଲୁ। ଆମ୍ଭେମାନେ ଯେପରି ତାଙ୍କର ଅଂଶରୂପେ ଥିଲୁ ସେପରି ଥିଲେ ତ ବେଶ୍ ଭଲ ହୋଇଥାନ୍ତା। ତାହାହେଲେ କାହିଁକି ଭଗବାନ ଆମ୍ଭମାନଙ୍କୁ ଏ ସଂସାରକୁ ପଠାଇ ଏପରି ଦହଗଞ୍ଜା କରୁଛନ୍ତି। ଏହି ପ୍ରଶ୍ନର ସନ୍ତୋଷଜନକ ଉତ୍ତର ଏପର୍ଯ୍ୟନ୍ତ କେହି ଦେଇ ନାହାନ୍ତି। ତଥାପି ଅନେକ ଏହାର ଉତ୍ତର ଦେବାକୁ ଚିନ୍ତା କରିଛନ୍ତି ଓ ଚେଷ୍ଟା କରିଛନ୍ତି। ମହାତ୍ମା C. W. Leadbeater ତାଙ୍କର "Text book of Theosophy" ପୁସ୍ତିକାରେ ଯେଉଁ ଉତ୍ତରଟିକୁ ସର୍ବୋତ୍କୃଷ୍ଟ ବୋଲି ମନେ କରିଛନ୍ତି ତାହା ଦେଇଛନ୍ତି। ତାହା ନିମ୍ନରେ ଉଦ୍ଧାର କରାଗଲା :

"ଭଗବାନ ପ୍ରେମମୟ କିନ୍ତୁ ପ୍ରେମର ପୂର୍ଣ୍ଣ ବିକାଶ ଅନ୍ୟକୁ ପ୍ରେମ କରିବାରେ, ଅନ୍ୟଠାରୁ ପ୍ରେମ ପାଇବାରେ। ଅତଏବ

ଭଗବାନ ନିଜ ଅଂଶରୁ କ୍ରମବିକାଶ ପ୍ରଣାଳୀରେ ମନୁଷ୍ୟ ସୃଷ୍ଟି କରିଅଛନ୍ତି। ଏଥିଲାଗି ଭଗବାନ ନିଜକୁ ସୀମିତ କରିଅଛନ୍ତି। ନିଜର ଗୌରବ କିଞ୍ଚିତ୍ ହ୍ରାସ କରିଅଛନ୍ତି। ଆମ୍ଭେମାନେ ଯେତେବେଳେ ଆଧ୍ୟାତ୍ମିକ ଉନ୍ନତିର ଚରମ ସୀମାକୁ ଯାଇ ଭଗବାନଙ୍କ ସ୍ତରରେ ପହଞ୍ଚି ପାରିବା, 'ସୋଽହଂ' ଏହା ଉପଲବ୍ଧି କରିପାରିବା, ସେତେବେଳେ ଭଗବାନଙ୍କର ପ୍ରେମର ପୂର୍ଣ୍ଣ ବିକାଶ ହେଲା ବୋଲି ବୁଝିବାକୁ ହେବ। କାରଣ, ସେତେବେଳେ ଆମ୍ଭେମାନେ ତାଙ୍କରି ଦ୍ୱାରା ସୃଷ୍ଟ ହୋଇ ତାଙ୍କର ପ୍ରେମର ପୂର୍ଣ୍ଣ ପ୍ରତିଦାନ ଦେଇପାରିବା। ଏହାହିଁ ଭଗବାନଙ୍କର ଇଚ୍ଛା ଓ ଏହାହିଁ ତାଙ୍କର ଯୋଜନା।"

ଅତଏବ ଆମ୍ଭେମାନେ ଭଗବାନଙ୍କର ଅଂଶରୂପେ ତାଙ୍କରି ଭିତରେ ରହିବା ତାଙ୍କର ଇଚ୍ଛା ନୁହେଁ। ଗୋଟିଏ ଅଗ୍ନିଶିଖାରୁ ଶତ ଶତ ଅଗ୍ନିଶିଖା ବାହାରି ଚତୁର୍ଦ୍ଦିଗ ଆଲୋକମୟ କରିବା, ତାଙ୍କର ଇଚ୍ଛା। ତାଙ୍କରି ଭିତରେ ଆମ୍ଭମାନଙ୍କର ସତ୍ତା ହଜାଇ ଦେବାରେ ଆମ୍ଭମାନଙ୍କର ମଧ୍ୟ କୌଣସି ଗୌରବ ନାହିଁ। ନିଜକୁ ଉନ୍ନତ କରି ତାଙ୍କର ସମକକ୍ଷ ହେବାରେ ଆମ୍ଭମାନଙ୍କର ଗୌରବ। ଯେପରି ମଞ୍ଜିରୁ ଗଛ ହୋଇ, କଢ଼ରୁ ଫୁଲ ହୋଇ ମଞ୍ଜି ଓ କଢ଼ ପୂର୍ଣ୍ଣତା ପ୍ରାପ୍ତ ହୁଏ, ଠିକ୍ ସେପରି ଆମ୍ଭେମାନେ କ୍ରମବିକାଶ ପଥରେ ପୂର୍ଣ୍ଣତା ପ୍ରାପ୍ତ ହେବା।

ଆଗରୁ କୁହାଯାଇଛି ଯେ, ପରମେଶ୍ୱରଙ୍କ ବିଷୟରେ ଆମ୍ଭେମାନେ କୌଣସ ଧାରଣା କରି ପାରିବା ନାହିଁ। ତାଙ୍କର ଅବସ୍ଥିତି, କାର୍ଯ୍ୟ, ରୂପରେଖ ଏସବୁ ଆମ୍ଭମାନଙ୍କର ଧାରଣାର ବହୁତ ଉପରେ। ମନୁଷ୍ୟର ବୁଦ୍ଧି, ବିବେକ, ଜ୍ଞାନର ପରିସୀମା ଯେତେ ଉନ୍ନତ ହେଲେ ମଧ୍ୟ ପରମେଶ୍ୱରଙ୍କର ବିଷୟରେ କୌଣସି

ଧାରଣା କରିବା ତା' ପକ୍ଷରେ ସମ୍ଭବ ନୁହେଁ। କିନ୍ତୁ ଯେତେବେଳେ ଭଗବାନ ନିଜକୁ ପ୍ରକାଶ କରନ୍ତି ବା କହିବାକୁ ଗଲେ, ସେଥିପାଇଁ ଯେତେବେଳେ ସେହି ଉଚ୍ଚ ଆସନରୁ ତଳକୁ ଓହ୍ଲାଇ ଆସନ୍ତି ସେତେବେଳେ ମନୁଷ୍ୟ ତାଙ୍କ ବିଷୟରେ କିଛି ଧାରଣା କରିପାରେ। ସବୁ ଧର୍ମରେ ଭଗବାନଙ୍କର ଏହି ପ୍ରକାଶ ତ୍ରିବିଧ ବୋଲି କଥିତ ଅଛି। ତିନି ପ୍ରକାର ବା ତିନି ରୂପରେ ତାଙ୍କର ପ୍ରକାଶ। ହିନ୍ଦୁ ଧର୍ମରେ ଏହା ବ୍ରହ୍ମା, ବିଷ୍ଣୁ ଓ ମହେଶ୍ୱର ନାମରେ କଥିତ। ଖ୍ରୀଷ୍ଟ ଧର୍ମରେ ଏହା Holy spirit, Son ଓ Father ନାମରେ ବିଦିତ। Hebrew Kabbalistଙ୍କ ଧର୍ମରେ ଏମାନେ Chochman, Binah ଓ Kether ନାମରେ ଜ୍ଞାତ। ବ୍ରହ୍ମବିଦ୍ୟାରେ ଏହାଙ୍କୁ Third, Second and First aspects of the Logos ବୋଲି କହନ୍ତି। ଏହି ତିନି ପ୍ରକାରର ପ୍ରକାଶ ଆମ୍ଭମାନଙ୍କୁ ପୃଥକ୍ ପୃଥକ୍ ଦେଖାଗଲେ ମଧ୍ୟ ପ୍ରକୃତରେ ଏହା ଏକ ଭଗବାନଙ୍କର ତିନି ପ୍ରକାର ପ୍ରକାଶ। ଆଗରୁ କୁହାଯାଇଛି ଯେ, ଅଗଣିତ ବ୍ରହ୍ମାଣ୍ଡ ବା ସୌର ଜଗତ ରହିଛି ଓ ପ୍ରତ୍ୟେକ ସୌର ଜଗତ ଜଣେ ଦେବତା ବା ସୂର୍ଯ୍ୟନାରାୟଣଙ୍କର କର୍ତ୍ତୃତ୍ୱାଧୀନରେ ଅଛି। ସେ ସେହି ସୌର ଜଗତର ବିକାଶର (Evolution) ଭାର ନେଇଛନ୍ତି। ତାଙ୍କ ଅଧୀନରେ ବହୁ ଆଧ୍ୟାତ୍ମିକ ବ୍ୟକ୍ତି (Spiritual beings) କାମ କରୁଛନ୍ତି। ସେମାନଙ୍କୁ ଦେବା ବା Angels କୁହାଯାଏ। ସେମାନେ କିଏ କି କାର୍ଯ୍ୟ କରନ୍ତି ଆମ୍ଭେମାନେ ଜାଣୁନା; କିନ୍ତୁ ସେମାନେ ଭଗବାନଙ୍କର ଯୋଜନା ସଫଳ କରିବାରେ ସାହାଯ୍ୟ କରନ୍ତି ଓ ଆମ୍ଭମାନଙ୍କର ସୌରଜଗତରେ ଜୀବର କ୍ରମବିକାଶରେ ଗୁରୁତ୍ୱପୂର୍ଣ୍ଣ ଅଂଶ ଗ୍ରହଣ କରନ୍ତି।

ଆମ୍ଭମାନଙ୍କର ସୌର ଜଗତର ବସ୍ତୁ ସାତ ପ୍ରକାର ପରମାଣୁ ଦ୍ୱାରା ପ୍ରସ୍ତୁତ। ଏହି ପରମାଣୁ ଭୌତିକ ପରମାଣୁ ଅପେକ୍ଷା ବହୁ

ଗୁଣରେ ସୂକ୍ଷ୍ମ। ଏହି ସାତ ପ୍ରକାର ପରମାଣୁର ବିଭିନ୍ନ ପ୍ରକାର ସମ୍ମିଶ୍ରଣ ଦ୍ୱାରା ସାତ ପ୍ରକାର ମୌଳିକ ପଦାର୍ଥ ପ୍ରସ୍ତୁତ ହୁଏ। ପ୍ରତ୍ୟେକ ମୌଳିକ ପଦାର୍ଥ ତାହାର ପୂର୍ବତନ ମୌଳିକ ପଦାର୍ଥଠାରୁ ସୂକ୍ଷ୍ମତର ଓ ଗୋଟିଏ ନିର୍ଦ୍ଦିଷ୍ଟ ସ୍ତରର ଚୈତନ୍ୟ (Consciousness) ସେଥିରେ ଜଡ଼ିତ। ଗୋଟିଏ ନିର୍ଦ୍ଦିଷ୍ଟ ଧରଣର ପରମାଣୁ ଦ୍ୱାରା ପ୍ରସ୍ତୁତ ବସ୍ତୁ ଥିବା ସ୍ଥାନକୁ ଗୋଟିଏ ଲୋକ (Plane) ବା ଜଗତ (World) କୁହାଯାଏ। ଏହିପରି ସାତଟି ଲୋକ ବା ଜଗତ ଅଛି। ସେଗୁଡ଼ିକ ହେଉଛି-

Divine or Adi Plane - ଗୋଲୋକ
Monadic or Anupadak Plane - ବୈକୁଣ୍ଠ
Spiritual or Nirvanic Plane - ସତ୍ୟଲୋକ
Intuitional or Buddhic Plane - ତପଃଲୋକ, ଜନଲୋକ
Mental Plane - ମହଲୋକ, ସ୍ୱର୍ଗଲୋକ
Astral Plane - ଭୁବଲୋକ, ପ୍ରେତଲୋକ
Physical Plane- ଭୂଲୋକ

ଏହି ଲୋକଗୁଡ଼ିକ ପୃଥକ୍ ପୃଥକ୍ ସ୍ଥାନରେ ଅବସ୍ଥିତ ନୁହେଁ। ସମସ୍ତେ ଏକସ୍ଥାନ ଅଧିକାର କରିଅଛନ୍ତି; କିନ୍ତୁ ଉପରେ ଦିଆ ହୋଇଥିବା ତାଲିକାନୁସାରେ ତଳୁ ଉପରକୁ ଗଣିଲେ ପ୍ରତ୍ୟେକ ଉପର ଲୋକ ତଳ ଲୋକଠାରୁ ସୂକ୍ଷ୍ମତର ପଦାର୍ଥରେ ପ୍ରସ୍ତୁତ ଓ ଅଧିକ ଦୂର ବିସ୍ତୃତ। ପ୍ରତ୍ୟେକ ଲୋକରେ ପୁଣି ସାତଟି ଉପବିଭାଗ ଅଛି। ଏହି ଉପବିଭାଗଗୁଡ଼ିକ ମଧ୍ୟ ଗୋଟିଏ ଆଉ ଗୋଟିକ ଅପେକ୍ଷା (ତଳୁ ଉପରକୁ ଗଣିଲେ) ସୂକ୍ଷ୍ମତର ବସ୍ତୁରେ ପ୍ରସ୍ତୁତ। ଉଦାହରଣ ସ୍ୱରୂପ, ଭୁବଲୋକର ସୂକ୍ଷ୍ମତମ ଉପବିଭାଗର ବସ୍ତୁ ସ୍ୱର୍ଲୋକର ସ୍ଥୂଳତମ ଉପବିଭାର ବସ୍ତୁ ସଙ୍ଗେ ପ୍ରାୟ ସମାନ ବା

ଟିକିଏ ସ୍ଥୂଳତର। ବିଭିନ୍ନ ଲୋକ ଓ ପ୍ରତ୍ୟେକ ଲୋକର ବିଭିନ୍ନ
ଉପବିଭାଗ କେବଳ ପଦାର୍ଥର ସୂକ୍ଷ୍ମତା ବା ସ୍ଥୂଳତା ଦ୍ୱାରା
ପୃଥଗୀକୃତ, ସ୍ଥାନ ଦ୍ୱାରା ନୁହେଁ। ପଦାର୍ଥମାନଙ୍କର ଭିନ୍ନ ଭିନ୍ନ
ପ୍ରକାର କମ୍ପନ (Vibration) ଦ୍ୱାରା ଆମ୍ଭେମାନେ ଆତ୍ମମାନଙ୍କ
ଇନ୍ଦ୍ରିୟ ସାହାଯ୍ୟରେ ସେଗୁଡ଼ିକ ଜାଣିପାରି ଥାଉଁ (Perceive)।
ଆତ୍ମମାନଙ୍କର ଶରୀର ଉପାଦାନ, ଆମ୍ଭେମାନେ ଯେଉଁ ଜଗତରେ
ବାସ କରୁ ସେହି ଜଗତର ଉପାଦାନ ସଙ୍ଗେ ସମାନ। ସମାନ
ଉପାଦାନରେ ଉଭୟ ବସ୍ତୁ ପ୍ରସ୍ତୁତ ହୋଇଥିବାରୁ ଗୋଟିକର କମ୍ପନ
ଅନ୍ୟ ବସ୍ତୁ ଦ୍ୱାରା ଅନୁଭୂତ ହୋଇଥାଏ ଓ ତାଦୃଶ କମ୍ପନ ସେଠାରେ
ସୃଷ୍ଟି କରିଥାଏ। ସୂକ୍ଷ୍ମତର ପଦାର୍ଥର କମ୍ପନ ସ୍ଥୂଳତର ଉପାଦାନରେ
ପ୍ରସ୍ତୁତ ବସ୍ତୁକୁ ପ୍ରଭାବିତ କରି ପାରେ ନାହିଁ। ଏଥିଲାଗି ଭୁବଲୋକ
ଓ ସ୍ୱର୍ଗଲୋକର ପଦାର୍ଥସବୁ ଓ ପ୍ରାଣୀସବୁ ଆତ୍ମମାନଙ୍କ ନିକଟରେ
ସର୍ବଦା ଥିଲେ ମଧ୍ୟ ଆତ୍ମମାନଙ୍କର ଇନ୍ଦ୍ରିୟମାନଙ୍କ ଦ୍ୱାରା ତାହା
ଅନୁଭୂତ ହୋଇପାରେ ନାହିଁ। ବର୍ତ୍ତମାନ ବିଜ୍ଞାନ ପ୍ରମାଣ କରିଅଛି
ଯେ ସାତ ରଙ୍ଗର ସୌରକିରଣ ବ୍ୟତୀତ ଆହୁରି କେତେ ରଙ୍ଗର
କିରଣ ଅଛି ଯାହା ଚକ୍ଷୁ ଗ୍ରହଣ କରିପାରେ ନାହିଁ। ଏହାର କାରଣ
ହେଉଛି ଯେ ଏହି ଆଲୋକର କମ୍ପନ ଚକ୍ଷୁର ଅକ୍ଷିପଟ (Retina)
ଉପରେ ଅନୁଭୂତ କରିପାରେ ନାହିଁ। ମାତ୍ର ସେଗୁଡ଼ିକର ଅସ୍ତିତ୍ୱ
ଅତିସୂକ୍ଷ୍ମ ବୈଜ୍ଞାନିକ ଯନ୍ତ୍ରଦ୍ୱାରା ପ୍ରମାଣିତ ହୋଇଅଛି। Ultra violet
ray ଏହିପରି ଏକ କିରଣ। ହୁଏତ ବିଜ୍ଞାନର ପ୍ରଗତି ସଙ୍ଗେ ସଙ୍ଗେ
ଏପରି ଯନ୍ତ୍ର ଉଦ୍ଭାବିତ ହୋଇପାରେ ଯାହାଦ୍ୱାରା ଭୁବଲୋକ ଓ
ସ୍ୱର୍ଲୋକର ଉପାଦାନ ସବୁ ଦେଖାଯାଇ ପାରିବ।

ଉପରେ ଯେଉଁ ସାତଟି ଲୋକ କଥା କୁହାଗଲା ତାହାର
ନିମ୍ନତମ ଲୋକ (ସ୍ଥାନ ଅନୁସାରେ ନୁହେଁ, ବସ୍ତୁର ସୂକ୍ଷ୍ମତା

Helena Petrovna Blavatsky

ଅନୁସାରେ) ହେଉଛି ଆମର ଏହି ପୃଥିବୀ (Physical plane)। ଏହାର ବସ୍ତୁ ହେଉଛି ସ୍ଥୂଳତମ (Coarsest or densest)। ଏହା ମନୁଷ୍ୟର ପାର୍ଥିବ ଚୈତନ (Physical Consciousness) ପ୍ରକାଶ ପାଇଁ ଉପଯୁକ୍ତ ଉପାଦାନ। ଏଠାରେ ମନୁଷ୍ୟ ସ୍ଥୂଳ ଶରୀରରେ (Physical body) ବାସ କରେ। ତା ଉପରକୁ ଭୁବଲୋକ (Astral plane)। ଏହାର ବସ୍ତୁ ପୃଥିବୀର ବସ୍ତୁ ଅପେକ୍ଷା ସୂକ୍ଷ୍ମତର ଓ ମନୁଷ୍ୟ ମୃତ୍ୟୁପରେ ତାହାର କାମଦେହରେ (astral body) ଏହି ଲୋକରେ ବାସ କରେ। ଏହି ଲୋକ କାମନା, ବାସନା ଓ ଅନୁଭବର ଲୋକ; ଅର୍ଥାତ୍ ଏହି ଲୋକର ଉପାଦାନ କାମନା ବାସନା ଓ ଅନୁଭୂତିଗୁଡ଼ିକୁ (Astral consciousnes) ଜାଗରିତ କରିବା ପାଇଁ ଉପଯୁକ୍ତ। ଏହା ଉପରକୁ ସ୍ୱର୍ଗଲୋକ (Mental plane)। ଏହାର ଉପାଦାନ ଭୁବଲୋକ ଅପେକ୍ଷା ଆହୁରି ସୂକ୍ଷ୍ମ। ବୁଦ୍ଧି ଓ ଭାବନା (Congnition and thought) ଜାଗରିତ କରିବା ପାଇଁ ଏହାର ଉପାଦାନ ଉପଯୁକ୍ତ। ଏହି ଲୋକ ଦୁଇଭାଗରେ ବିଭକ୍ତ, ଯଥା - ରୂପ ଓ ଅରୂପ। ଏହି ଲୋକର ନିମ୍ନତମ ଚାରିଟି ଉପବିଭାଗ ରୂପ ଓ ଉପର ତିନୋଟି ଉପବିଭାଗ ଅରୂପ। ଭୁବଲୋକ ପରେ ମନୁଷ୍ୟ ଏହି ଲୋକର ଉପର୍ଯ୍ୟୁକ୍ତ ଦୁଇ ଉପବିଭାଗରେ ଯଥାକ୍ରମେ ମନୋଦେହରେ (Mental body) ଓ କାରଣ ଶରୀରରେ (Causal body) ବାସ କରେ। ଏହା ଉପରକୁ ତପଃ ଲୋକ (Intuitional or Buddhic plane)। ଏହା ମନୁଷ୍ୟ ଆତ୍ମାର ଚିର ଆନନ୍ଦମୟ ବାସସ୍ଥାନ। ଏଠାରେ ମନୁଷ୍ୟ ତା'ର Buddhic ଶରୀରରେ ଥାଏ। ଏଠାରେ ମନୁଷ୍ୟ ଉପଲବ୍ଧ କରେ ଯେ, ସମସ୍ତଙ୍କର ଆତ୍ମା ଏକ, ପ୍ରାଣଶକ୍ତି ଏକ ଓ ସମସ୍ତେ ଭଗବାନଙ୍କର ଅଂଶବିଶେଷ। ଜୀବନର ଏକତା (Oneness or unity of life)

ଏଠାରେ ପୂର୍ଣ୍ଣ ଭାବରେ ପ୍ରାଣୀ ଅନୁଭବ କରେ ଓ ଏହି ଅନୁଭୂ
ହେତୁ ଚିର ଆନନ୍ଦମୟ ଅବସ୍ଥାରେ ରହେ। ଏହା ଉପରକୁ ସ
ଲୋକ (Spiritual or Nirvanic Plane)। ଏହା ମନୁଷ୍ୟ ଆତ୍ମା
ସର୍ବୋଚ୍ଚ ବାସସ୍ଥାନ। ବ୍ରହ୍ମବିଦ୍ୟାର ଯେଉଁମାନଙ୍କୁ Master
କୁହାଯାଏ, ଅର୍ଥାତ୍ ଯେଉଁ ଜୀବନ୍ମୁକ୍ତ ସିଦ୍ଧ ପୁରୁଷମାନେ
କ୍ରମବିକାଶର ଶେଷ ସୀମାରେ ପହଞ୍ଚି ସାରିଲେଣି ଜନ୍ମମରଣ
ବନ୍ଧନରୁ ମୁକ୍ତିଲାଭ କରି ସାରିଲେଣି, ସେହି ମହାତ୍ମାମାନଙ୍କ
ଏହି ଲୋକ ହେଉଛି ବାସସ୍ଥାନ। ଏହା ଉପରକୁ ଦୁଇଟି ଲୋ
ଅଛି, ଅର୍ଥାତ୍ ବୈକୁଣ୍ଠ ଓ ଗୋଲକ (Monadic and Divine
Planes) ଏହା ସୂର୍ଯ୍ୟନାରାୟଣଙ୍କର (Solar logos) ବାସସ୍ଥାନ
ଏହି ଲୋକ ଓ ଏଠାକାର ବସ୍ତୁ ବିଷୟରେ କେହି କିଛି ଜାଣି
ନାହାନ୍ତି।

ଏଠାରେ ଆଉ ଗୋଟିଏ କଥା ଉଲ୍ଲେଖଯୋଗ୍ୟ। ଉପରେ
ଯେଉଁ ସାତଟି ଲୋକ କଥା କୁହାଗଲା ତାହା କେବଳ ଆମ
ପୃଥିବୀ ସମ୍ପର୍କରେ କୁହାଗଲା। ଏହି ସାତଟି ଲୋକ ଏକ ସ୍ଥାନ
ଅଧିକାର କରିଥିବାରୁ ଓ ପ୍ରତ୍ୟେକ ନିମ୍ନ ଲୋକଠାରୁ ଆୟତନରେ
ବଡ଼ ହୋଇଥିବାରୁ ପ୍ରତ୍ୟେକ ଉପର ଲୋକ ଭିତରେ ନିମ୍ନ
ଲୋକଟି ଅନ୍ତର୍ଭୁକ୍ତ। ଏହି ହିସାବରେ ଦେଖିବାକୁ ଗଲେ
ଆମ୍ଭମାନଙ୍କର ଭୂଲୋକ (Physical Plane) ସବୁଠାରୁ ସାନ ଓ
ଗୋଲୋକ (Divine plane) ସବୁଠାରୁ ବଡ଼। ଅନ୍ୟାନ୍ୟ
ଗ୍ରହମାନଙ୍କ ମଧ୍ୟରେ ଏହିପରି ସାତଟି ଲୋକ ଅଛି ଓ ସେମାନଙ୍କର
ସୂକ୍ଷ୍ମ ଲୋକ ସବୁ ସେମାନଙ୍କର ସ୍ଥୂଳଲୋକ ଅପେକ୍ଷା ମଧ୍ୟ
ବହୁଗୁଣରେ ଅଧିକ ବିସ୍ତୃତ। ଅତଏବ ଯଦିଓ ଆମ୍ଭମାନଙ୍କର
ଭୂଲୋକ (Physical plane of earth) ଓ ଚନ୍ଦ୍ରଗ୍ରହର ଭୂଲୋକ

(Physical plane of the moon) ଭିତରେ ୨,୪୦,୦୦୦
ମାଇଲ ଦୂରତା ଅଛି, ଯେତେବେଳେ ଚନ୍ଦ୍ର ଆମ ପୃଥିବୀର
ନିକଟତମ ହୁଏ, ସେତେବେଳେ ଆମ ପୃଥିବୀର ଭୁବଲୋକ
(Astral plane) ଓ ଚନ୍ଦ୍ରଗ୍ରହର ଭୁବଲୋକ ପରସ୍ପରକୁ ସ୍ପର୍ଶ
କରନ୍ତି। ପ୍ରତ୍ୟେକ ଗ୍ରହ ସୂର୍ଯ୍ୟ ଚାରିପଟେ ବୁଲିଲାବେଳେ ତାହାର
ସବୁ ଲୋକଗୁଡ଼ିକ ସହିତ ବୁଲୁଛି। ଏହିପରି ନଅଟି ଗ୍ରହ ସୂର୍ଯ୍ୟ
ଚାରିପଟେ ବୁଲୁଛନ୍ତି।

●

ତୃତୀୟ ଅଧ୍ୟାୟ

ମନୁଷ୍ୟ ଓ ତାହାର ଶରୀର

ପୂର୍ବବର୍ତ୍ତୀ ଅଧ୍ୟାୟରେ କୁହାଯାଇଛି ଯେ ମନୁଷ୍ୟ ଆତ୍ମା ସର୍ବୋଚ୍ଚ ବାସସ୍ଥାନ ହେଲା ସତ୍ୟଲୋକ (Spiritual or Nirvanic plane)। ଏହାର ଅର୍ଥ ଏହି ଯେ ମନୁଷ୍ୟ ଆତ୍ମା ଭଗବାନଙ୍କର ଅଂଶବିଶେଷ ହୋଇଥିବାରୁ ଏହାର ପ୍ରକୃତ ବାସସ୍ଥାନ ବୈକୁଣ୍ଠ ଧାମ (Monadic plane) କିନ୍ତୁ ସେଠାରେ ଏହା ପରମେଶ୍ୱରଙ୍କର ଅଂଶ ବିଶେଷ ରୂପେ ଥାଏ ଏବଂ ବ୍ରହ୍ମବିଦ୍ୟାରେ ଏହାକୁ (Monad) ବୋଲି କହନ୍ତି। କ୍ରମବିକାଶ ଲାଗି ଏହି Monad ସତ୍ୟଲୋକରେ ପ୍ରକାଶ ପାଏ। ଯେପରି ପରମେଶ୍ୱରଙ୍କର ବିକାଶ ତ୍ରିବିଧ, ସେହିପରି Monadର ପ୍ରକାଶ ମଧ୍ୟ ତ୍ରିବିଧ - ଏହାର ଗୋଟିଏ ଅଂଶ ସତ୍ୟଲୋକରେ ରହେ ଏବଂ ଏହାକୁ ଆମ୍ଭେମାନେ Spirit କହୁ। ଏହାର ଦ୍ୱିତୀୟ ଅଂଶ ତପଃଲୋକରେ (Intuitional plane) ପ୍ରକାଶ ପାଏ ଓ ଆମ୍ଭେମାନେ ଏହାକୁ Intuition କହୁ। ଏହାର ତୃତୀୟ ଅଂଶ ସ୍ୱର୍ଗଲୋକର ଅରୂପ ବିଭାଗରେ (Formless portion of the mental plane) ରହେ ଓ ଏହାକୁ ଆମ୍ଭେମାନେ Intellect କହୁ। ଏହି ତିନୋଟି ଅଂଶକୁ ଏକତ୍ର ଭାବରେ ଆତ୍ମା କୁହାଯାଏ।

କାରଣ ଶରୀରରେ (Causal body) ଏହାର ପ୍ରକାଶ ଓ ଉଚ୍ଚତର ସ୍ୱର୍ଗଲୋକ (higher mental plane) ଏହାର ବାସସ୍ଥାନ। ମନୁଷ୍ୟତ୍ୱର ଆରମ୍ଭଠାରୁ ଭଗବତ୍‌ପ୍ରାପ୍ତି ପର୍ଯ୍ୟନ୍ତ ଏହି ଆତ୍ମାର କ୍ରମବିକାଶ ଛଡ଼ା ଆଉ କିଛି ପରିବର୍ତ୍ତନ ହୁଏ ନାହିଁ। ତାହାର ଜନ୍ମ, ମୃତ୍ୟୁ, ଜରା, ବ୍ୟାଧି, ଇତ୍ୟାଦି କିଛି ନାହିଁ। ଆମ୍ଭେମାନେ ଯାହାକୁ ଏକ ଜୀବନକାଳ କହୁ ତାହା ଆତ୍ମାର ଜୀବନକାଳର ଗୋଟିଏ ଦିନ ପରି। ଆମ୍ଭେମାନେ ଯାହାକୁ ଶରୀର ବା ଦେହ କହୁ ତାହା ଆତ୍ମାର ଗୋଟିଏ ପୋଷାକ ପରି। ସେ ଏହା କ୍ରମବିକାଶ ପାଇଁ ପରିଧାନ କରିଥାଏ।

କାରଣ ଶରୀରରେ ଥିବା ଆତ୍ମାର ଏହି ଦୃଶ୍ୟମାନ ସ୍ଥୂଳଶରୀର (Physical body) ଧାରଣ କରିବା ପୂର୍ବରୁ ଆଉ ଦୁଇଟି ଅଦୃଶ୍ୟ ସୂକ୍ଷ୍ମ ଦେହ ଧାରଣ କରିଥାଏ। ଯେତେବେଳେ ଆତ୍ମା ପୁନର୍ଜନ୍ମ ନେବାକୁ ଆସେ ସେ ପ୍ରଥମେ ନିମ୍ନତର ସ୍ୱର୍ଗଲୋକର ପଦାର୍ଥରେ ନିଜକୁ ଆବୃତ କରେ। ଏହାକୁ ତାହାର ମନୋଦେହ (mental body) ବୋଲି କୁହାଯାଏ। ଏହି ଦେହଦ୍ୱାରା ଆତ୍ମା ଭାବନା କରିପାରେ। ତାହାପରେ ସେ ଭୁବଲୋକର ପଦାର୍ଥରେ ନିଜକୁ ଆବୃତ କରେ। ଏହାକୁ ତାହାର କାମଦେହ (astral body) ବୋଲି କୁହାଯାଏ। ଏହି ଦେହ ଦ୍ୱାରା ସେ ତା'ର କାମନା ଓ ବାସନା ଅନୁଭବ କରେ। କାମନା ଓ ବାସନା ସହିତ ଚିନ୍ତା ମଧ୍ୟ ଜଡ଼ିତଥାଏ। ସୁତରାଂ କାମନା ଓ ବାସନା କାମଦେହ ଓ ନିମ୍ନତର ମନୋଦେହ ଉଭୟଙ୍କ ଦ୍ୱାରା ଅନୁଭୂତ ହୁଏ। ତାହାପରେ ଆତ୍ମା ମାତୃଗର୍ଭରେ ସ୍ଥୂଳଦେହ (physical body) ଧାରଣ କରେ ଓ ସଂସାରରେ ଜନ୍ମଲାଭ କରେ। ସଂସାରରେ ଜୀବନ ଯାପନ କଲାପରେ

ପ୍ରଥମେ ସ୍ଥୂଳଦେହଟି ନଷ୍ଟ ହୋଇଯାଏ ଓ ଆତ୍ମା କାମଦେହ
ମନୋଦେହ ଓ କାରଣ ଶରୀରରେ ଭୁବଲୋକରେ ପ୍ରବେ
କରେ। ସଂସାରରେ ଏହାକୁ ମୃତ୍ୟୁ ବୋଲି କହନ୍ତି
ଭୁବଲୋକରେ ଆତ୍ମା କେତେଦିନ ବାସ କରିବ, ସଂସାର
କି ଧରଣର ଜୀବନଯାପନ କରିଛି ତାହା ଉପରେ ନିର୍ଭ
କରେ। ସେ ଯଦି ସଂସାରର କେବଳ ନୀଚ କାମନା
ବାସନାପୂର୍ଣ୍ଣ, ସ୍ୱାର୍ଥପର ଜୀବନଯାପନ କରିଥାଏ ତେବେ ତା
ଭୁବଲୋକରେ ଅଧିକ କାଳ ରହିବାକୁ ପଡ଼େ, କାରଣ ତାହା
କାମଦେହ ନଷ୍ଟ ହେବାକୁ ବହୁତ ଦିନ ଲାଗେ। ଯ
ସଂସାରରେ ତାହାର ନୀଚ ଧରଣର ସ୍ୱାର୍ଥପର କାମନା ବାସ
କମ୍ ଥାଏ, ତେବେ ତାହାର କାମ-ଦେହ ଶୀଘ୍ର ନ
ହୋଇଯାଏ। କାମଦେହ ନଷ୍ଟ ହୋଇଯିବା ଅର୍ଥ ମନୁଷ୍ୟ
ଦ୍ୱିତୀୟ ମୃତ୍ୟୁ। ଏହାପରେ ସେ ମନୋଦେହରେ
ସ୍ୱର୍ଗଲୋକରେ ବାସ କରେ। ଏଠାରେ ବାସକାଳର ଦୀର୍ଘତ
ମନୁଷ୍ୟ ସଂସାରରେ ଥିବାବେଳେ କି ଧରଣର ଚିନ୍ତା ଓ ଭାବନା
କରି ଆସିଛି ତାହା ଉପରେ ନିର୍ଭର କରେ। ଯଦି ସଂସାରରେ
ସେ ଉଚ୍ଚ ଚିନ୍ତା ଓ ମହତ୍ ଭାବନାରେ ସମୟ କଟାଇଥାଏ
ତେବେ ସେ ସ୍ୱର୍ଗଲୋକରେ ଅଧିକ କାଳ କଟାଏ; ଯଦି
ନୀଚ ଓ ସ୍ୱାର୍ଥପର ଚିନ୍ତାକରି ସମୟ କଟାଇଥାଏ ତେବେ ଅଳ୍ପ
ସମୟ କଟାଏ। ମନୋଦେହ ନଷ୍ଟ ହେବାପରେ ମନୁଷ୍ୟ
ତାହାର କାରଣ ଶରୀରରେ (ଯାହା କି ତାହାର ନିଜ ଶରୀର)
ଉଚ୍ଚତର ସ୍ୱର୍ଗ ଲୋକରେ (ଯାହା କି ତାହାର ନିଜ ବାସସ୍ଥାନ)
ବାସ କରେ। ଏଠାରେ ସାଧାରଣ ମନୁଷ୍ୟ ପୂର୍ଣ୍ଣ ଭାବରେ
ଜାଗରିତ ନଥାଏ, କାରଣ ଉଚ୍ଚତର ସ୍ୱର୍ଗଲୋକ ଯେଉଁ
ପଦାର୍ଥରେ ନିର୍ମିତ ତାହାର ସ୍ପନ୍ଦନ ଅତି ଦ୍ରୁତ ହୋଇଥିବାରୁ

ସାଧାରଣ ମନୁଷ୍ୟର ଅନୁନ୍ନତ କାରଣ ଶରୀର ଏହା ଗ୍ରହଣ
କରିପାରେ ନାହିଁ। ସେଥିଲାଗି ସାଧାରଣ ମନୁଷ୍ୟ ଏଠାରେ
ବେଶିଦିନ କଟାଇବାକୁ ଚାହେଁ ନାହିଁ। କିଛିକାଳ ବିଶ୍ରାମ ପରେ
ସେ ନିମ୍ନତର ଲୋକକୁ ଯିବାକୁ ଚାହେଁ; କାରଣ ନିମ୍ନତର
ଲୋକର ପଦାର୍ଥର ସ୍ପନ୍ଦନ ସେ ଗ୍ରହଣ କରିପାରେ ଓ
ସେଥିଲାଗି ସେଠାରେ ସେ ପୂର୍ଣ୍ଣ ଭାବରେ ଜାଗରିତ ରହେ।
ଅତଏବ ମନୁଷ୍ୟ ଉଚ୍ଚତର ସ୍ୱର୍ଗଲୋକରେ କିଛିକାଳ ବାସ
କଲାପରେ ପୁଣି ମନୋଦେହ, କାମଦେହ ଓ ସ୍ଥୂଳଦେହ
ଧାରଣ କରି ପୁନର୍ଜନ୍ମ ନିଏ। ଯେହେତୁ ଏହି ଦେହସବୁ
ସଂପୂର୍ଣ୍ଣ ନୂଆ ଓ ଏଥିରେ ତାହାର ପୁରୁଣା ଦେହସବୁର କୌଣସି
ଅବଶିଷ୍ଟାଂଶ ନଥାଏ, ସେ ପୂର୍ବ ଜନ୍ମମାନଙ୍କରେ କୌଣସି
କଥା ମନେ ରଖିପାରେ ନାହିଁ। ପୂର୍ବଜନ୍ମମାନଙ୍କର କୌଣସି
କଥା ମନେ ନ ପଡ଼ିଲେ ମଧ୍ୟ, ପୂର୍ବଜନ୍ମମନଙ୍କର ଅନୁଭୂତି ଓ
ଅଭିଜ୍ଞତା ତାହାର ଦେହରେ ଯେଉଁ ଦୋଷ ଗୁଣ ସବୁ ସୃଷ୍ଟି
କରି ଥାଆନ୍ତି ସେଗୁଡ଼ିକ ସେ ଏ ଜନ୍ମରେ ପ୍ରକାଶ କରେ।
ଅତଏବ ମନୁଷ୍ୟ ଯେଉଁସବୁ ଦୋଷ ଗୁଣ ନେଇ ସଂସାରରେ
ଜନ୍ମଲାଭ କରିଥାଏ, ତାହା ତାହାର ପୂର୍ବଜନ୍ମାର୍ଜିତ ।

ଆତ୍ମାର କ୍ରମବିକାଶ ଲାଗି ତାକୁ ବାରମ୍ବାର ଜନ୍ମଗ୍ରହଣ
କରିବାକୁ ପଡ଼େ ଓ ତାକୁ ବିଭିନ୍ନ ଦେହ ଧାରଣ କରିବାକୁ
ପଡ଼େ; କାରଣ ଏହି ଦେହଦ୍ୱାରା ହିଁ ସେ ବାହାର ଜଗତର
ସଂସ୍ପର୍ଶରେ ଆସେ ଓ ଅଭିଜ୍ଞତା ଲାଭ କରେ। ବିଭିନ୍ନ ପ୍ରକାରର
ଅଭିଜ୍ଞତା ଦ୍ୱାରା ତାହାର ଅନ୍ତର୍ନିହିତ ଶକ୍ତି ଓ ଐଶ୍ୱରିକ ଗୁଣାବଳୀ
ବିକାଶ ଲାଭ କରେ।

ପ୍ରଥମେ ମନୁଷ୍ୟର ନିଜ ଦେହ, ଅର୍ଥାତ୍ କାରଣ ଶରୀରର
ବିଚାର କରାଯାଉ। ଏହା ସ୍ୱର୍ଗଲୋକର ପ୍ରଥମ, ଦ୍ୱିତୀୟ ଓ

ତୃତୀୟ ଉପବିଭାଗର ପଦାର୍ଥରେ ନିର୍ମିତ। ଆଗରୁ କୁହାଯାଇ
ଯେ ସାଧାରଣ ମନୁଷ୍ୟର ଏହି ଦେହ ଅତି ଅଳ୍ପ ବିକଶିତ
ଆତ୍ମାର କ୍ରମୋନ୍ନତି ସଙ୍ଗେ ସଙ୍ଗେ ଏହି ଦେହ ଅଧିକ
ଅଧିକ ବିକାଶ ଲାଭ କରେ। ମନୁଷ୍ୟର ଅନ୍ତର୍ନିହିତ ଐଶ୍ୱରି
ଶକ୍ତି ଯେତେ ବିକାଶ ଲାଭ କରେ ଏହି ଦେହ ସେତେ
ଉଦ୍ଭାସିତ ହୁଏ। ସେଥିଲାଗି ଜୀବନ୍ମୁକ୍ତ ମହାପୁରୁଷମାନଙ୍କ
(Adepts) ଏହି ଦେହ ପୂର୍ଣ୍ଣ ଭାବରେ ବିକଶିତ। ଏହ
ଦିବ୍ୟଦୃଷ୍ଟିସମ୍ପନ୍ନ ଯେକୌଣସି ବ୍ୟକ୍ତି (Clairvoyant)
ଦେଖିପାରେ। କାରଣ ଶରୀର ସଠିକ୍ ଭାବରେ ବର୍ଣ୍ଣନା କରିବ
କଷ୍ଟକର, ଯେହେତୁ ସ୍ୱର୍ଗଲୋକର ଇନ୍ଦ୍ରିୟ ଓ ମର୍ତ୍ତ୍ୟଲୋକ
ଇନ୍ଦ୍ରିୟ ଭିତରେ ବହୁତ ପାର୍ଥକ୍ୟ। ଦିବ୍ୟଦୃଷ୍ଟିସମ୍ପନ୍ନ ବ୍ୟକ୍ତିମାନେ
ସ୍ୱର୍ଗଲୋକରେ କାରଣ ଶରୀର ଦେଖିଲା ପରେ ମର୍ତ୍ତ୍ୟଲୋକକୁ
ଆସି ତାକୁ ମର୍ତ୍ତ୍ୟଲୋକ ଭାଷାରେ ଠିକ୍ ଠିକ୍ ବର୍ଣ୍ଣନା
କରିପାରନ୍ତି ନାହିଁ। ତଥାପି ଯାହା ସେମାନେ ବର୍ଣ୍ଣନା କରିଛନ୍ତି
ସେଥିରୁ ଜଣାଯାଏ ଯେ ଏହା ଅଣ୍ଡାକୃତି ଓ ସମସ୍ତ ସ୍ଥୂଳ ଶରୀରକୁ
ବ୍ୟାପୀ ସ୍ଥୂଳ ଶରୀର ଚାରିପଟୁ ପ୍ରାୟ ୧୮ ଇଞ୍ଚ ବାହାରକୁ
ବାହାରିଥାଏ। ଆଦିମ ମନୁଷ୍ୟ ଅତ୍ୟନ୍ତ ଅନୁନ୍ନତ ଥିବା ହେତୁ
ତାହାର କାରଣ ଶରୀରରେ କୌଣସି ବର୍ଣ୍ଣ ନ ଥାଏ ଓ ଏହା
ସ୍ୱଚ୍ଛ (transparent) ଥାଏ। ଉନ୍ନତି ସଙ୍ଗେ ସଙ୍ଗେ ମନୋଦେହ
ଓ କାମଦେହର ସ୍ପନ୍ଦନ ପାଇ ପାଇ ଏହା ବିକଶିତ ହୁଏ।
ସାଧାରଣତଃ ମନୁଷ୍ୟ ଯେତେବେଳେ ନିରାକାର ପଦାର୍ଥର
ଚିନ୍ତା (abstract thought) କରିପାରେ ବା ଯେତେବେଳେ
ତା'ର ନିଃସ୍ୱାର୍ଥପର ସଦିଚ୍ଛା ଜାଗରିତ ହେବା ଭଳି ଅବସ୍ଥା
ଆସେ, ସେତେବେଳେ ତା'ର କାରଣ ଶରୀର ସ୍ପନ୍ଦିତ ହେବାକୁ
ଆରମ୍ଭ କରେ। ଯେତେବେଳେ ତା'ର କାରଣ ଶରୀର ସ୍ପନ୍ଦିତ

ହୁଏ ସେତେବେଳେ ତାହା ନାନା ବର୍ଣ୍ଣରେ ବିଭୂଷିତ ହୁଏ ଓ
ଅବର୍ଣ୍ଣନୀୟ ସୌନ୍ଦର୍ଯ୍ୟରେ ପରିପୂର୍ଣ୍ଣ ହୁଏ। ଏହି ବର୍ଣ୍ଣ ଓ ଭାବ
ମଧ୍ୟରେ ପରସ୍ପର ସମ୍ପର୍କ ଅଛି। ନିଃସ୍ୱାର୍ଥପର ସ୍ନେହଭାବ ଦ୍ୱାରା
ସ୍ପନ୍ଦିତ ହେଲେ କାରଣ ଶରୀରରେ ଫିକା ଗୋଲାପି ରଙ୍ଗ
ଦେଖାଯାଏ। ହଳଦିଆ ରଙ୍ଗ ମାନସିକ ଶକ୍ତିର ପରିଚୟ ଦିଏ,
ସହାନୁଭୂତି ଶାଗୁଆ ରଙ୍ଗରେ ପ୍ରକାଶ ପାଏ, ଭକ୍ତିରସ
ନୀଳବର୍ଣ୍ଣରେ ପ୍ରତିଫଳିତ ହୁଏ ଇତ୍ୟାଦି। କାମଦେହ ଓ
ମନୋଦେହରେ ମଧ୍ୟ ବର୍ଣ୍ଣମାନଙ୍କର ଅର୍ଥ ଏହିପରି; କିନ୍ତୁ
ଯେତେ ଆମ୍ଭେମାନେ ସ୍ଥୂଳତର ଦେହ ଆଡ଼କୁ ଯିବା,
ରଙ୍ଗଗୁଡ଼ିକ ସେତେ ଫିକା ଓ ଅନୁଜ୍ଜ୍ୱଳ ଦେଖାଯିବ। ବିଭିନ୍ନ
ରଙ୍ଗ ଓ ତାହାର ଅର୍ଥ ବିଷୟରେ ବେଶୀ କିଛି ଜାଣିବାକୁ
ଚାହିଁଲେ ପାଠକମାନେ C. W. Leadbeaterଙ୍କ ରଚିତ Man
: Visible and Invisible ଓ C. W. Leadbeater ଏବଂ Mrs.
Annie Besant ଙ୍କ ରଚିତ Thought Forms ପୁସ୍ତକଦ୍ୱୟ
ପଢ଼ିପାରିବେ।

କ୍ରମବିକାଶ ପଥରେ ମନୁଷ୍ୟ ବହୁ ଅବାଞ୍ଛିତ ଓ ଅନିଷ୍ଟକାରୀ
ଦୁର୍ଗୁଣସବୁ ହାସଲ କରିଥାଏ, କିନ୍ତୁ ଏଗୁଡ଼ିକ କାରଣ ଶରୀରରେ
ସ୍ଥାନ ପାଇ ପାରନ୍ତି ନାହିଁ। କାମ, କ୍ରୋଧ, ଗର୍ବ, କାମୁକତା,
ଈର୍ଷା, ଅହଙ୍କାର ଇତ୍ୟାଦି ଦୁର୍ଗୁଣସବୁ କାମଦେହ ଓ ମନୋଦେହରେ
ସ୍ପନ୍ଦନ ଆଣିପାରନ୍ତି; କାରଣ ଏହି ଦେହଗୁଡ଼ିକ ସ୍ଥୂଳତର ପଦାର୍ଥରେ
ନିର୍ମିତ। କିନ୍ତୁ କାରଣ ଦେହରେ ଏହି ଦୁର୍ଗୁଣଗୁଡ଼ିକ କୌଣସି
ସ୍ପନ୍ଦନ ଆଣିପାରନ୍ତି ନାହିଁ; କାରଣ ଏହା ସୂକ୍ଷ୍ମତର ପଦାର୍ଥରେ
ନିର୍ମିତ। କେବଳ ଯେଉଁସବୁ ଉଚ୍ଚ ବାସନା ଓ ଚିନ୍ତା କାମଦେହର
ସର୍ବୋଚ୍ଚ ତିନିଟି ସ୍ତରକୁ ଓ ତାହାର ଅନୁରୂପ ମନୋଦେହର ସ୍ତରକୁ
ସ୍ପନ୍ଦିତ କରିପାରେ, ସେହିଗୁଡ଼ିକ କାରଣ ଶରୀରକୁ ସ୍ପନ୍ଦିତ

କରିପାରେ। ମୋଟାମୋଟି ଭାବରେ କହିବାକୁ ଗଲେ, କେବଳ ସଦ୍‌ଗୁଣଗୁଡ଼ିକ ମନୁଷ୍ୟର କାରଣଶରୀରରେ ବୀଜ ସ୍ୱରୂପ ରହିପାରେ। ଅସଦ୍‌ଗୁଣଗୁଡ଼ିକ ଅସ୍ଥାୟୀ ଓ କ୍ରମବିକାଶ ପଥରେ ଅନ୍ତରାୟ। ସେଥିଲାଗି ସେଗୁଡ଼ିକ କାରଣ ଶରୀରରେ ରହିପାରେ ନାହିଁ। ଜଣେ ଆଦିମ ମନୁଷ୍ୟ ଓ ଜଣେ ସାଧୁ ଲୋକର କାରଣଶରୀର ମଧ୍ୟରେ ପ୍ରଭେଦ ଏହା ଯେ ଆଦିମ ମନୁଷ୍ୟର କାରଣଶରୀର ଖାଲି ଓ ବର୍ଣ୍ଣହୀନ କିନ୍ତୁ ସାଧୁଲୋକର କାରଣଶରୀର ନାନା ବିଚିତ୍ର ରଙ୍ଗରେ ଉଦ୍‌ଭାସିତ ଓ ଉଜ୍ଜ୍ୱଳ। ସାଧୁତ୍ୱର ଆହୁରି ଉପରକୁ ଯେତେବେଳେ ଲୋକ ଯାଏ ଓ ଚରମ ଆଧ୍ୟାତ୍ମିକ ଶକ୍ତିର ଅଧିକାରୀ ହୁଏ ଓ ତା'ର ଐଶ୍ୱରିକ ଗୁଣାବଳୀ ପୂର୍ଣ୍ଣ ବିକାଶ ଲାଭ କରେ, ସେତେବେଳେ ତାହାର କାରଣଶରୀରର ଆକାର ବୃଦ୍ଧିପ୍ରାପ୍ତ ହୁଏ ଓ ସେ ଚତୁର୍ଦ୍ଦିଗରେ ଜୀବନ୍ତ ଓ ଶକ୍ତିଶାଳୀ ରଶ୍ମୀ ବିକୀରଣ କରେ।

ମନୁଷ୍ୟର ମନୋଦେହ ସ୍ୱର୍ଗଲୋକର ନିମ୍ନତମ ଚାରଟି ସ୍ତରର ପଦାର୍ଥରେ ନିର୍ମିତ ଏବଂ ମନୁଷ୍ୟର ସାକାର ପଦାର୍ଥର ଚିନ୍ତା (Concrete thought) ପ୍ରକାଶ କରେ। ଏଠାରେ ମଧ୍ୟ, କାରଣଶରୀର ପରି, ନାନାବର୍ଣ୍ଣର ସମାବେଶ ହୁଏ ଓ ଏହି ବର୍ଣ୍ଣମାନଙ୍କର ଅର୍ଥ ମଧ୍ୟ ଏକ। ରଙ୍ଗଗୁଡ଼ିକ ଏଠାରେ ଅବଶ୍ୟ ଏତେ ସୂକ୍ଷ୍ମ (delicate) ନୁହେଁ ଓ ଦୁଇଚାରିଟି ରଙ୍ଗ ମଧ୍ୟ ଏଠାରେ ବେଶୀ ଅଛି। ଉଦାହରଣ ସ୍ୱରୂପ, ଗର୍ବ ପ୍ରକାଶ କରୁଥିବା ଭାବନା ଏଠାରେ କମଳାରଙ୍ଗରେ ଏବଂ ଚିଡ଼ଚିଡ଼ା ସ୍ୱଭାବ ଉଜ୍ଜ୍ୱଳ ନାଲିବର୍ଣ୍ଣରେ ପ୍ରକାଶିତ ହୁଏ। ଏଠାରେ ମଧ୍ୟ ଆମ୍ଭେମାନେ ଲୋଭ ପ୍ରକାଶ କରୁଥିବା ଉଜ୍ଜ୍ୱଳ ପାଉଁସିଆ ବର୍ଣ୍ଣ (bright brown) ଓ ଚଞ୍ଚଳତା ପ୍ରକାଶ କରୁଥିବା ଧୂସର ଶାଗୁଆ ବର୍ଣ୍ଣ (grey green)ଦେଖିବାକୁ ପାଉଁ। ଏଠାରେ ମିଶ୍ର

ରଙ୍ଗ ମଧ୍ୟ ଦେଖିବାକୁ ମିଳେ। ସ୍ନେହ, ଭକ୍ତି, ପ୍ରଭୃତି ସଦ୍‌ଗୁଣସବୁ ଅନେକ ସମୟରେ ସ୍ୱାର୍ଥଜଡ଼ିତ ଥାଏ ଓ ଏ ସ୍ଥଳରେ ମିଶ୍ରରଙ୍ଗ ଦେଖାଯାଏ।

ମନୋଦେହର ଆକାର ଓ ପ୍ରତିକୃତି କାରଣଶରୀରର ଆକାର ଓ ପ୍ରତିକୃତି ଉପରେ ନିର୍ଭର କରେ। ଏହା କେତେଗୁଡ଼ିଏ ଭାଗରେ ବିଭକ୍ତ ଓ ଗୋଟିଏ ନିର୍ଦ୍ଦିଷ୍ଟ ଧରଣର ଚିନ୍ତା ଗୋଟିଏ ନିର୍ଦ୍ଦିଷ୍ଟ ଭାବରେ ପ୍ରତିଫଳିତ ହୁଏ। ସାଧାରଣ ମନୁଷ୍ୟର ମନୋଦେହର ସବୁ ଭାଗଗୁଡ଼ିକ ବିକଶିତ ହୋଇ ନଥାଏ। ସେଥିଲାଗି କେତେଗୁଡ଼ିଏ ବିଷୟରେ ସେମାନଙ୍କର ଭାବନା ବା ଚିନ୍ତା ପରିଷ୍କାର ନୁହେଁ। ଉଦାହରଣ ସ୍ୱରୂପ, ଅନେକ ଲୋକଙ୍କର ଗଣିତ ବିଦ୍ୟା ପ୍ରତି ଅନୁରକ୍ତି ଅଛି ଓ ସେମାନେ ସହଜରେ ଗଣିତ ବୁଝିପାରନ୍ତି। ଆଉ କେତେକ ଲୋକ ଗଣିତର ନାମ ଶୁଣିଲେ ତ୍ରାହି ତ୍ରାହି ଡାକ ଛାଡ଼ନ୍ତି। କେତେକ ଲୋକ ଉଚ୍ଚାଙ୍ଗସଙ୍ଗୀତ ବୁଝିପାରନ୍ତି ଓ ତାହା ଉପଭୋଗ କରି ଆନନ୍ଦରେ ବିଭୋର ହୁଅନ୍ତି। ଆଉ କେତେକଙ୍କୁ ତାହା ବିରକ୍ତିକର ବୋଧହୁଏ। ଏହିପରି ଦେଖାଯିବ ଯେ କାହାର ମନୋଦେହରେ କେତେଗୁଡ଼ିଏ ବିଭାଗ ଅଧିକ ବିକଶିତ ଓ ଆଉ କାହାର ସେ ବିଭାଗଗୁଡିକ ଆଦୌ ବିକଶିତ ନୁହେଁ। ହୁଏତ, ତାହାର ଅନ୍ୟ ବିଭାଗଗୁଡ଼ିକ ବିକଶିତ। ଅନେକ ସମୟରେ ମନୁଷ୍ୟ କୌଣସି ଗୋଟିଏ ବିଷୟରେ ନିର୍ଦ୍ଦିଷ୍ଟ ଧାରଣା କରିଥାଏ ଓ ସେଥିରୁ ଆଉ ବିଚ୍ୟୁତ ହେବାକୁ ଚାହେଁ ନାହିଁ। ଫଳରେ ତାହାର ମନୋଦେହର ମୁକ୍ତ ସ୍ପନ୍ଦନ ବାଧାପ୍ରାପ୍ତ ହୁଏ; କାରଣ ସେହି ନିର୍ଦ୍ଦିଷ୍ଟ ଧାରଣାଟି ଜମାଟ ବାନ୍ଧି ମନୋଦେହରେ ଅଟକି ରହେ। ଏଥିଲାଗି ଅନେକ ସମୟରେ ଆମ୍ଭେମାନେ କୌଣସି ଲୋକ ବିଷୟରେ

ବିନା କାରଣରେ ଦୃଢ଼ମତ ପୋଷଣ କରିଥାଉଁ ଓ ସେହି ମତ
ପରିବର୍ତ୍ତନ କରିବାକୁ ଚାହୁଁନା। ଏହି ଜମାଟ ଦୂର ନ ହେବା
ପର୍ଯ୍ୟନ୍ତ ମୁକ୍ତ ସ୍ପନ୍ଦନ ସମ୍ଭବ ହୁଏ ନାହିଁ ଓ ଲୋକ ତା'ର ମତ
ପରିବର୍ତ୍ତନ କରିପାରେ ନାହିଁ। ଏହାକୁ ଇଂରାଜୀରେ prejudice
କହନ୍ତି।

ସଦ୍‌ଭାବନାଗୁଡ଼ିକ ଯେଉଁ ରଙ୍ଗରେ ପ୍ରକାଶ ପାଏ ସେଗୁଡ଼ିକ
ସାଧାରଣତଃ ମନୋଦେହର ଉପରିଭାଗରେ ଦେଖିବାକୁ ମିଳେ,
କାରଣ ସୂକ୍ଷ୍ମ ପରମାଣୁଗୁଡ଼ିକ ସେମାନଙ୍କର ଆପେକ୍ଷିକ ଗୁରୁତ୍ୱ
(specific gravity) ହେତୁ ମନୋଦେହର ଉପରିଭାଗରେ ଥାନ୍ତି
ଓ ସଦ୍‌ଭାବନାଗୁଡ଼ିକ କେବଳ ଦେହର ସୂକ୍ଷ୍ମ ପରମାଣୁଗୁଡ଼ିକୁ
ସ୍ପନ୍ଦିତ କରିପାରେ। ଲୋଭ, ସ୍ୱାର୍ଥପରତାଜଡ଼ିତ କୁଭାବନାଗୁଡ଼ିକ
ସ୍ଥୂଳ ପରମାଣୁଗୁଡ଼ିକୁ ସ୍ପନ୍ଦିତ କରେ ଓ ଏଗୁଡ଼ିକ ମନୋଦେହର
ନିମ୍ନଭାଗରେ ଥାନ୍ତି। ଜଣେ ଦିବ୍ୟଦୃଷ୍ଟିସମ୍ପନ୍ନ ବ୍ୟକ୍ତି ଗୋଟିଏ
ଲୋକର ମନୋଦେହ ଦେଖିଲେ ସେଥିରେ ଥିବା ରଙ୍ଗ ଓ ରଙ୍ଗର
ସ୍ଥାନରୁ ସେ ଲୋକ କେତେ ନୈତିକ, ମାନସିକ ଓ ଆଧ୍ୟାତ୍ମିକ
ଉନ୍ନତି କରିଛି ତାହା ଜାଣି ପାରିବ।

ଯେତେବେଳେ ମନୁଷ୍ୟ କୌଣସି ସାକାର ପଦାର୍ଥ
(concrete object) କଥା ଚିନ୍ତା କରେ ଯଥା : ଗୋଟିଏ ବହି,
ଘର, ନଦୀ, ଆକାଶ ଇତ୍ୟାଦି - ସେତେବେଳେ ତାହା
ମନୋଦେହର ପଦାର୍ଥର ଚିନ୍ତା କରୁଥିବା ଜିନିଷର ଗୋଟିଏ
ଅବିକଳ ମୂର୍ତ୍ତି ନିର୍ମିତ ହୋଇଯାଏ ଓ ଏହି ମୂର୍ତ୍ତିଟି ଶୂନ୍ୟରେ ଓ
ସାଧାରଣତଃ ତାହହାର ଆଖି ସାମ୍ନାରେ ଭାସିଉଠେ।
ଯେତେବେଳେ ପର୍ଯ୍ୟନ୍ତ ସେ ଏହି ପଦାର୍ଥ ବିଷୟ ଚିନ୍ତାକରୁଥାଏ
ସେତେବେଳ ପର୍ଯ୍ୟନ୍ତ ଓ ତାହାପରେ କିଛି ସମୟ ପର୍ଯ୍ୟନ୍ତ ମଧ୍ୟ

ସେହି ମୂର୍ତ୍ତିଟି ସେହିପରି ରହେ। କେତେ ସମୟ ମୂର୍ତ୍ତିଟି ରହିବ,
ତାହା ଚିନ୍ତା କରିବାର ଶକ୍ତି ଓ ଚିନ୍ତା କରୁଥିବା ପଦାର୍ଥ ବିଷୟରେ
ପରିଷ୍କାର ଧାରଣା ଉପରେ ନିର୍ଭର କରେ। ଏହି ମୂର୍ତ୍ତିମତୀ ଭାବନା
ଯେକୌଣସି ଦିବ୍ୟ ଦୃଷ୍ଟିସମ୍ପନ୍ନ ଲୋକ ଦେଖିପାରେ। ଜଣେ
ମନୁଷ୍ୟ ବିଷୟ ଚିନ୍ତା କଲେ ସେହି ମନୁଷ୍ୟର ଛବି ନିର୍ମିତ ହୁଏ,
କିନ୍ତୁ କୌଣସି ମନୁଷ୍ୟ କଥା ଚିନ୍ତା କଲାବେଳେ ଯଦି ତା'ପ୍ରତି
କୌଣସି ସ୍ନେହଭାବ ବା ବୈରଭାବ ବା କୌଣସି କାମନା ଜଡ଼ିତ
ନ ଥାଏ, ତାହାହେଲେ ସେହି ମନୁଷ୍ୟ ଏହି ଭାବନା ଦ୍ୱାରା ପ୍ରଭାବିତ
ହୁଏ ନାହିଁ। ଯଦି ଏହିପରି କୌଣସି କାମନା ବା ଭାବଥାଏ ତେବେ
ଏହି ଅଦୃଶ୍ୟ ମୂର୍ତ୍ତିଟି ନିର୍ମିତ ହେବା ଛଡ଼ା ଆଉ ଗୋଟିଏ ଘଟଣା
ଘଟେ। ମନେକର, ଭାବୁକ ଯେଉଁ ଲୋକ କଥା ଭାବୁଛି ତା ପ୍ରତି
ତାହାର ସ୍ନେହଭାବ ଅଛି ଓ ତା' ସହିତ କାମନା ମଧ୍ୟ ଜଡ଼ିତ
ଅଛି। ଏପରି କ୍ଷେତ୍ରରେ ଭାବୁକର ମନୋଦେହର ତଥା
କାମଦେହର ପଦାର୍ଥରେ ଗୋଟିଏ ନିର୍ଦ୍ଦିଷ୍ଟ ଆକାରର ମୂର୍ତ୍ତି ନିର୍ମିତ
ହେବ ଓ ଏହି କାମ-ମାନସିକ ମୂର୍ତ୍ତିଟି ଚିନ୍ତା କରୁଥିବା ବ୍ୟକ୍ତିର
ଦେହରୁ ଉଦ୍ଭବ ହୋଇ, ଯାହାକୁ ସ୍ନେହ କରାଯାଉଛି ତା'ପାଖକୁ
ଶୂନ୍ୟରେ ଧାବମାନ ହେବ। ଯଦି ଭାବନାଟି ଖୁବ୍ ଶକ୍ତିଶାଳୀ
ହୋଇଥାଏ, ଦୂରତାରେ କିଛି ଯାଏ ଆସେ ନାହିଁ, କିନ୍ତୁ ସାଧାରଣ
ଲୋକର ଭାବନା ବିଶେଷ ଶକ୍ତିଶାଳୀ ହୋଇ ନଥିବା ହେତୁ
ମୂର୍ତ୍ତିଟି ବେଶୀ ଦୂର ଯାଇ ନ ପାରି ବାଟରେ ଲୀନ ହୋଇଯାଏ।
ଭାବନାଟି ଶକ୍ତିଶାଳୀ ହୋଇଥିଲେ ଯେଉଁ ଲୋକକୁ ସ୍ନେହ କରା
ହେଉଛି, ମୂର୍ତ୍ତିଟି ତା' ପାଖକୁ ଯାଇ ତା'ର କାମ ଓ
ମନୋଦେହରେ ସ୍ପର୍ଶ କରେ। ଏହାଦ୍ୱାରା ଭାବୁକର କାମ ଓ
ମନୋଦେହର କେତେକ ଅଂଶ ଓ ଶକ୍ତି ସ୍ନେହ ପାଉଥିବା
ବ୍ୟକ୍ତିର ଦେହରେ ମିଶିଯାଏ। ଏହାଦ୍ୱାରା ସେହି ବ୍ୟକ୍ତିର

ହୃଦୟରେ ସ୍ନେହଭାବ ଜାଗରିତ ହୁଏ ଓ ତା'ର ସ୍ନେହ କରିବାର
ଶକ୍ତି ମଧ୍ୟ ବଢ଼ିଯାଏ। ଭାବୁକର ସ୍ନେହ କରିବାର ପ୍ରବୃତ୍ତି ମଧ୍ୟ
ବୃଦ୍ଧିପ୍ରାପ୍ତ ହୁଏ। ଅତଏବ ଭଲ ପାଉଥିବା ବ୍ୟକ୍ତି ଓ ଯାହାକୁ
ସେ ଭଲ ପାଉଛି ସେ ବ୍ୟକ୍ତି - ଉଭୟ ଏହାଦ୍ୱାରା ଉପକୃତ
ହୁଅନ୍ତି।

ପ୍ରତ୍ୟେକ ଭାବନା ଦ୍ୱାରା ଗୋଟିଏ ମୂର୍ତ୍ତି ଗଠିତ ହୁଏ।
ଭାବନାଟି ଯଦି ଆଉ କୌଣସି ବ୍ୟକ୍ତିବିଶେଷ ସଂପର୍କରେ
ହୋଇଥାଏ, ତେବେ ଏହା ତାହା ପାଖକୁ ଯାଏ। ଯଦି ଭାବନାଟି
ନିଜକୁ କେନ୍ଦ୍ରକରି ହୋଇଥାଏ, ତେବେ ଏହା ଭାବୁକ
ନିକଟରେ ରହେ। ଯଦି ଏହା ଭିତରୁ କୌଣସି ପ୍ରକାର ହୋଇ
ନଥାଏ, ତେବେ ଶୂନ୍ୟରେ କିଛି ସମୟ ଭାସମାନ ଅବସ୍ଥାରେ
ରହି ଆସ୍ତେ ଆସ୍ତେ ବାୟୁମଣ୍ଡଳରେ ଲୀନ ହୋଇଯାଏ।
ନିରାକାର ପଦାର୍ଥର, ଯଥା : ଦୟା, କ୍ଷମା ବା ଅନ୍ୟ କୌଣସି
ତାଦୃଶୀ ଚିନ୍ତା ଏହି ଶ୍ରେଣୀର ଅଟେ। ଅତଏବ ପ୍ରତ୍ୟେକ
ଲୋକ, ଯେଉଁଆଡ଼େ ଯାଉ ନା କାହିଁକି, ତା ପଛେ ପଛେ
ମୂର୍ତ୍ତିମତୀ ଭାବନାଗୁଡ଼ିଏ ଛାଡ଼ି ଦେଇଯାଏ। ଆମ୍ଭେମାନେ
ରାସ୍ତାରେ ଗଲାବେଳେ ଅନ୍ୟ ଲୋକମାନଙ୍କର ଭାବନା
ମୂର୍ତ୍ତିସବୁ ଭିତରେହିଁ ଗତି କରୁ। ସାଧାରଣତଃ ଏହା ଆମ୍ଭମାନଙ୍କୁ
ପ୍ରଭାବିତ କରେ ନାହିଁ, କିନ୍ତୁ ସମୟ ସମୟରେ କୌଣସି
କୌଣସି ଭାବନାମୂର୍ତ୍ତି ଆମ୍ଭମାନଙ୍କୁ ପ୍ରଭାବିତ କରେ।
ସେତେବେଳେ ହଠାତ୍ କୌଣସି ଭାବନା ଆମ୍ଭମାନଙ୍କ
ମନରେ ଜାଗରିତ ହୁଏ ଓ ଆମ୍ଭେମାନେ କିଛି ସମୟ ସେହି
ଭାବନା କରୁ। ଏହା କରିବା ଦ୍ୱାରା ଆମ୍ଭେମାନେ ସେହି
ଭାବନାକୁ ଶକ୍ତିଶାଳୀ କରୁ। ତା'ପରେ ପୁଣି ମନ ଅନ୍ୟ ଆଡ଼କୁ
ଚାଲିଯାଏ ଓ ଆମ୍ଭେମାନେ ସେହି ଭାବନା ମୂର୍ତ୍ତିକୁ ଛାଡ଼ିଦେଇ

ଚାଲିଯାଉଁ। ସ୍ୱାର୍ଥପର ଭାବନା ଭାବୁକର ଚାରିପଟେ ଭାସି ବୁଲେ।
ଅଧିକାଂଶ ଲୋକଙ୍କର ମନୋଦେହ ଚାରିପଟେ ଏହିପରି
ଭାବନାସବୁ ଗୋଟିଏ ବ୍ୟୁହ ପରି ଘେରି ରହିଥାନ୍ତି। ଏପରି ବ୍ୟୁହ
ମାନସିକ ବିକାଶ ଦିଗରେ ଅନ୍ତରାୟ; କାରଣ ଏହା ମୁକ୍ତ, ସ୍ୱାଧୀନ
ଓ ନିଃସ୍ୱାର୍ଥପର ଚିନ୍ତାରେ ବାଧା ଦିଏ।

ପ୍ରତ୍ୟେକ ଚିନ୍ତାମୂର୍ତ୍ତି କ୍ଷଣସ୍ଥାୟୀ କିନ୍ତୁ ଶକ୍ତିଶାଳୀ ଓ ସଜୀବ।
ଯେଉଁ ବ୍ୟକ୍ତିବିଶେଷ ସଂପର୍କରେ ଚିନ୍ତା କରାହୋଇଥାଏ, ଏହା
ତାହାର ମନୋଦେହରେ ଗୋଟିଏ ନିର୍ଦ୍ଦିଷ୍ଟ ଗତିର ସ୍ପନ୍ଦନ
ସୃଷ୍ଟି କରିବାକୁ ଓ ତା ମନରେ ସେହିପରି ଭାବନା ଜାଗରିତ
କରିବାକୁ ଚେଷ୍ଟା କରେ। ଯଦି ସେ ବ୍ୟକ୍ତି ଅନ୍ୟ କାର୍ଯ୍ୟରେ
ବା ଅନ୍ୟ ଭାବନାରେ ବ୍ୟସ୍ତ ଥାଏ, ତେବେ ଏହି ଭାବନା
ମୂର୍ତ୍ତି ତା ଦେହରେ କୌଣସି ପ୍ରତିକ୍ରିୟା ସୃଷ୍ଟି କରିପାରେ
ନାହିଁ, କାରଣ ତା'ର ମନୋଦେହ ଆଗରୁ ଆଉ ଗୋଟିଏ
ନିର୍ଦ୍ଦିଷ୍ଟ ଗତିରେ ସ୍ପନ୍ଦିତ ହେଉଥାଏ। ଏପରି କ୍ଷେତ୍ରରେ
ଚିନ୍ତାମୂର୍ତ୍ତିଟି ସେହି ଲୋକର ଚାରିପଟେ ଭାସୁଥାଏ ଓ
ଯେତେବେଳେ ସେହି ଲୋକର ମନ ଶାନ୍ତ ଅବସ୍ଥାକୁ ଆସେ,
ଏହା ତାହାର ମନୋଦେହରେ ପ୍ରବେଶ କରେ ଓ ସେଠାରେ
ଲୀନ ହୋଇଯାଏ। ସ୍ୱାର୍ଥପର ଭାବନା ଦ୍ୱାରା ନିର୍ମିତ ହୋଇଥିବା
ମୂର୍ତ୍ତି ଠିକ୍ ସେହିପରି ଭାବୁକର ମନୋଦେହରେ ପ୍ରବେଶ
କରି ଲୀନ ହୁଏ। ଗୋଟିଏ ପ୍ରକାର ଭାବନା ବାରମ୍ବାର କଲେ
ଚିନ୍ତାମୂର୍ତ୍ତିଟି ଅତ୍ୟଧିକ ଶକ୍ତିଶାଳୀ ହୁଏ। ଅତଏବ ଯେଉଁ ବ୍ୟକ୍ତି
ସ୍ୱାର୍ଥପର ଭାବନା କରିବାରେ ଅଭ୍ୟସ୍ତ ସେ ଏପରି ଅନିଷ୍ଟକାରୀ
ଶକ୍ତିଶାଳୀ ଚିନ୍ତାମୂର୍ତ୍ତି ନିର୍ମିତ କରେ ଯେ, ଏହା ବହୁକାଳ ତାକୁ
ପ୍ରଭାବିତ କରେ ଓ ଏହା କବଳରୁ ସେ ସହଜରେ ମୁକ୍ତିଲାଭ
କରିପାରେ ନାହିଁ। ଲୋକର ଭଲ ଅଭ୍ୟାସ, ଭଲ ପ୍ରକୃତି, ଭଲ

ମନୋଭାବ, ତଥା ମନ୍ଦ ଅଭ୍ୟାସ, ମନ୍ଦ ପ୍ରକୃତି ଓ ମନ୍ଦ ମନୋଭା
ଏହିପରି ଭାବରେ ଗଠିତ ହୁଏ।

ଏଥିରୁ ଦେଖାଯିବ ଯେ ଚିନ୍ତା ଶକ୍ତିଦ୍ୱାରା ଜଣେ ଲୋ
ଆଉ ଜଣେ ଲୋକର ତଥା ନିଜର ପ୍ରଭୂତ ଉପକାର ସାଧ
କରିପାରେ। ପ୍ରବଳ ଚିନ୍ତାଶକ୍ତି ଦ୍ୱାରା ଜଣେ ଆଉ ଜଣ
ବିପଦରୁ ରକ୍ଷା କରିପାରେ, ତା'ର କୁପ୍ରବୃତ୍ତି ନିବାର
କରିପାରେ ଓ ତା'ର ଆଧ୍ୟାତ୍ମିକ ଉନ୍ନତି ମଧ୍ୟ ସାଧ
କରିପାରେ। ତା'ଛଡ଼ା ଉତ୍ତମ ଚିନ୍ତାଦ୍ୱାରା ଜ
ଜନସାଧାରଣଙ୍କର ମଧ୍ୟ ମଙ୍ଗଳ ସାଧନ କରିପାରେ, କାର
ସେହି ଚିନ୍ତାମୂର୍ତ୍ତିଗୁଡ଼ିକ ନିକଟବର୍ତ୍ତୀ ଲୋକମାନଙ୍କର ମନ
ଅନୁରୂପ ଭାବ ଜାଗରିତ କରିବାକୁ ଚେଷ୍ଟା କରନ୍ତି। ଠି
ସେହି ପ୍ରଣାଳୀରେ ଖରାପ ଚିନ୍ତା ଦ୍ୱାରା ଜଣେ ଲୋ
ଅନ୍ୟମାନଙ୍କର ଯଥେଷ୍ଟ ଅପକାର କରିପାରେ। ଉତ୍ତମ ଚିନ୍ତ
ବା ଖରାପ ଚିନ୍ତା ସେହିପରି ଚିନ୍ତା କରୁଥିବା ବ୍ୟକ୍ତିକୁ ପ୍ରଭାବିତ
କରେ ଓ ତାକୁ ଭଲ ବା ଖରାପ କରେ।

କାମଦେହ ସ୍ଥୂଳଦେହକୁ ବ୍ୟାପି ସ୍ଥୂଳ ଦେହର ଚାରିଆଡ଼େ
ବାହାରକୁ କିଛିଦୂର ବାହାରିଥାଏ। ସ୍ଥୂଳଦେହର ବାହାରକୁ
ବାହାରିଥିବା ଅଂଶକୁ Kamic Aura ବୋଲି କୁହାଯାଏ।
କାମଦେହର ଆକାର ଓ ଆକୃତି ଲୋକର କ୍ରମବିକାଶ ଅବସ୍ଥା
ଉପରେ ନିର୍ଭର କରେ। ଜଣେ ସାଧାରଣ ଲୋକର
କାମଦେହର ନିର୍ଦ୍ଦିଷ୍ଟ ରୂପରେଖ ଅଛି, କିନ୍ତୁ ଜଣେ ଅବିକଶିତ
ଲୋକର କାମଦେହର ନିର୍ଦ୍ଦିଷ୍ଟ ରୂପରେଖ ନାହିଁ। ଏହା ଦିବ୍ୟଦୃଷ୍ଟି
ସଂପନ୍ନ ବ୍ୟକ୍ତିକୁ କେବଳ ଆକୃତିବିହୀନ, ଭାସମାନ ମେଘଖଣ୍ଡ
ପରି ଦେଖାଯାଏ ଓ ନୀଚପ୍ରବୃତ୍ତି ସୂଚକ ରଙ୍ଗରେ ଚିତ୍ରିତ ଥାଏ।
କାରଣ ଶରୀର ଓ ମନୋଦେହର ରଙ୍ଗମାନଙ୍କର ଅର୍ଥ ଯାହା,

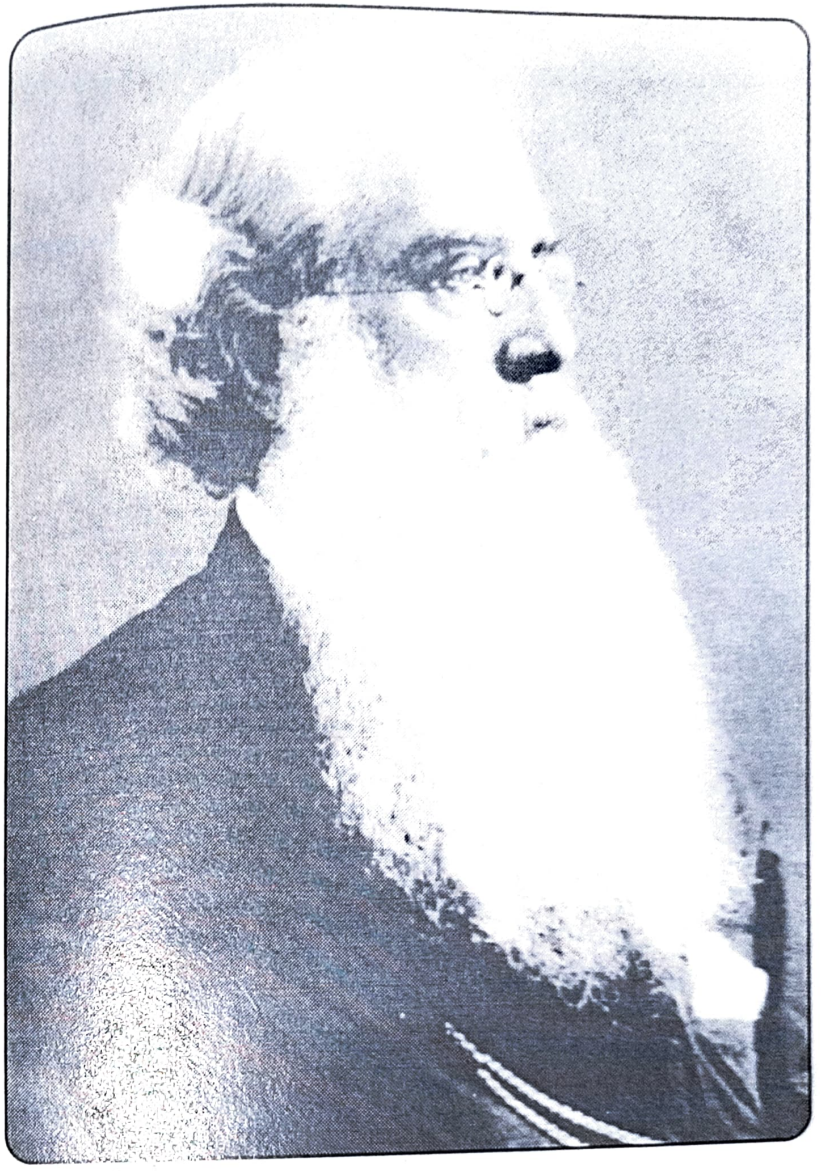

Henry Steel Olcott

କାମଦେହରେ ପ୍ରକାଶ ପାଉଥିବା ରଙ୍ଗମାନଙ୍କର ଅର୍ଥ ମଧ୍ୟ ଠିକ୍ ତାହା। ତଫାତ୍‌ଏତିକି ଯେ, କାମଦେହର ରଙ୍ଗ ଆଉ ଟିକିଏ ଅନୁଜ୍ଜ୍ୱଳ ଓ ସାଦୃଶ୍ୟରେ ମର୍ତ୍ତ୍ୟଲୋକରେ ଦେଖାଯାଉଥିବା ରଙ୍ଗର ନିକଟବର୍ତ୍ତୀ। କାମଦେହରେ ତୀବ୍ରଭାବର ଉଚ୍ଛ୍ୱାସ ଓ ଅବାଞ୍ଛନୀୟ କାମନାସବୁ ପ୍ରତିଫଳିତ ହେଉଥିବାରୁ ଏଥିରେ କିଛି ଅଧିକ ରଙ୍ଗ ମଧ୍ୟ ଦେଖାଯାଏ, କାରଣ ଏହିସବୁ ଭାବ ଓ କାମନା ସୂକ୍ଷ୍ମତରଦେହରେ ପ୍ରକାଶ ପାଇପାରେ ନାହିଁ। କାମଦେହ ଅପେକ୍ଷାକୃତ ଶାନ୍ତ ଥିଲାବେଳେ ସେଥିରେ ଯେଉଁ ରଙ୍ଗ ଦେଖାଯାଏ ସେଥିରୁ ଲୋକର ସାଧାରଣ ସ୍ୱଭାବ ଓ ଅଭ୍ୟାସ ଜଣାପଡ଼େ, କିନ୍ତୁ କାମଦେହର ରଙ୍ଗ ସର୍ବଦା ବଦଳୁଥାଏ। ଜଣେ କ୍ରୋଧ ଅନୁଭବ କଲେ ତା'ର କାମଦେହ ଗାଢ଼ ନାଲିବର୍ଣ୍ଣରେ ରଞ୍ଜିତ ହୋଇଯାଏ। ସେ ସ୍ନେହଭାବ ଅନୁଭବ କଲେ ଗୋଲାପି ରଙ୍ଗ ତା'ର କାମଦେହରେ ବୋଳି ହୋଇଯାଏ। ଜଣେ ଭକ୍ତିଭାବ ଅନୁଭବ କଲେ ତା'ର କାମଦେହରେ ନୀଳରଙ୍ଗର ଉଦ୍ଭବହୁଏ। ଏହିସବୁ ରଙ୍ଗ କ୍ଷଣସ୍ଥାୟୀ, କାରଣ ଏହିସବୁ ଭାବ ଚାଲିଗଲାପରେ ରଙ୍ଗ ମଧ୍ୟ ଚାଲିଯାଏ, କିନ୍ତୁ ଯେଉଁ ଅଂଶରେ ସେହିସବୁ ରଙ୍ଗ ସବୁବେଳେ ଥାଏ ତାହା କିଛି ପରିମାଣରେ ବଢ଼ିଯାଏ। ଉଦାହରଣ ସ୍ୱରୂପ ଧରାଯାଉ ଜଣେ ଲୋକର ଉଚ୍ଚ ଭକ୍ତିଭାବ ଯୋଗୁଁ ତା'ର କାମ ଦେହ ନୀଳରଙ୍ଗରେ ରଞ୍ଜିତ ହୋଇଗଲା। ଏହାଫଳରେ ତା'ର କାମଦେହର ଯେଉଁ ଅଂଶରେ ନୀଳରଙ୍ଗ ଆଗରୁ ରହିଛି ତାହା ଟିକିଏ ବୃଦ୍ଧିପ୍ରାପ୍ତ ହେବ ଓ ସେ ଯଦି ଭକ୍ତିଭାବରେ ବହୁକାଳରୁ ଅଭ୍ୟସ୍ତ ତା'ର କାମଦେହର ଗୋଟିଏ ବଡ଼ ଅଂଶ ନୀଳବର୍ଣ୍ଣ ହୋଇଯିବ। ଯେହେତୁ ଭାବନା ଓ ଚିନ୍ତା ଏକତ୍ର ଜାଗରିତ ହୁଏ, ଏହା କାମଦେହ ଓ ମନୋଦେହ ଉଭୟଙ୍କର ପରିବର୍ତ୍ତନ ଆଣେ। ସାଧାରଣତଃ ସଦ୍‌ଗୁଣାବଳୀରୁ ଉଦ୍ଭବ କାମଦେହର ରଙ୍ଗ ମନୋଦେହକୁ ପ୍ରଭାବିକ ତରେ ଓ ମନୋଦେହର ପ୍ରଭାବ ମଧ୍ୟ

କାମଦେହରେ ପଡ଼େ। ତେବେ ଏହି ରଙ୍ଗଗୁଡ଼ିକର ତାତ୍ପର୍ଯ୍ୟ କ' ତାହା ଗବେଷଣା ସାପେକ୍ଷ। ଖରାପ ଗୁଣର ସ୍ପନ୍ଦନ ମନୋଦେ ବା କାରଣଦେହରେ ସ୍ପନ୍ଦନ ଜାଗରିତ କରିପାରେ ନାହିଁ। ଅତଏ ଖରାପଗୁଣ ସବୁ କାରଣ ଶରୀରରେ ରହିପାରେ ନାହିଁ। କେବ ମନୁଷ୍ୟର ଭଲଗୁଣ ସବୁ ଚିରସ୍ଥାୟୀ ଭାବରେ ବୀଜ ସ୍ୱରୂପ ତା' କାରଣ ଶରୀରରେ ରହେ।

ବର୍ତ୍ତମାନ ସ୍ଥୂଳଶରୀର କଥା ଦେଖାଯାଉ। ସ୍ଥୂଳଶରୀର ଦୁ ଭାଗରେ ବିଭକ୍ତ, ଯଥା : ଦୃଶ୍ୟମାନ ଓ ଅଦୃଶ୍ୟ। ଦୃଶ୍ୟମାନ ସ୍ଥୂଳଶରୀର କଠିନ, ତରଳ ଓ ବାୟବୀୟ (Solid, liquid and gaseous) ପଦାର୍ଥରେ ନିର୍ମିତ। ଅଦୃଶ୍ୟ ସ୍ଥୂଳଶରୀରକୁ ଲିଙ୍ଗ ଶରୀର କୁହାଯାଏ। ବ୍ରହ୍ମବିଦ୍ୟାରେ ଏହାକୁ Etheric Double କୁହନ୍ତି। ଏହା Etheric, କାରଣ ଏହା ଚାରିପ୍ରକାର Ether ରେ ନିର୍ମିତ ଓ ଏହା Double। କାରଣ ଆକାର ପ୍ରକୃତିରେ ଏହା ଦୃଶ୍ୟମାନ ସ୍ଥୂଳ ଶରୀରର ଅବିକଳ ନକଲ। ସୂକ୍ଷ୍ମ Etherରେ ନିର୍ମିତ ହୋଇଥିବାରୁ ଏହା ଦେଖାଯାଏ ନାହିଁ; କିନ୍ତୁ ଅନ୍ୟାନ୍ୟ ସୂକ୍ଷ୍ମ ଶରୀର ପରି ଏହା ଦୃଶ୍ୟମାନ ସ୍ଥୂଳଶରୀରକୁ ବ୍ୟାପିକରି ଥାଏ। ଅନ୍ୟାନ୍ୟ ସୂକ୍ଷ୍ମଦେହ ପରି ଦିବ୍ୟଦୃଷ୍ଟି ସଂପନ୍ନ ବ୍ୟକ୍ତିକୁ ଏହି ଦେହ ମଧ୍ୟ ଦେଖାଯାଏ। ଏହାର ରଙ୍ଗ ଈଷତ୍ ବାଇଗଣୀ ମିଶ୍ରିତ ଧୂସର (Violet grey)।

ଏହି ଅଦୃଶ୍ୟ ସ୍ଥୂଳଦେହ ଭିତର ଦେଇ ପ୍ରାଣଶକ୍ତି ଆତ୍ମମାନଙ୍କ ଦେହରେ ପ୍ରବେଶ କରେ ଓ ଏଥିଲାଗି ଆଜିକାଲି ଏହି ଦେହକୁ Vital body ବୋଲି କୁହନ୍ତି। ଏହି ଦେହ ମଧ୍ୟ ଦେଇ କାମ ଦେହର ସ୍ପନ୍ଦନ ମଧ୍ୟ ଆତ୍ମମାନଙ୍କର ମସ୍ତିଷ୍କକୁ ପ୍ରଭାବିତ କରେ। ଏହି ଦେହ ନଥିଲେ ଆତ୍ମମାନଙ୍କର ମସ୍ତିଷ୍କ କାମ କରନ୍ତା ନାହିଁ। ଯେଉଁ

ପ୍ରାଣଶକ୍ତି ଆତ୍ମମାନଙ୍କର ଦୃଶ୍ୟମାନ ସ୍ଥୂଳଶରୀରକୁ ସବଳ ଓ ନୀରୋଗ ରଖିଛି ତାହା ଆତ୍ମମାନଙ୍କର ସ୍ନାୟୁରେ ପ୍ରବାହିତ ହେଉଛି। ଏହି ପ୍ରାଣଶକ୍ତି (Vital globules) ସୂର୍ଯ୍ୟଠାରୁ ଆସେ ଓ ଆତ୍ମମାନଙ୍କର ଅଦୃଶ୍ୟ ସ୍ଥୂଳଶରୀରରେ ଥିବା ସାତଟି ଚକ୍ରବାଟେ ଆସି ସ୍ନାୟୁ ଭିତରେ ପ୍ରବାହିତ ହୁଏ। ଏହି ଚକ୍ରଗୁଡ଼ିକର ନାମ, C. W. Leadbeaterଙ୍କ "The Chakra" ନାମକ ପୁସ୍ତକରେ ଦିଆହୋଇଥିବା ସେମାନଙ୍କର ଇଂରାଜୀ ନାମ ଓ ଅଦୃଶ୍ୟ ସ୍ଥୂଳ ଶରୀରର ଯେଉଁ ସ୍ଥାନରେ ଏଗୁଡ଼ିକ ଅବସ୍ଥିତ ତାହା ନିମ୍ନରେ ଦିଆଗଲା :

(୧) ମୂଳାଧାର - Root Chakra - ମେରୁଦଣ୍ଡର ନିମ୍ନଭାଗ
(୨) ସ୍ୱାଧିଷ୍ଠାନ - Naval Chakra - ନାଭିଦେଶ
(୩) ମଣିପୁର - Spleen Chakra - ପ୍ଲୀହା
(୪) ଅନାହତ - Heart Chakra - ହୃତ୍‌ପିଣ୍ଡ
(୫) ବିଶୁଦ୍ଧ - Throat Chakra - ଗଳା
(୬) ଆଜ୍ଞା - Brow Chakra - ଭ୍ରୂଦ୍ୱୟର ମଧ୍ୟଭାଗ
(୭) ସହସ୍ରାର - Crown Chakra - ମସ୍ତକର ମଧ୍ୟଭାଗ

ଯେହେତୁ ଅଦୃଶ୍ୟ ସ୍ଥୂଳଶରୀର ଦୃଶ୍ୟମାନ ସ୍ଥୂଳଶରୀରର ଅବିକଳ ଛାଞ୍ଚ ଓ ଦୃଶ୍ୟମାନ ସ୍ଥୂଳଶରୀରକୁ ବ୍ୟାପି ରହିଅଛି, ଏଣୁ ଏହି ଚକ୍ରଗୁଡ଼ିକ ଅଦୃଶ୍ୟ ସ୍ଥୂଳଶରୀରରେ ଥିଲେ ମଧ୍ୟ ଦୃଶ୍ୟମାନ ସ୍ଥୂଳଶରୀରର ସେହି ସେହି ସ୍ଥାନର ନିକଟବର୍ତ୍ତୀ। ଏହିସବୁ ଚକ୍ର ବିଷୟରେ ଓ ଏହିସବୁ ଚକ୍ର ସହିତ କୁଣ୍ଡଳିନୀ ଶକ୍ତିର (Serpent fire) ସଂପର୍କ ବିଷୟରେ ଅଧିକ କିଛି ଜାଣବାକୁ ଚାହିଁଲେ, ପାଠକମାନେ ଉପର୍ଯ୍ୟୁକ୍ତ C. W. Leadbeater ଙ୍କ ଲିଖିତ 'The Chakra' ନାମକ ପୁସ୍ତକ ପଢ଼ନ୍ତୁ।

ସ୍ଥୂଳ ଶରୀରର ବିଶେଷତ୍ୱ ଏହି ଯେ, ଏହା କ୍ଲାନ୍ତ ହୋଇପଡ଼େ ଓ ବିଶ୍ରାମ ଚାହେଁ। ସୂକ୍ଷ୍ମ ଶରୀରଗୁଡ଼ିକର କ୍ଲାନ୍ତି ନାହିଁ କି ବିଶ୍ରାମର ପ୍ରୟୋଜନ ନାହିଁ। ପ୍ରତି ରାତ୍ରରେ ଦୃଶ୍ୟମାନ ଓ ଅଦୃଶ୍ୟ ଉଭୟ ସ୍ଥୂଳ ଶରୀରକୁ ଛାଡ଼ି ମନୁଷ୍ୟର ଜୀବାତ୍ମା ଅନ୍ୟାନ୍ୟ ସୂକ୍ଷ୍ମ ଶରୀର ସହିତ ଭୁବଲୋକରେ ପ୍ରବେଶ କରେ। ସେତେବେଳେ ସ୍ଥୂଳଶରୀର ନିଦ୍ରାଧୀନ ଥାଇ ବିଶ୍ରାମ କରେ। ଭୁବଲୋକରେ ଆତ୍ମା ବିଚରଣ କରେ ଓ ନିଜର ମୃତ ଆତ୍ମୀୟମାନଙ୍କ ସହିତ ତଥା ଅନ୍ୟମାନଙ୍କ ସହିତ ମିଳିତ ହୁଏ ଓ କଥାବାର୍ତ୍ତା କରେ। କିନ୍ତୁ ଭୁବଲୋକରେ ଆତ୍ମା ଯାହା ଯାହା କରେ,ତାହା ତା'ର ଜାଗ୍ରତ ଅବସ୍ଥାରେ ମନେ ନଥାଏ ବା ଅତି ଅଳ୍ପ ମନେ ଥାଏ। ଯେଉଁମାନଙ୍କର ଆତ୍ମା ଅତୀବ ଉନ୍ନତ, ସେମାନେ କିନ୍ତୁ ନିଦ୍ରିତାବସ୍ଥାରେ ଭୁବଲୋକରେ ଯାହ ଯାହା କରିଥାନ୍ତି, ଜାଗ୍ରତ ଅବସ୍ଥାରେ ସେ ସବୁ ମନେ ପକାଇ ପାରନ୍ତି। ମୃତ୍ୟୁବେଳେ ଆତ୍ମା ସ୍ଥୂଳଶରୀର ତ୍ୟାଗକରି ଗଲାବେଳେ ଅଦୃଶ୍ୟ ସ୍ଥୂଳ ଶରୀରକୁ (Etheric double) ମଧ୍ୟ ସଙ୍ଗରେ ନେଇଯାଏ। ଅବଶ୍ୟ ଏହା ଭୁବଲୋକକୁ ଯାଇପାରେ ନାହିଁ ଓ ବାଟରେ ଲୀନ ହୋଇଯାଏ। କିନ୍ତୁ ନିଦ୍ରା ଓ ମୃତ୍ୟୁଭିତରେ ତଫାତ୍ ଏହି ଯେ, ନିଦ୍ରାବେଳେ ଦୃଶ୍ୟମାନ ଓ ଅଦୃଶ୍ୟ ଉଭୟ ସ୍ଥୂଳଶରୀରକୁ ଛାଡ଼ି ଆତ୍ମା ଭୁବଲୋକକୁ ଯାଏ ଓ ପୁଣି ଫେରିଆସେ; କିନ୍ତୁ ମୃତ୍ୟୁବେଳେ ଆତ୍ମା ଭୁବଲୋକକୁ ଗଲାବେଳେ ଅଦୃଶ୍ୟ ସ୍ଥୂଳ ଶରୀରକୁ ମଧ୍ୟ ସଙ୍ଗରେ ନେଇଯାଏ ଏବଂ ଯେହେତୁ ଏହି ଶରୀର ବାଟରେ ନଷ୍ଟ ହୋଇଯାଏ, ଆତ୍ମା ଆଉ ଫେରି ଆସିପାରେ ନାହିଁ।

ଏହି ହେଲା ମନୁଷ୍ୟର ଶରୀରସବୁର ଗଠନ। ପ୍ରଥମତଃ ମନୁଷ୍ୟ ହେଲା ଗୋଟିଏ Monad ବା ପରମାତ୍ମାଙ୍କର ଅଂଶ। Monadରୁ ଆତ୍ମାର ଉତ୍ପତ୍ତି। ଏହା Monadର ଗୋଟିଏ ଆଂଶିକ

ପ୍ରକାଶ। କ୍ରମବିକାଶ ଲାଗି ଏହା ଆସେ ଓ କ୍ରମବିକାଶ ପରେ ପୂର୍ଣ୍ଣତାପ୍ରାପ୍ତ ହୋଇ Monadରେ ମିଶିଯାଏ। ସତ୍ୟଲୋକରୁ (Spiritual plane) ନିମ୍ନତର ଲୋକକୁ ଆସିଲାବେଳେକୁ ଆତ୍ମାର ପୁଣି ଆଂଶିକ ପ୍ରକାଶ ହୁଏ, ଯାହାକୁ ଆମ୍ଭେମାନେ ମଣିଷ (Personality) କହୁ; ଅତଏବ ଆମ୍ଭେମାନେ ଯାହାକୁ ମଣିଷ କହୁ, ସେ ଈଶ୍ୱରଙ୍କ ଅଂଶର ଅଂଶମାତ୍ର।

●

ଚତୁର୍ଥ ଅଧ୍ୟାୟ

ପୁନର୍ଜନ୍ମ

ପୁନର୍ଜନ୍ମ ବ୍ରହ୍ମବିଦ୍ୟାର ପ୍ରଚାରିତ ମୂଳ ସତ୍ୟମାନଙ୍କ ମଧ୍ୟରୁ ଅନ୍ୟତମ। ଅବଶ୍ୟ ବହୁ ପୁରାକାଳରୁ ସବୁ ଦେଶରେ, ସବୁ ଧର୍ମରେ ପୁନର୍ଜନ୍ମର ଉଲ୍ଲେଖ ଅଛି, କିନ୍ତୁ ହିନ୍ଦୁଧର୍ମର ଏହା ମୂଳ ଭିତ୍ତି କହିଲେ ଚଳେ। ଆତ୍ମା ଶାଶ୍ୱତ, ଚିରସ୍ଥାୟୀ ଓ ଅବିନାଶୀ। ଏହାକୁ କେହି ମାରି ପାରିବେ ନାହିଁ। ଶରୀର ଧ୍ୱଂସ ହେଲେ ମଧ୍ୟ, ଏହା ଧ୍ୱଂସ ହୁଏ ନାହିଁ, ବରଂ ବାରମ୍ବାର ନୂତନ ଶରୀର ଧାରଣ କରେ, ଏ କଥା ଶ୍ରୀକୃଷ୍ଣ, ଅର୍ଜୁନଙ୍କୁ ଗୀତାର ସାଂଖ୍ୟ ଯୋଗରେ ବୁଝାଇ ଦେଇଛନ୍ତି।

ବାସାଂସି ଜୀର୍ଣ୍ଣାନି ଯଥା ବିହାୟ
ନବାନି ଗୃହ୍ଣାତି ନରୋଽପରାଣି
ତଥା ଶରୀରାଣି ବିହାୟ ଜୀର୍ଣ୍ଣା-
ନ୍ୟନ୍ୟାନି ସଂଯାତି ନବାନି ଦେହୀ ॥୨୨॥

ନୈନଂ ଛିନ୍ଦନ୍ତି ଶସ୍ତ୍ରାଣି ନୈନଂ ଦହତି ପାବକଃ ।
ନ ଚୈନଂ କ୍ଲେଦୟନ୍ତ୍ୟାପୋ ନ ଶୋଷୟତି ମାରୁତଃ ।୨୩

ବାଇବେଲ୍‌ର (Bible) ନିମ୍ନଲିଖିତ ତଥା ଅନ୍ୟ ବହୁତ ଉକ୍ତିରୁ ଜଣାପଡ଼େ ଯେ, ଖ୍ରୀଷ୍ଟଧର୍ମରେ ମଧ୍ୟ ପୁନର୍ଜନ୍ମ ବିଶ୍ୱାସ ଅଛି।

"But I say unto you, that Elies has come already, and they knew him not, but have done unto him - whatsoever they listeth - Then the disciples understood that He spoke unto them of John the Baptist."

ରୁମି ନାମକ ଜଣେ ମୁସଲମାନ କବି ମଧ୍ୟଯୁଗରେ କହିଥିଲେ :

"I died out of the stone and I became a plant; I died out of the plant and I became an animal; I died out of the animal and I became a man; why should I fear to die ! When did I grow less by dying ! I shall die out of the man and shall become an angel."

ଏହିପରି ଦେଖାଯିବ ଯେ ପୁନର୍ଜନ୍ମ ସବୁ ଧର୍ମରେ ସବୁଯୁଗରେ ବିଭିନ୍ନ ଭାବରେ ପ୍ରଚାରିତ ହୋଇଆସିଛି। ହିନ୍ଦୁ ଧର୍ମର ଏହା ହୋଉଛି ମୂଳପିଣ୍ଡ, କାରଣ ହିନ୍ଦୁଧର୍ମ ଏହାରି ଉପରେ ପର୍ଯ୍ୟବସିତ। ପୁନର୍ଜନ୍ମ କ'ଣ ଓ ଏହାର ଉଦ୍ଦେଶ୍ୟ କ'ଣ, ବର୍ତ୍ତମାନ ବିଚାର କରାଯାଉ। ସାଧାରଣତଃ ମନୁଷ୍ୟ ଆତ୍ମାର ସଂସାରରେ ପୁନଃ ପୁନଃ ଜନ୍ମଗ୍ରହଣକୁ ପୁନର୍ଜନ୍ମ କୁହାଯାଏ। ମନୁଷ୍ୟର ଶରୀର ନଷ୍ଟ ହୋଇଗଲେ, ଅର୍ଥାତ୍ ମନୁଷ୍ୟ ମରିଗଲେ ତାହାର ଆତ୍ମା ନଷ୍ଟ ହୋଇଯାଏ ନାହିଁ। ଏହା ଅନ୍ୟ ଶରୀର ଧାରଣ କରି ରହେ। ସାଧାରଣ ସ୍ତରର ମନୁଷ୍ୟର ମୃତ୍ୟୁ ପରେ କାମଦେହ (Astral body)ରେ ପ୍ରେତଲୋକ (Astral plane) ରେ ବାସ କରେ। ଏଠାରେ କିଛିକାଳ ବାସ କଲା ପରେ ଏହା ସ୍ୱର୍ଗଲୋକ (Mental plane)କୁ ଯାଏ। ସେଠାରେ ଏହା ମନୋଦେହ (Mental body)ରେ କିଛିକାଳ ବାସ କଲାପରେ ପୁଣି ସଂସାରରେ ଜନ୍ମଲାଭ କରେ। ଏହିପରି ସାଧାରଣ ମନୁଷ୍ୟ ସ୍ଥୂଳ ଶରୀରରେ ମର୍ତ୍ତ୍ୟଲୋକ, କାମ ଶରୀରରେ ପ୍ରେତଲୋକ ବା କାମଲୋକ ଓ ମନୋଦେହରେ ସ୍ୱର୍ଗଲୋକ ଗୋଟିକ ପରେ ଗୋଟିଏ ବୁଲୁଥାଏ। ଏହି ମର୍ତ୍ତ୍ୟଲୋକରେ ଜନ୍ମଗ୍ରହଣକୁ ସାଧାରଣତଃ

ପୁନର୍ଜନ୍ମ କୁହାଯାଏ, କିନ୍ତୁ ପ୍ରକୃତରେ ଦେଖିବାକୁ ଗଲେ ଏହା ଗୋଟିଏ ଚକ୍ର ପରି। ମନୁଷ୍ୟ ସଂସାରରେ ଥିଲାବେଳେ ତା'ର କାମଦେହ ମଧ୍ୟ ତା ସାଙ୍ଗରେ ଥାଏ, କିନ୍ତୁ ସେଗୁଡ଼ିକ ସୂକ୍ଷ୍ମ ଦେହ ହୋଇଥିବାରୁ ଆମ୍ଭମାନଙ୍କୁ ଦେଖାଯାଏ ନାହିଁ। ପ୍ରେତଲୋକରେ ଓ ସ୍ୱର୍ଗଲୋକରେ ମନୁଷ୍ୟର ଆତ୍ମା କ ଭାବରେ ଥାଏ ଓ କ'ଣ କରେ ତାହା ପରବର୍ତ୍ତୀ ଏକ ଅଧ୍ୟାୟରେ ବିଶେଷ ଭାବରେ ଆଲୋଚନା କରାଯିବ। ବର୍ତ୍ତମାନ ତାହା ଖୁବ୍ ସଂକ୍ଷେପରେ କୁହାଯାଉଛି। ଏ ସଂସାରରେ ମୃତ୍ୟୁ ହୋଇ ସାରିଲା ପରେ ମନୁଷ୍ୟ ତା'ର କାମଦେହରେ ପ୍ରେତଲୋକକୁ ଯାଏ। ଏହା କାମନା, ବାସନା ଓ ଅନୁଭୂତିର ଲୋକ, ଅର୍ଥାତ୍ ଏହି ଲୋକର ଉପାଦାନ କାମନା ବାସନା ଓ ଅନୁଭୂତିଗୁଡ଼ିକ ଜାଗରିତ କରିବା ପାଇଁ ଉପଯୁକ୍ତ। ମନୁଷ୍ୟର ସଂସାରରେ ଯେଉଁସବୁ କାମନା ଓ ବାସନା ଥାଏ ପ୍ରେତଲୋକରେ ସେହିସବୁ କାମନା ଓ ବାସନା ଚରିତାର୍ଥ କରିବାର ସୁବିଧା ନଥାଏ। କାରଣ ମନୁଷ୍ୟର ସ୍ଥୂଳଶରୀରଟି ନଥାଏ। ମନେକରନ୍ତୁ ଗୋଟିଏ ମା' ତା'ର ଏକମାତ୍ର ସନ୍ତାନକୁ ଅଳ୍ପ ବୟସରେ ସଂସାରରେ ଛାଡ଼ି ମରିଯାଇଛି। ସନ୍ତାନଟି ପ୍ରତି ତାହାର ଅତିରିକ୍ତ ସ୍ନେହ ମମତା ଥିଲା। ମୃତ୍ୟୁ ପରେ କାମ ଦେହରେ ତା'ର ସେହି ମାୟା ମମତା ବହୁ ଗୁଣରେ ବୃଦ୍ଧି ପାଇବ ଓ ତା' ସହିତ ତା'ର ସନ୍ତାନର ସୁଖ, ସ୍ୱାଚ୍ଛନ୍ଦ୍ୟ ଓ ନିରାପତ୍ତା ପ୍ରତି ଚିନ୍ତା ବୃଦ୍ଧି ପାଇବ, ଅଥଚ ସନ୍ତାନଟିକୁ ସାହାଯ୍ୟ କରିବାର କୌଣସି ଉପାୟ ନଥିବ। ଏଥିଲାଗି ତାକୁ ଅତିରିକ୍ତ କଷ୍ଟହେବ ଓ ସେ ସବୁବେଳେ ଏହି ସଂସାର ପ୍ରତି ଆକୃଷ୍ଟ ରହିବ। ସ୍ନେହ, ମାୟା, ମମତା ପ୍ରଭୃତି ଉଚ୍ଚ କାମନା ଛଡ଼ା ମନୁଷ୍ୟର ପୃଥିବୀରେ ଅନେକ ରକମର

ନୀଚ କାମନା ମଧ୍ୟ ଥାଏ। କିଏ ସଂସାରରେ ମଦ୍ୟ ପ୍ରତି ଆସକ୍ତ, କିଏ ବା ନାରୀ ପ୍ରତି, ଆଉ କିଏ ବା ଧନ ସଂପତ୍ତି ପ୍ରତି ଏହି ମଦ୍ୟପ, କାମୁକ ଓ ବିଷୟାସକ୍ତ ଲୋକଗୁଡ଼ିକ ମୃତ୍ୟୁ ପରେ ବହୁ କଷ୍ଟ ପାଆନ୍ତି। ମୃତ୍ୟୁ ପରେ ମଦ୍ୟ, ନାରୀ ଓ ବିଷୟ ପ୍ରତି ଏମାନଙ୍କର ବାସନା ବହୁ ଗୁଣରେ ବଢ଼ିଯାଏ, ଅଥଚ ଏହି ବାସନା ଚରିତାର୍ଥ କରିବାର କୌଣସି ଉପାୟ ନଥାଏ। ଅବଶ୍ୟ ପ୍ରେତଲୋକରେ ବହୁକାଳ ରହିଲା ପରେ ଏହିସବୁ କାମନା ଆସ୍ତେ ଆସ୍ତେ ଚାଲିଯାଏ ଓ ଲୋକର କାମଦେହର ବିନାଶ ଘଟେ। ସେତେବେଳେ ସେ ମନୋଦେହରେ ସ୍ୱର୍ଗଲୋକକୁ ଯାଏ। ସ୍ୱର୍ଗଲୋକରେ ସେ ତା'ର ଭଲ କାର୍ଯ୍ୟର ଫଳ ଭୋଗ କରିଥାଏ ଓ ସେଠାରେ ତା'ର ଗୁଣ ଓ ଶକ୍ତି (faculties and qualities) ବିକାଶ ଲାଭ କରିଥାଏ ସ୍ୱର୍ଗଲୋକ ଅନିର୍ବଚନୀୟ ଆନନ୍ଦ (Indescribable bliss)ର ସ୍ଥାନ ଓ ଲୋକ ପୃଥିବୀରେ କରିଥିବା ସତ୍ କାର୍ଯ୍ୟର ଫଳ ସେ କେବଳ ସେଠାରେ ଭୋଗ କରେ ତା' ନୁହେଁ, ପୃଥିବୀରେ ବାସ କରିଥିବା ସମୟରେ ହୋଇଥିବା ଅନୁଭୂତି, ଅଭିଜ୍ଞତା ଓ ଜ୍ଞାନ ସେଠାରେ ପରିପକ୍ୱତା ଲାଭ କରିଥାଏ (assimilated) ଓ ତା'ର ଶକ୍ତି ଓ ଗୁଣକୁ (faculties) ପରିବର୍ଦ୍ଧିତ କରିଥାଏ। ସେହିସବୁ ଗୁଣ ଓ ଶକ୍ତି ତାର କାରଣ ଶରୀର (causal body)ରେ ନିହିତ ରହେ ଓ ତା'ର ପରଜନ୍ମରେ ପୁଣି ବିକାଶ ଲାଭ କରେ। ଉଦାହରଣ ସ୍ୱରୂପ ଜଣେ ସଙ୍ଗୀତଜ୍ଞ ବା ଜଣେ ସମାଜସେବକ, ଯେ ତା'ର ମର୍ତ୍ତ୍ୟ ଜୀବନରେ ନିଷ୍ଠାର ସହିତ ସଙ୍ଗୀତ ଚର୍ଚ୍ଚା କରିଛି ବା ସମାଜର ଉନ୍ନତି ଲାଗି କାମ କରିଛି ସେ ସ୍ୱର୍ଗଲୋକରେ ତା'ର ନିଷ୍ଠାପରତା ଲାଗି ଯେ କେବଳ ଅସୀମ ଆନନ୍ଦ ଲାଭ କରିବ ତା ନୁହେଁ, ସଙ୍ଗୀତ ବିଦ୍ୟାରେ ବା ସମାଜ ସେବାରେ ତାହାର ଦକ୍ଷତା ବହୁଗୁଣରେ ବଢ଼ିଯିବ।

ଅତଏବ ଦେଖାଯିବ ଯେ, ମନୁଷ୍ୟ ଥରେ ମର୍ତ୍ତ୍ୟଲୋକରେ ଜନ୍ମହୋଇ ଆଉ ଥରେ ଜନ୍ମହେବା ମଝିରେ ପ୍ରେତଲୋକ ଓ ସ୍ୱର୍ଗଲୋକରେ ବିଚରଣ କରିଆସେ। ଦୁଇଟି ଜନମ ମଧ୍ୟରେ ବ୍ୟବଧାନ କେତେ ବର୍ଷ ରହିବ, ତାହା ଅନେକଗୁଡ଼ିଏ କଥା ଉପରେ ନିର୍ଭର କରେ। ଏହା ୫ ବର୍ଷରୁ ୨୦୦୦ ବର୍ଷ ପର୍ଯ୍ୟନ୍ତ ହୋଇପାରେ। ୫ ବର୍ଷରୁ କମ୍ ଓ ୨୦୦୦ ବର୍ଷରୁ ବେଶୀ ମଧ୍ୟ କୌଣସି କୌଣସି କ୍ଷେତ୍ରରେ ହୋଇପାରେ। ସାଧାରଣତଃ ପୃଥିବୀରେ ଦୀର୍ଘ ଜୀବନ ଯାପନ କଲେ ତା'ର ପରଜନ୍ମ ଦୀର୍ଘ ବ୍ୟବଧାନରେ ହୋଇଥାଏ। ପୃଥିବୀରେ ଜୀବନ ଘଟଣାବହୁଳ ଓ ଅଭିଜ୍ଞତା ପରିପୂର୍ଣ୍ଣ ହୋଇଥିଲେ ତା'ର ପରଜନ୍ମ ମଧ୍ୟ ଦୀର୍ଘ ବ୍ୟବଧାନରେ ହୋଇଥାଏ। ଏହାର କାରଣ, କର୍ମବହୁଳ ଜୀବନ ପରେ ଦୀର୍ଘ ବିଶ୍ରାମର ପ୍ରୟୋଜନ ହୁଏ। ମନୁଷ୍ୟର ଆଧ୍ୟାତ୍ମିକ ଉନ୍ନତି ଉପରେ ମଧ୍ୟ ଏହା ଅନେକଟା ନିର୍ଭର କରେ। ଯେଉଁ ମନୁଷ୍ୟ ଯେତେ ଉନ୍ନତ, ସେ ସେତେ ବେଶୀ ବ୍ୟବଧାନରେ ଜନ୍ମଗ୍ରହଣ କରେ, କାରଣ ତା'ର ଜୀବନରେ ଅଭିଜ୍ଞତା ବହୁତ ବେଶୀ ଓ ବହୁତ ଉଚ୍ଚକୋଟୀର ଓ ସେଥିଲାଗି ତାହା ସ୍ୱର୍ଗଲୋକରେ ପରିପକ୍ୱତା ଲାଭ କରିବାକୁ (to be assimilated) ଦୀର୍ଘ ସମୟ ଲାଗେ।

ସାଧାରଣତଃ ଗୋଟିଏ ପ୍ରଶ୍ନ ପଚରାଯାଇଥାଏ ଯେ, ମନୁଷ୍ୟ ଜନ୍ମରୁ ପୁଣି ପଶୁଜନ୍ମ ପାଇବା ସମ୍ଭବ କି? ବ୍ରହ୍ମବିଦ୍ୟା ଅନୁସାରେ ଏହା ଆଦୌ ସମ୍ଭବ ନୁହେଁ। କ୍ରମବିକାଶ ପଥରେ ଯେଉଁ ଆତ୍ମା ମନୁଷ୍ୟ ଅବସ୍ଥା ପର୍ଯ୍ୟନ୍ତ ଗଲାଣି, ସେ ପୁଣି କିପରି ପଶୁଜନ୍ମ ଲାଭ କରିବ? ତା' ହେଲେ ପ୍ରଗତି ଆଉ କିପରି ସମ୍ଭବ? ଅବଶ୍ୟ ହିନ୍ଦୁ ଧର୍ମରେ ଏପରି ବିଶ୍ୱାସ ଅଛି। ଏପରି ମନୁଷ୍ୟ

ଅଛନ୍ତି ଯେଉଁମାନଙ୍କର ପ୍ରକୃତି, ଚରିତ୍ର, ଆଚରଣ ଓ ମନୋଭାବ ପଶୁଙ୍କ ପରି। ବୋଧହୁଏ ଏହିପରି ନୀଚ ସ୍ତରର ମନୁଷ୍ୟଙ୍କ ବିଷୟରେ ହିନ୍ଦୁ ଧର୍ମରେ କଥିତ ଅଛି ଯେ, ଏମାନେ ପର ଜନ୍ମରେ ପଶୁ ଯୋନିରେ ଜାତ ହେବେ; କିନ୍ତୁ ମନୁଷ୍ୟ ଯେତେ ନୀଚ ହେଲେ ମଧ୍ୟ ପଶୁ ହୋଇ ଜନ୍ମ ହେବା ସମ୍ଭବ ନୁହେଁ। ସେ ତା'ର ନୀଚ ପ୍ରକୃତି ଓ କାର୍ଯ୍ୟ ଲାଗି ପ୍ରେତ ଲୋକରେ ବହୁ କଷ୍ଟ ଲାଭ କରିପାରେ, ବାରମ୍ବାର ସଂସାରରେ ଜନ୍ମଲାଭ କରି ଦୁଃଖକଷ୍ଟ ଭୋଗ କରିପାରେ ଓ ତା'ର କ୍ରମବିକାଶ ଶିଥିଳ ହୋଇପାରେ; କିନ୍ତୁ ସେ ପୁଣି ପଶୁ ଜନ୍ମକୁ ଫେରିଯିବା ସମ୍ଭବ ନୁହେଁ।

ପୁନର୍ଜନ୍ମର ଉଦ୍ଦେଶ୍ୟ ହେଲା ଶିକ୍ଷା। ଏ ସଂସାର ପ୍ରକୃତରେ ଗୋଟିଏ ବଡ଼ ସ୍କୁଲ ଓ ଆମ୍ଭେମାନେ ସମସ୍ତେ ଏଠାରେ ଛାତ୍ର। ଗୋଟିଏ ସ୍କୁଲରେ ଯେପରି ଅନେକଗୁଡ଼ିଏ କ୍ଲାସଥାଏ ଓ ପିଲାମାନେ ତଳ କ୍ଲାସରୁ ପଢ଼ିପଢ଼ି ଉପର କ୍ଲାସକୁ ଉତ୍ତୀର୍ଣ୍ଣ ହୁଅନ୍ତି, ଠିକ୍ ସେହିପରି ଆମ୍ଭେମାନେ ଏ ସଂସାରକୁ ଶିକ୍ଷା ଲାଭ କରିବାକୁ ଆସୁ ଓ ଆସ୍ତେ ଆସ୍ତେ ଗୋଟିଏ ଗୋଟିଏ ଶ୍ରେଣୀ ଉତ୍ତୀର୍ଣ୍ଣ ହେଉ। ଠିକ୍ ଯେପରି ଗୋଟିଏ କ୍ଲାସରେ ବିଦ୍ୟାଳୟର ସବୁ ପାଠ ପଢ଼ିବା ସମ୍ଭବ ନୁହେଁ ଓ ସେଥିଲାଗି ସ୍କୁଲରେ ଅନେକଗୁଡ଼ିଏ କ୍ଲାସ ଥାଏ ଓ ପିଲାମାନେ ଗୋଟିଏ କ୍ଲାସରେ ପଢ଼ା ଶେଷ କରି ତା'ର ଉପର କ୍ଲାସରେ ପଢ଼ିବାକୁ ଉପଯୁକ୍ତ ହୁଅନ୍ତି, ଠିକ୍ ସେହିପରି ଗୋଟିଏ ଜୀବନରେ ଆମ୍ଭେମାନେ ସବୁ ଶିକ୍ଷା ଲାଭ କରିବା ସମ୍ଭବ ନୁହେଁ ବୋଲି ଆମ୍ଭମାନଙ୍କୁ ବାରମ୍ବାର ଜନ୍ମଗ୍ରହଣ କରିବାକୁ ପଡ଼େ ଓ ପ୍ରତ୍ୟେକ ଜନ୍ମରେ କିଛି ନା କିଛି ନୂଆ ଜ୍ଞାନ ଓ ଅଭିଜ୍ଞତା ଲାଭ କରିବାକୁ ପଡ଼େ। ଗୋଟିଏ ସ୍କୁଲରେ ଯେପରି ସବୁଠାରୁ ତଳ କ୍ଲାସରୁ

ଆରମ୍ଭ କରି ସବୁଠାରୁ ବଡ଼ କ୍ଲାସ ପର୍ଯ୍ୟନ୍ତ ପିଲାମାନେ ତା
ବୟସ ଓ ବୁଦ୍ଧି ଅନୁସାରେ ପଢୁଛନ୍ତି, ଆମ୍ଭେମାନେ ସେହିପ
ଏହି ସଂସାରର ବିଦ୍ୟାଳୟରେ ଆମ୍ଭମାନଙ୍କର ଆତ୍ମାର ବୟ
ଓ ପ୍ରଗତି ଅନୁସାରେ ପଢୁଅଛୁ। ଆମ୍ଭମାନଙ୍କ ମଧ୍ୟ
ଯେଉଁମାନେ କ୍ରମବିକାଶ ପଥରେ କିଛି ଆଗେଇ ଗଲେଣି,
ଅର୍ଥାତ୍ ଆମ୍ଭମାନଙ୍କ ମଧ୍ୟରେଯେଉଁମାନେ ଅପେକ୍ଷାକୃତ ଉନ୍ନତ
ଆତ୍ମା (Developed Souls) ସେମାନେ ସଂସାର ବିଦ୍ୟାଳୟରେ
ଅପେକ୍ଷାକୃତ ଉଚ୍ଚ କ୍ଲାସରେ ଅଧ୍ୟୟନ କରୁଛନ୍ତି। ଆମ୍ଭେମାନେ
ହୁଏତ ତଳ କ୍ଲାସରେ ପଢୁଅଛୁ, କିନ୍ତୁ ସେମାନେ ମଧ୍ୟ ଦିନେ
ଏହି ତଳ କ୍ଲାସରେ ପଢ଼ି ଆଜି ଉପର କ୍ଲାସକୁ ଯାଇଛନ୍ତି ଓ
ଆମ୍ଭେମାନେ ମଧ୍ୟ ଦିନେ ଉପର କ୍ଲାସକୁ ଯିବା। ତଫାତ୍
ଏତିକି ଯେ, ସେମାନେ ଆମ୍ଭମାନଙ୍କଠାରୁ ଅନେକଗୁଡ଼ିଏ
ଜନମ ଆଗରେ ଅଛନ୍ତି। ଠିକ୍ ଯେପରି କ୍ଲାସରେ ଭଲ ଛାତ୍ର
ଓ ଖରାପ ଛାତ୍ର ଥାଆନ୍ତି, ସେହିପରି ଆମ୍ଭମାନଙ୍କ ମଧ୍ୟରେ
ମଧ୍ୟ ଭଲ ମଣିଷ ଓ ଖରାପ ମଣିଷ ଅଛନ୍ତି। ସମସ୍ତେ ଶିକ୍ଷାଲାଭ
କରୁଛନ୍ତି ସତ, କିନ୍ତୁ କ୍ଲାସରେ କିଏ ଶୀଘ୍ର ଶୀଘ୍ର ପାଠ ବୁଝି
ପାରୁଛି ଓ ପଢ଼ି ପାରୁଛି ଏବଂ ସେଥିଲାଗି ଉଚ୍ଚସ୍ଥାନ ରଖି ପାଶ୍
ମଧ୍ୟ କରୁଛି। ଆଉ କିଏ ବା ସେତେ ଶୀଘ୍ର ପାଠ ବୁଝିପାରୁନି
ଓ ପଢ଼ି ପାରୁନି ଏବଂ ସେଥିଲାଗି କେବଳ କୌଣସିମତେ
ପାଶ୍ କରି ଯାଉଛି। କିଏହୁଏତ ବର୍ଷେ ଫେଲ୍ ହୋଇ ଦ୍ୱିତୀୟ
ବର୍ଷ ପାଶ୍ କରୁଛି। ସଂସାର ବିଦ୍ୟାଳୟରେ ମଧ୍ୟ ସେହି ଅନେକ
ରକମର ଆତ୍ମା ଅଛନ୍ତି। କିଏ ଶୀଘ୍ର ଉନ୍ନତି କରୁଛି, କାହାର
ବା ଟିକିଏ ଡେରି ହେଉଛି। କ୍ରମବିକାଶ ପଥରେ କିଏ ଦ୍ରୁତ
ଧାବମାନ, କାହାର ବା ଗତି ଅତ୍ୟନ୍ତ ଶିଥିଳ। ସ୍କୁଲ ଛାତ୍ର ଓ
ସଂସାର-ବିଦ୍ୟାଳୟ ଛାତ୍ର ଭିତରେ ତଫାତ୍ ଏତିକି ଯେ ସ୍କୁଲଛାତ୍ର

କୌଣସି ଅବସ୍ଥା ବିଶେଷରେ ପଢ଼ା ଛାଡ଼ିଦେବାକୁ ବାଧ୍ୟ
ହୋଇପାରେ, କିନ୍ତୁ ସଂସାର-ବିଦ୍ୟାଳୟର ଛାତ୍ର ପଢ଼ା ଛାଡ଼ିଦେଇ
ପାରିବ ନାହିଁ। ସେ ନିଶ୍ଚୟ ପଢ଼ିବ ଓ ପାଶ୍ କରିବ। ଜଣେ ଛାତ୍ର
ତା'ର ବିଦ୍ୟାଳୟକୁ ଆସିବାର ଉଦ୍ଦେଶ୍ୟ ବୁଝି ମନ ଦେଇ
ପଢ଼ାଶୁଣା କଲେ ଯେପରି ଅନ୍ୟ ଛାତ୍ରମାନଙ୍କ ଅପେକ୍ଷା ଶୀଘ୍ର
ଉନ୍ନତି କରେ, ସଂସାର-ବିଦ୍ୟାଳୟରେ ମଧ୍ୟ ସେହିପରି ଯେଉଁ
ଲୋକମାନେ ଜୀବନର ଉଦ୍ଦେଶ୍ୟ ବୁଝି ସେହି ଅନୁସାରେ କାମ
କରନ୍ତି, ସେମାନେ ଅନ୍ୟମାନଙ୍କ ଅପେକ୍ଷା ଶୀଘ୍ର ଆଧ୍ୟାତ୍ମିକ ଉନ୍ନତି
ଲାଭ କରନ୍ତି।

ବର୍ତ୍ତମାନ ଦେଖାଯାଉ, ଆତ୍ମା ସଂସାରରେ କି ଶିକ୍ଷା ଲାଭ
କରିବାକୁ ଆସେ। ସଂସାରରେ ସମସ୍ତ ଜୀବର, ଏପରି କି ବୃକ୍ଷ,
ଲତା, ଗୁଳ୍ମ, ଧାତବଦ୍ରବ୍ୟ ଓ ଖଣିଜ ପଦାର୍ଥର ମଧ୍ୟ କ୍ରମବିକାଶ
ଚାଲିଛି। ଏହି କ୍ରମବିକାଶ ଲାଗି ସମସ୍ତଙ୍କୁ ସଂସାରକୁ ବାରମ୍ବାର
ଆସିବାକୁ ପଡ଼େ। ଆତ୍ମା ତ ଭଗବାନଙ୍କର ଅଂଶ, ଏହାର ଆଉ
କ୍ରମବିକାଶ କ'ଣ? ଭଗବାନଙ୍କର ତ କ୍ରମବିକାଶ ଦରକାର
ହେଉନି! ସେ ତ ସଂସାର-ବିଦ୍ୟାଳୟରେ ଅଧ୍ୟୟନ କରିବାକୁ
ଆସୁନାହାନ୍ତି। ଆମ୍ଭେମାନେ କାହିଁକି ଆସିବା? ତା'ର କାରଣ
ହେଉଛି, ଯଦିଓ ଆମ୍ଭେମାନେ ଭଗବାନଙ୍କର ଅଂଶବିଶେଷ,
ତଥାପି ଆମ୍ଭମାନଙ୍କର ଐଶ୍ୱରିକ ଗୁଣସବୁ ବିକାଶ ଲାଭ କରିନି।
ମଞ୍ଜିରେ ଗଛର ସମସ୍ତ ଗୁଣ ନିହିତ ଅଛି, କିନ୍ତୁ ଗୋଟିଏ ମଞ୍ଜିରୁ
ଗଛ ବାହାରି ଫଳ ଫୁଲ ଧରିବାକୁ ଅନେକ ଦିନ ଲାଗୁଛି। ସେହି
ମଞ୍ଜିକୁ ପୋତି, ପାଣି ଦେଇ ଗଛକୁ ଯତ୍ନର ସହିତ ବଢ଼ାଇବାକୁ
ପଡୁଛି। ସେହିପରି ଆମ୍ଭମାନଙ୍କର ଐଶ୍ୱରିକ ଶକ୍ତିର ବିକାଶ ଲାଗି
ଓ ଅନ୍ତର୍ନିହିତ ଗୁଣର ଅଭିବୃଦ୍ଧି ଲାଗି, ଆମ୍ଭମାନଙ୍କୁ ବାରମ୍ବାର
ଜନ୍ମ ହୋଇ କାର୍ଯ୍ୟ କରିବାକୁ ପଡୁଛି। କର୍ମର ମାଧ୍ୟମରେ

ଆମ୍ଭମାନଙ୍କର ଜ୍ଞାନ, ଅଭିଜ୍ଞତା ଓ ଦକ୍ଷତା ବୃଦ୍ଧିଲାଭ କରୁଛି ଓ ଆମ୍ଭମାନେ କ୍ରମବିକାଶ ପଥରେ ଅଗ୍ରଗତି କରୁଛୁ। ଯେ ଜୀବନର ଉଦ୍ଦେଶ୍ୟ ଭଲକରି ବୁଝେ, ସେ ବୃଥା ସମୟ ନଷ୍ଟ କରେନାହିଁ। ଯାହା କଲେ ତା'ର କ୍ରମବିକାଶର ପଥ ସହଜ ଓ ସୁଗମ ହେବ, ସେ ସେହିପରି କାର୍ଯ୍ୟ କରେ; ଅର୍ଥାତ୍ ଭଗବାନଙ୍କ ଗୌରବମୟ ଯୋଜନାରେ ସହଯୋଗ କରେ। ଏହି ଯୋଜନାରେ ସହଯୋଗ କରିବା ଅର୍ଥ ସଂସାରରେ ସତ୍ ଓ ନିଃସ୍ୱାର୍ଥପର କର୍ମକରିବା ଓ ନିଷ୍ଠାର ସହିତ ସମସ୍ତଙ୍କର ସେବା କରିବା। ଏହା ଯେକୌଣସି ଲୋକ ନିଜର କର୍ମକ୍ଷେତ୍ରରେ ରହି କରିପାରେ। କାରଣ ସେବା କରିବାର କୌଣସି ଧରାବନ୍ଧା ନିୟମ ନାହିଁ। ଜଣେ ଲୋକ କେବଳ ନିଜ ଘରେ ବସି ଅନ୍ୟର ମଙ୍ଗଳ କାମନା କଲେ ତାହା ଅତି ମହତ୍ ସେବା ବୋଲି ଧରାଯିବ। ଅବଶ୍ୟ ଏହି ମଙ୍ଗଳ କାମନା ନିଃସ୍ୱାର୍ଥପର ଭାବରେ ଓ ନିଷ୍ଠାର ସହିତ କରିବା ଦରକାର। ଅପର ପକ୍ଷରେ, ଯେ ଜୀବନର ଉଦ୍ଦେଶ୍ୟ ନ ବୁଝି ଅସତ୍ କାର୍ଯ୍ୟରେ ଲିପ୍ତ ରହେ ବା ସ୍ୱାର୍ଥପର ଜୀବନ ଯାପନ କରେ, ତା'ର ପ୍ରଗତି ଶିଥିଳ ଓ କଷ୍ଟପ୍ରଦ ହୋଇଥାଏ।

ଏଠାରେ ଆମ୍ଭେମାନେ ଦେଖିବାକୁ ପାଇବା ଯେ, ପୁନର୍ଜନ୍ମ ଓ କର୍ମବାଦ ଏହି ଦୁଇଟି ନିୟମ ଓତଃପ୍ରୋତ ଭାବରେ ଜଡ଼ିତ। କର୍ମବାଦର ନିୟମ ଦ୍ୱାରା ହିଁ ପୁନର୍ଜନ୍ମର ଉଦ୍ଦେଶ୍ୟ ସାଧିତ ହୁଏ। କର୍ମବାଦ ସମ୍ବନ୍ଧରେ ପରବର୍ତ୍ତୀ ଅଧ୍ୟାୟରେ ବିଷଦ୍ ଭାବରେ ଆଲୋଚନା କରାଯିବ। ଏଠାରେ ଏହି ବିଷୟରେ ଏତିକି କହିଲେ ଯଥେଷ୍ଟ ହେବ ଯେ, କର୍ମବାଦର ଅର୍ଥ ହେଲା, ନିଜର କୃତକର୍ମର ଉପଯୁକ୍ତ ଫଳ ପାଇବା। ଯେ ଯେପରି କାର୍ଯ୍ୟ କରେ, ସେ ସେହିପରି ଫଳପାଏ। ସ୍ୱାର୍ଥପର କର୍ମ ପ୍ରଗତିପଥର ଅନ୍ତରାୟ, ନିଃସ୍ୱାର୍ଥପର କର୍ମ ପ୍ରଗତି ପଥର ସହାୟକ - ଏହାହିଁ କର୍ମବାଦର

ମୋଟାମୋଟି ନିୟମ। ଯେ ପ୍ରକୃତିର ନିୟମ ଭଗ୍ନକରି ଅନ୍ୟକୁ କଷ୍ଟ ଦେଇଛି ଅନ୍ୟ ପ୍ରତି ଅନ୍ୟାୟ କରିଛି, ପ୍ରକୃତିର ନିୟମ ଅନୁସାରେ ତାକୁ ଦିନେ ନା ଦିନେ ତାହା ସଜାଡ଼ିବାକୁ ପଡ଼ିବ। ନିଜେ କଷ୍ଟ ପାଇ, ନିଜେ ଅନ୍ୟାୟ ସହ୍ୟ କରି ତାକୁ ପ୍ରକୃତିର ସମତା ଫେରାଇ ଆଣିବାକୁ ପଡ଼ିବ। ସେହିପରି ଯଦି ଜଣେ କାହାରି ଉପକାର କରିଛି, ଦିନେ ନା ଦିନେ ସେ ତା'ର ଉପକାରର ପ୍ରତ୍ୟୁପକାର ପାଇବ। ଯେ ଉପକାର ପାଇଛି, ପ୍ରତ୍ୟୁପକାର କରି ତାକୁ ସେ ଋଣ ଦିନେ ନା ଦିନେ ସୁଝିବାକୁ ପଡ଼ିବ। ଏହା ସେହି ଜନମରେ ହୋଇପାରେ ବା ଅନ୍ୟ କୌଣସି ଜନ୍ମରେ ହୋଇପାର। ଏଥିପାଇଁ କର୍ମବାଦକୁ Law of Equilibrium ଓ Law of Compensation ବୋଲି ମଧ୍ୟ କୁହାଯାଏ।

କାମନା ଓ ବାସନା କର୍ମର ଆଦିମ ପ୍ରେରଣା। ନିଜର କାମନା ଓ ବାସନା ଚରିତାର୍ଥ କରିବାକୁ ଲୋକ କର୍ମ କରେ। ନିଜର କ୍ଷୁଧା ନିବାରଣ କରିବାକୁ ବନ୍ୟଜନ୍ତୁକୁ ଶିକାର କରିବାକୁ ପଡ଼େ। ବଞ୍ଚିବାର ଇଚ୍ଛା ପୂରଣ କରିବାକୁ ପ୍ରାଣୀମାନଙ୍କୁ ଖାଦ୍ୟାନ୍ୱେଷଣ କରିବାକୁ ପଡ଼େ। ସେହିପରି ଖାଇବା ପିଇବା ଛଡ଼ା ଲୋକର ଅନ୍ୟ ବହୁପ୍ରକାର କାମନା ଓ ବାସନା ରହିଛି ଓ ଏହାର ପୂରଣ ଲାଗି ତାକୁ କର୍ମ କରିବାକୁ ପଡ଼େ। କର୍ମ କରୁ କରୁ ଲୋକ ଭୁଲ କରେ, ବିପଥଗାମୀ ହୁଏ, ଅନ୍ୟାୟ କରେ ଓ ସ୍ୱାର୍ଥପର ହୁଏ। ଏହାର ଅବଶ୍ୟମ୍ଭାବୀ ଫଳ ଦୁଃଖ, ଯାତନା ଓ ଶୋକ। ଏହି ଦୁଃଖ, ଯାତନା ଓ କଷ୍ଟ ଭିତରେ ଲୋକର ଶିକ୍ଷା ହୁଏ, ଚୈତନ୍ୟୋଦୟ ହୁଏ। ସଂସାର କ'ଣ, ସେ କିଏ, କେଉଁଠୁ ଆସିଛି, କୁଆଡ଼େ ଯିବ, ଇତ୍ୟାଦି ପ୍ରଶ୍ନ ତା'ର ମନରେ ଉଠେ। ସଂସାରରେ ଦୁଃଖକଷ୍ଟର କାରଣ କ'ଣ, ଜନ୍ମ ମୃତ୍ୟୁର ରହସ୍ୟ କ'ଣ, ଏହାସବୁ ଜାଣିବାକୁ ତା'ର ଇଚ୍ଛା ହୁଏ।

କାଳକ୍ରମେ ଜୀବନର ଉଦ୍ଦେଶ୍ୟ ସେ ବୁଝେ ଓ ସତ୍ କର୍ମ କରିବାକୁ
ସାଧୁ ଜୀବନ ଯାପନ କରିବାକୁ ଚେଷ୍ଟା କରେ। ଚେଷ୍ଟା କରୁ
କରୁ ଅନେକ ସମୟରେ ପୁଣି ଭୁଲ ହୋଇଯାଏ, ପୁଣି ପତନ
ହୁଏ। ପୁଣି ମନୁଷ୍ୟ ଭିତରେ ଥିବା ଭଗବାନ ଜାଗି ଉଠନ୍ତି ଓ ପୁଣି
ସେ ସତ୍‌ପଥରେ ପାଦ ବଢ଼ାଏ। ଏଥର ସେ ପୂର୍ବାପେକ୍ଷା ଦୃଢ଼
ପଦରେ ଅଗ୍ରସରହୁଏ। ଏହିପରି ମନୁଷ୍ୟର କ୍ରମିବିକାଶ କର୍ମ
ମାଧ୍ୟମରେ ଚାଲିଛି। କିନ୍ତୁ ଏହା ଗୋଟିଏ ଜନ୍ମରେ ସମ୍ଭବ କି?
ଗୋଟିଏ ଜନ୍ମରେ ଲକ୍ଷ୍ୟ ସ୍ଥଳରେ ପହୁଞ୍ଚିବା ସମ୍ଭବ ନୁହେଁ ବୋଲି
ମନୁଷ୍ୟକୁ ବହୁବାର ଜନ୍ମ ନେବାକୁ ପଡ଼ିଥାଏ।

ଅନେକ କହିଥାନ୍ତି ପୁନର୍ଜନ୍ମର କୌଣସି ପ୍ରମାଣ ନାହିଁ, ଏହା
କେବଳ ଅନୁମାନ ଉପରେ ପର୍ଯ୍ୟବସିତ। ଏହା ସତ୍ୟ ନୁହେଁ।
ଅବଶ୍ୟ ସମସ୍ତଙ୍କ ପକ୍ଷରେ ପୁନର୍ଜନ୍ମର ଚାକ୍ଷୁସ ପ୍ରମାଣ ପାଇବା
ସମ୍ଭବ ନୁହେଁ କିନ୍ତୁ ଏହାକୁ ପରୀକ୍ଷାମୂଳକ ଭାବରେ ସତ୍ୟ ବୋଲି
ଗ୍ରହଣ କଲେ, ଏହା ଜୀବନର ଓ ସଂସାରର ବହୁ ସମସ୍ୟା ବୁଝାଇ
ଦେଇପାରେ ଯାହା କି ଅନ୍ୟ କୌଣସି ଉପାୟରେ ବୁଝି ହୁଏ
ନାହିଁ। ପ୍ରଥମେ ପୃଥିବୀରେ ରହିଥିବା ଅସମତା କଥା ଧରାଯାଉ।
ଆମ୍ଭେମାନେ ଦେଖିବାକୁ ପାଉ ଯେ ଏହି ସଂସାରରେ ଜଣେ ଅତି
ଦରିଦ୍ର ଘରେ ଜନ୍ମି କଷ୍ଟ ପାଉଛି ଓ ଆଉ ଜଣେ ଅତି ଧନୀ ଘରେ
ଜନ୍ମହୋଇ ଆନନ୍ଦରେ ଅଛି। ଜଣେ ଅତି ବୁଦ୍ଧିମାନ୍ ହୋଇ ଜନ୍ମ
ଗ୍ରହଣ କରିଛି ଓ ଆଉ ଜଣେ ବୁଦ୍ଧିହୀନ ହୋଇ ଜନ୍ମ ହୋଇଛି।
ଜଣେ ରୁଗ୍ଣ ଓ ସ୍ୱାସ୍ଥ୍ୟହୀନ, ଆଉ ଜଣେ ବଳବାନ ଓ ସ୍ୱାସ୍ଥ୍ୟବାନ୍।
ଜଣେ ଖୁବ୍ ଅନୁକୂଳ ପରିବେଶରେ ଜନ୍ମଗ୍ରହଣ କରି ଜୀବନରେ
ଉନ୍ନତି କରି ଚାଲିଛି ଓ ଆଉ ଜଣେ ପ୍ରତିକୂଳ ଅବସ୍ଥାରେ ପଡ଼ି
ଅବନତିର ଚରମ ସୀମାରେ ପହଞ୍ଚିଲାଣି। ଏ ସବୁର କାରଣ
କ'ଣ? ସାଧାରଣତଃ ଏହି ଅସମତା ଦୁଇଟି ଉପାୟରେ

Annie Besant

ବୁଝାଇବାର ଚେଷ୍ଟା କରାଯାଇଥାଏ। ପ୍ରଥମତଃ କୁହାଯାଇଥାଏ ଯେ ଏସବୁ ଅସମତା ଆମ୍ଭେମାନେ ସୃଷ୍ଟି କରିଛୁ ଓ ଏଥିପାଇଁ ଆମର ସମାଜ ବା ସରକାର ଦାୟୀ। ଉଦାହରଣ ସ୍ୱରୂପ, ଜାତୀୟ ସଂପଦର ଅସମ ବିତରଣ ଦେଶରେ ଧନିକ ଶ୍ରେଣୀ ସୃଷ୍ଟି କରିଛି ଓ ଏଥିପାଇଁ ଧନୀ ସମାଜ ସବୁ ରକମ ସୁବିଧା ପାଆନ୍ତି ଓ ଦରିଦ୍ର ସମାଜ ଦୁଃଖ କଷ୍ଟରେ ରହନ୍ତି ବୋଲି କୁହାଯାଇଥାଏ। ଯୁକ୍ତି କରାଯାଏ ଯେ ସବୁ ରକମର ଅସମତା ପାଇଁ ଆମ ଦେଶର ରାଜନୈତିକ, ସାମାଜିକ ଓ ଅର୍ଥନୈତିକ ଅବସ୍ଥା ଦାୟୀ ଓ ଏହା ମନୁଷ୍ୟକୃତ। ଦ୍ୱିତୀୟତଃ ଯଦି ଜଣେ ଅନ୍ଧ, କାଲ, ବୋକା ବା କୌଣସି ଶାରୀରିକ ଅସୁସ୍ଥତା ନେଇ ଜନ୍ମ ହୋଇଛି, ତାହା ତା'ର ପିତାମାତାଙ୍କର ବା ପୂର୍ବପୁରୁଷମାନଙ୍କର ଦୋଷରୁ ହୋଇଛି ବୋଲି କହି ତାହା "Law of Genetic Transmission" ଦ୍ୱାରା ବୁଝାଇବାର ଚେଷ୍ଟା କରାଯାଏ। ଟିକିଏ ଭଲକରି ବିଚାର କଲେ ଦେଖାଯିବ ଏହି ଦୁଇଟି ବୈଜ୍ଞାନିକ କାରଣ ଦ୍ୱାରା ବ୍ୟକ୍ତିଗତ ସୁଖ, ଦୁଃଖ ବା ଅସମତାର କାରଣ ବୁଝାଯାଉ ନାହିଁ। ଯେଉଁ ଲୋକ ଦରିଦ୍ର ଘରେ ଜନ୍ମ ହୋଇଛି ବା ରୁଗ୍ଣ ହୋଇ ଜନ୍ମ ହୋଇଛି ସେ ଜଣେ ଧନୀ ପରିବାରରେ ବା ସୁସ୍ଥ ପିତାମାତାଙ୍କଠାରୁ ଜନ୍ମ ନ ନେଲା କାହିଁକି ? ଦେଶର ବର୍ତ୍ତମାନ ରାଜନୈତିକ, ସାମାଜିକ ଓ ଅର୍ଥନୈତିକ ଅବସ୍ଥାରେ ଅନେକ ଲୋକ ତ ଧନୀ ପରିବାରରେ ଜନ୍ମଗ୍ରହଣ କରି ସୁଖରେ ଅଛନ୍ତି। ଅନେକ ଲୋକତ ସୁସ୍ଥ ପିତାମାତାଙ୍କଠାରୁ ଜନ୍ମଗ୍ରହଣ କରି ସ୍ୱାସ୍ଥ୍ୟବାନ ହୋଇଛନ୍ତି। ସେହି ଲୋକଟି କାହିଁକି ଦରିଦ୍ର ପରିବାରରେ ଜନ୍ମଗ୍ରହଣ କଲା ବା ରୁଗ୍ଣ ପିତାମାତାଙ୍କଠାରୁ ଜନ୍ମଗ୍ରହଣ କଲା ? ଯେଉଁ ଲୋକଟି ରୁଗ୍ଣ ପିତାମାତାଙ୍କଠାରୁ ବା ଦରିଦ୍ର ପରିବାରରେ ଜନ୍ମଗ୍ରହଣ କରି କଷ୍ଟ ପାଉଛି, ତା'ର ଦୋଷ କ'ଣ ? ସେ ତ ଇଚ୍ଛା କରି

ରୁଗ୍ଣ ପିତାମାତାଙ୍କଠାରୁ ବା ଦରିଦ୍ର ପରିବାରରେ ଜନ୍ମଗ୍ରହ
କରି ନଥିଲା। ତେବେ ତାହାର କେଉଁ ଦୋଷରୁ ସେ କଷ୍ଟ ପାଉଛି
ସାଧାରଣ ବିଜ୍ଞାନ ଏହାର ଉତ୍ତର ଦେଇପାରେନା। ସାଧାର
ବିଜ୍ଞାନ କହେ ଏହା ଆକସ୍ମିକ ଘଟଣା(chance)। ବ୍ରହ୍ମବିଦ
କହେ ସଂସାରରେ ଆକସ୍ମିକ ଭାବରେ କୌଣସି ଘଟଣା ଘ
ନାହିଁ। ଏହିସବୁ ଅସମତାର କାରଣ ହେଉଛି ପୂର୍ବଜନ୍ମାର୍ଜିତ କ
ଯେଉଁ ଲୋକ ରୁଗ୍ଣ ପିତାମାତାଙ୍କ ଠାରୁ ବା ଦରିଦ୍ର ପରିବାର
ଜନ୍ମଗ୍ରହଣ କରି କଷ୍ଟ ପାଉଛି ଏହା ତା'ର ପୂର୍ବଜନ୍ମାର୍ଜିତ କର୍ମଫ

Law of heredity ଦ୍ୱାରା ଶାରୀରିକ ସାଦୃଶ୍ୟ ବୁଝା
ଦିଆଯାଇପାରେ। କୌଣସି ଗୋଟିଏ ପରିବାର
ଲୋକମାନଙ୍କ ମଧ୍ୟରେ ପାରିବାରିକ ସାଦୃଶ୍ୟ (family
likeness) ଥାଇପାରେ ଓ Law of heredity ଏହାର କାରଣ
ହୋଇପାରେ କିନ୍ତୁ ଏହି ପରିବାରର ଲୋକଙ୍କ ମଧ୍ୟ
ମାନସିକ ଶକ୍ତି ଓ ଚରିତ୍ରବତ୍ତାର ଯେଉଁ ଘୋର ପାର୍ଥକ୍ୟ
ଦେଖାଯାଏ, ତା'ର କାରଣ କ'ଣ? ଏକ ପିତାମାତାଙ୍କଠାରୁ
ଜାତ ହୋଇଥିବା ସନ୍ତାନମାନଙ୍କ ମଧ୍ୟରେ ବିଦ୍ୟାବୁଦ୍ଧି ଚରିତ୍ର
ଓ ଅନ୍ୟାନ୍ୟ ଗୁଣମାନଙ୍କରେ ଏତେ ତାରତମ୍ୟ ଥାଏ କାହିଁକି?
ପୂର୍ବଜନ୍ମମାନଙ୍କର ସଂସ୍କାର ତାହାର ଏକମାତ୍ର ଉତ୍ତର। ଖୁବ୍
ଭଲ ପିତାମାତାଙ୍କଠାରୁ ଜନ୍ମ ହୋଇଥିବା ପିଲା ଶିକ୍ଷା ପାଇବା
ସତ୍ତ୍ୱେ ଅନେକ ସମୟରେ ଖରାପ ପଥରେ ଗତି କରେ ଓ
ତା'ର ଗତିରୋଧ କରି ହୁଏ ନାହିଁ। ଠିକ୍ ସେହିପରି ଅତି
ନୀଚ ପିତାମାତାଙ୍କଠାରୁ ଜନ୍ମଗ୍ରହଣ କରିଥିବା ପିଲାର ଆଶ୍ଚର୍ଯ୍ୟ
ଭାବରେ ଉଚ୍ଚ ମନୋବୃତ୍ତି ଦେଖାଯାଏ। ପୂର୍ବଜନ୍ମାର୍ଜିତ ସଂସ୍କାର
ଛଡ଼ା ଏହାର ଅନ୍ୟ କୌଣସି କାରଣ ନାହିଁ। ପାରିପାର୍ଶ୍ୱିକ
ଅବସ୍ଥା (environment) ଦ୍ୱାରା ଏପରି କେତେକ ଘଟଣା

ବୁଝାଇ ଦିଆଯାଇପାରେ କିନ୍ତୁ ସବୁ ଘଟଣା ବୁଝାଇ ହେବ
ନାହିଁ। ପୃଥିବୀରେ ବହୁ ମହାପୁରୁଷ ଜନ୍ମଲାଭ କରିଛନ୍ତି।
ସେମାନେ ସମସ୍ତେ ଖୁବ୍ ଉଚ୍ଚ କୁଳରେ ବା ଖୁବ୍ ଅନୁକୂଳ
ପରିବେଷ୍ଟନୀ ମଧ୍ୟରେ ଜନ୍ମଗ୍ରହଣ କରିନାହାନ୍ତି। ତେବେ
ସେମାନେ କିପରି ସଂସାରକୁ ନୂଆ ଭାବଧାରା, ନୂଆ ପ୍ରେରଣା
ଦେଇ ଅମର ହୋଇଛନ୍ତି? ଯୀଶୁଖ୍ରୀଷ୍ଟ, ବୁଦ୍ଧ, ମହାତ୍ମା ଗାନ୍ଧି
ପ୍ରଭୃତି ମହାପୁରୁଷମାନଙ୍କ ଜୀବନୀ Law of heredity or Law
of environmental influence ଦ୍ୱାରା ବୁଝାଇବା ସମ୍ଭବ କି?
ସେମାନଙ୍କର ଶିକ୍ଷା, ସେମାନଙ୍କର ତ୍ୟାଗ, ସେମାନଙ୍କର
ପ୍ରତିଭା ଜଗତକୁ ମୁଗ୍ଧ କରିଛି। ସେମାନେ ସଂସାରକୁ ନୂଆ
ପଥ ଦେଖାଇଛନ୍ତି। କେଉଁଠୁ ସେମାନଙ୍କର ସେହି ଜ୍ଞାନ,
ସେହି ମହିମା, ସେହି ପରୋପକାରିତା, ସେହି ଐଶ୍ୱରିକ
ଗୁଣ ସବୁ ଆସିଲା? ତାହା କଦାପି ଗୋଟିଏ ଜନ୍ମରେ ସମ୍ଭବ
ନୁହେଁ। ତାହା ହେଉଛି "The ripened fruit of hundreds of
human lives" ଅର୍ଥାତ୍ ଶତ ଶତ ଜନ୍ମର ସାଧନାର ଫଳ।

ଦେଖିବାକୁ ମିଳେ ଯେ ଜଣେ ଲୋକ ଅତି ପିଲାଦିନରୁ
ଗୋଟିଏ ଗୋଟିଏ ବିଦ୍ୟାରେ ଅତିରିକ୍ତ ପାରଦର୍ଶିତା ଦେଖାଇ
ପାରନ୍ତି ଯାହାକି ସାଧାରଣତଃ ସମ୍ଭବ ନୁହେଁ। Mozart ଚାରିବର୍ଷ
ବୟସରେ ଏପରି ସଙ୍ଗୀତ ପରିବେଷଣ କରିପାରୁଥିଲେ ଯାହା
ବଡ଼ ବଡ଼ ସଙ୍ଗୀତଜ୍ଞମାନେ ବର୍ଷ ବର୍ଷ ସାଧନା କରି
ପାରୁନଥିଲେ। Jonathan Richard Cocking ନାମକ ଗୋଟିଏ
ବାଳକ ସାଢ଼େ ତିନିବର୍ଷ ବୟସରେ ଖବର କାଗଜ, ଉପନ୍ୟାସ,
ଗଳ୍ପ ବହି, ଏପରିକି Shakespeareଙ୍କ ଲେଖା ସବୁ ଅନାୟାସରେ
ପଢ଼ିପାରୁଥିଲା। ସେ ଟେଲିଫୋନ୍ ନମ୍ବର ସବୁ ମନେ
ରଖିପାରୁଥିଲା ଓ ଏକରୁ ହଜାର ପର୍ଯ୍ୟନ୍ତ ଗଣି ପାରୁଥିଲା। ତାକୁ

୧୦ ମାସ ହେଲାବେଳେ ସେ କଥା କହି ପାରିଥିଲା ଓ ଏକ ବ
ହେଲାବେଳେ ସେ ଅନାୟାସରେ ଓ ସୁନ୍ଦର ଭାବରେ ଗପ
କରି ପାରୁଥିଲା ।

Corol Gallacher ନାମକ ଗୋଟିଏ ବାଳିକା ଦୁଇବ
ବୟସରେ ଫରାସୀ ଭାଷାରେ ଗୀତ ବୋଲି ପାରୁଥିଲା ।
ସାତବର୍ଷ ବୟସରେ ବଡ଼ ବଡ଼ ଲେଖକଙ୍କର କଠିନ ବହିପ
ପଢ଼ି ବୁଝି ପାରୁଥିଲା । ଇଂଲଣ୍ଡର ଶିଶୁମନସ୍ତତ୍ତ୍ୱ
ଗବେଷଣାଗାରର ପରିଚାଳକ (Director of the Child
Psychology Clinic) ଏହି ବାଳିକାର ବୁଦ୍ଧି ପରୀକ୍ଷା କରି
କହିଥିଲେ ଯେ "This child is undoubtedly a genius. She
should have a wonderful future" ଅର୍ଥାତ୍ "ଏହି ଶିଶୁ ନିଶ୍ଚୟ
ପ୍ରତିଭାଶାଳୀ । ଏହାର ଭବିଷ୍ୟତ ଅତ୍ୟନ୍ତ ଉଜ୍ଜ୍ୱଳମୟ ।"

ଆମ ଏଇ ଓଡ଼ିଶାରେ ସାମନ୍ତ ଚନ୍ଦ୍ରଶେଖର କେବଳ
କାଠି ସାହାଯ୍ୟରେ ନକ୍ଷତ୍ରମାନଙ୍କର ଯେଉଁ ଜଣନା କରି
ଯାଇଥିଲେ ତାହା ପାଶ୍ଚାତ୍ୟ ଦେଶମାନରେ ବହୁ ସୂକ୍ଷ୍ମ ଯନ୍ତ୍ର
ସାହାଯ୍ୟରେ ସମ୍ଭବ ହୋଇ ପାରିଥିଲା । ଏହିସବୁ ଲୋକମାନେ
ବିନା ଶିକ୍ଷା ସାହାଯ୍ୟ ଓ ସହାୟତାରେ ଗୋଟିଏ ଗୋଟିଏ
ବିଦ୍ୟାରେ ଏପରି ବ୍ୟୁତ୍ପତ୍ତି କିପରି ଦେଖାଇ ପାରିଲେ ?
ବିଶେଷତଃ ପିଲା ବୟସରୁ ବିଦ୍ୟା ଓ ବୁଦ୍ଧିରେ ଏପରି
ପରିପକ୍ୱତା ଏମାନେ କିପରି ଲାଭ କଲେ ? ସେମାନେ ଯେ
ଏହିସବୁ ବିଦ୍ୟା ପୂର୍ବଜନ୍ମମାନଙ୍କରେ ଶିଖିଥିଲେ, ଏହାଛଡ଼ା
ଏହି ପ୍ରଶ୍ନର ଦ୍ୱିତୀୟ ଉତ୍ତର ନାହିଁ ।

ଅନେକ ପ୍ରଶ୍ନ କରନ୍ତି ଯେ ଯଦି ପୁନର୍ଜନ୍ମ ସତ୍ୟ, ତେବେ
ଆମ୍ଭେମାନେ କାହିଁକି ଆମ୍ଭମାନଙ୍କର ପୂର୍ବଜନ୍ମ କଥା ମନେ ରଖି

ପାରୁନାହୁଁ ? କାହିଁକି ଏ ଜନ୍ମରେ ଆମ୍ଭର ପୂର୍ବଜନ୍ମ କଥା ମନେ
ପଡୁନି ? ପ୍ରଥମ କଥା, ଆମର ପୂର୍ବଜନ୍ମ କଥା ମନେ ରହୁ ନାହିଁ
ବୋଲି ଆମର ପୂର୍ବଜନ୍ମ ନାହିଁ ଏପରି ଯୁକ୍ତି କରିବା ଭୁଲ । ପିଲାଦିନ
କଥା ଅନେକଙ୍କ ମନେ ନାହିଁ । ଜନନୀ ଗର୍ଭରେ ରହିଥିବାବେଳ
କଥା ଆଦୌ ମନେ ନାହିଁ । ଏପରିକି ଆଜି ସକାଳେ ମୁଁ କ'ଣ
କରିଛି, ସବୁ ମନେ ପକାଇ ପାରିବିନି । ତା ବୋଲି ମୁଁ ମାତୃଗର୍ଭରେ
ନ ଥିଲି, ପିଲା ହୋଇ ନଥିଲି ବା ସକାଳେ କିଛି କରିନି, ଏହା
ନୁହେଁ । ଦ୍ୱିତୀୟତଃ, ପୂର୍ବଜନ୍ମ କଥା କାହାର କିଛି ମନେ ନାହିଁ
ଏହା ମଧ୍ୟ ସତ୍ୟ ନୁହେଁ । ଅନେକ ଲୋକ ଅଛନ୍ତି ଯେଉଁମାନେ
ପୂର୍ବଜନ୍ମ କଥା କହିପାରନ୍ତି ଓ କହିଛନ୍ତି । ଏମାନଙ୍କର କଥା,
ବିଶେଷତଃ ଛୋଟ ପିଲାମାନଙ୍କ ଦ୍ୱାରା କଥିତ ସେମାନଙ୍କର
ପୂର୍ବଜନ୍ମ ବୃତ୍ତାନ୍ତ ସଂଗୃହୀତ ହୋଇ ତାହା ଉପରେ ପୃଥିବୀର ବଡ଼
ବଡ଼ ମନସ୍ତତ୍ତ୍ୱବିତ୍‌ମାନେ ବହୁ ଗବେଷଣା କରିଛନ୍ତି ଓ କରୁଛନ୍ତି ।
ପୃଥିବୀର ସବୁ ଦେଶରେ ଏପରି ଲୋକ ଅଛନ୍ତି ଯେଉଁମାନେ
ପୂର୍ବଜନ୍ମ କଥା କହି ପାରିଛନ୍ତି । ସେମାନଙ୍କର କଥା ସବୁ ନିରପେକ୍ଷ
ଓ ନିର୍ଭରଶୀଳ ଅନୁସନ୍ଧାନଦ୍ୱାରା ସତ୍ୟ ବୋଲି ପ୍ରମାଣିତ ହୋଇଛି ।
Dr. Ian Stevenson, M. D., Department of Psychiatry,
University of Virginia, U.S.A. ଏହିପରି ଅନେକ ଘଟଣା ସଂଗ୍ରହ
କରି ତାହା ଉପରେ ଗବେଷଣା କରିଛନ୍ତି । ଏହି ସବୁ ଘଟଣା ଓ
ଗବେଷଣାର ଫଳ ତାଙ୍କର "Twenty cases suggestive of
reincarnation" ପୁସ୍ତିକାରେ ଲିପିବଦ୍ଧ ଅଛି । ଏହିସବୁ
ଘଟଣାଗୁଡ଼ିକରୁ ତିନୋଟି ଘଟଣା ନିମ୍ନରେ ପ୍ରଦତ୍ତ ହେଲା ।

Katsugoro ନାମକ ଗୋଟିଏ ଆଠ ବର୍ଷର ଜାପାନୀ ବାଳକ କହିଲା ଯେ କେତେ ବର୍ଷ ପୂର୍ବେ ଆଉ ଗୋଟିଏ ଜନ୍ମରେ ତା'ର ନାମ ଥିଲା Tozo। ସେ ଜନ୍ମରେ ତା'ର ପିତାଙ୍କ ନାମ ଥିଲା Kyuhei ଓ ମାତାଙ୍କ ନାମ ଥିଲା Shidzu। ତା'ର ବାପା ଜଣେ କୃଷକ ଥିଲେ ଓ ସେମାନେ Hodokubo ନାମକ ଗୋଟିଏ ଗ୍ରାମରେ ବାସ କରୁଥିଲେ। ତାହାର ବାପାଙ୍କ ମୃତ୍ୟୁ ପରେ ତା'ର ମାତା Hanshiro ନାମକ ଗୋଟିଏ ଲୋକକୁ ବିବାହ କରିଥିଲେ। ତାହାର ବାପାଙ୍କର ମୃତ୍ୟୁର ବର୍ଷକ ପରେ Katsugoro ବସନ୍ତ ରୋଗରେ ମାତ୍ର ୬ ବର୍ଷ ବୟସରେ ମରିଯାଇଥିଲା। ସେ ତାହାର ମୃତଦେହର ସମାଧି ବିଷୟ ବର୍ଣ୍ଣନା କରିଥିଲା ଓ ତାହାର ପୂର୍ବଜନ୍ମର ବାପା ଓ ମା'ଙ୍କର ଚେହେରା ଓ ବାସଗୃହର ବିସ୍ତୃତ ବିବରଣୀ ଦେଇଥିଲା।

ଏହିସବୁ କଥା ଶୁଣିବା ପରେ Katsugoroକୁ ତା'ର ପୂର୍ବଜନ୍ମର ଗ୍ରାମକୁ ନିଆଯାଇଥିଲା। ସେ କାହାରି ବିନା ସାହାଯ୍ୟରେ ତା'ର ପୂର୍ବଜନ୍ମର ଘର ଖୋଜି ପାଇଥିଲା ଓ ତା'ର ପିତାମାତାଙ୍କୁ ଚିହ୍ନି ପାରିଥିଲା। ତାଙ୍କ ଘର ପାଖରେ ଗୋଟିଏ ଦୋକାନ ଓ ଗୋଟିଏ ଗଛ ଦେଖି ସେ କହିଥିଲା ଯେ ଏହି ଦୋକାନ ଓ ଗଛ ସେ ଆଗରୁ ଦେଖି ନଥିଲା। ଅନୁସନ୍ଧାନରେ ଓ ପରୀକ୍ଷାରେ Katsugoro ର ସବୁକଥା ସତ ବୋଲି ଜଣା ପଡ଼ିଲା।

ଶାନ୍ତି ଦେବୀ ନାମ୍ନୀ ଗୋଟିଏ ବାଳିକା ୧୯୨୬ ମସିହାରେ ଦିଲ୍ଲୀ ନଗରୀରେ ଜନ୍ମଗ୍ରହଣ କରିଥିଲା। ତିନିବର୍ଷ ବୟସରୁ ସେ ତାହାର ପୂର୍ବଜନ୍ମ କଥା କହିବାକୁ ଆରମ୍ଭ କଲା। ସେ କହିଲା ଯେ ପୂର୍ବଜନ୍ମରେ ସେ ୧୯୦୨ ମସିହାରେ ଜନ୍ମ ଗ୍ରହଣ କରିଥିଲା ଓ ମଥୁରା ସହରରେ ବାସ କରୁଥିଲା। ମଥୁରା ସହର ଦିଲ୍ଲୀଠାରୁ ୮୦ ମାଇଲ ଦୂରରେ ଅବସ୍ଥିତ। ଶାନ୍ତି କହିଲା ଯେ ପୂର୍ବ ଜନ୍ମରେ

ତା'ର ନାମ ଥିଲା ଲୁଗଡ଼ି। ସେ କେଦାରନାଥ ଚୌବେ ନାମକ ଜଣେ ଲୁଗା ବ୍ୟବସାୟୀକୁ ବିବାହ କରିଥିଲା। ସେ ଗୋଟିଏ ପୁଅ ଜନ୍ମ କରିବାର ୧୦ ଦିନ ପରେ ମରିଯାଇଥିଲା। ଶାନ୍ତି ଏହିପରି କଥା ସବୁବେଳେ କହିବାରୁ ତା'ର ପିତାମାତା ଶାନ୍ତିକୁ ୯ ବର୍ଷ ବୟସ ସମୟରେ ମଥୁରା ସହରର କେଦାରନାଥ ଚୌବେ ନିକଟକୁ ଗୋଟିଏ ପତ୍ର ଲେଖିଲେ। ସେ ଶାନ୍ତିର କଥା ସତ ବୋଲି ଉତ୍ତର ଦେଇଥିଲା ଓ ତାହାର ଜଣେ ଆତ୍ମୀୟକୁ ଶାନ୍ତି ନିକଟକୁ ପଠାଇଥିଲା। ତାହା ପରେ ସେ ନିଜେ ମଧ୍ୟ ଶାନ୍ତି ନିକଟକୁ ଆସିଥିଲା। ଶାନ୍ତି କେଦାରନାଥକୁ ଓ କେଦାରନାଥର ଆତ୍ମୀୟକୁ ତତ୍‌କ୍ଷଣାତ୍ ଚିହ୍ନି ପାରିଥିଲା। ଯେତେବେଳେ ଶାନ୍ତି ଦିଲ୍ଲୀ ଛାଡ଼ି ବାହାରକୁ ଯାଇନି ବୋଲି ନିଶ୍ଚିତ ଭାବରେ ଜଣା ପଡ଼ିଲା ସେତେବେଳେ (୧୯୩୬ ମସିହାରେ) ଗୋଟିଏ କମିଟି ଗଠିତ ହେଲା। ଏହି କମିଟିର ସଭ୍ୟମାନେ ପ୍ରଥମେ ଶାନ୍ତିକୁ ମଥୁରା ଷ୍ଟେସନକୁ ନେଇଥିଲେ। ମଥୁରା ରେଳ ଷ୍ଟେସନରେ ଶାନ୍ତି ବହୁ ଲୋକଙ୍କ ମଧ୍ୟରେ କେଦାରନାଥ ଚୌବେଙ୍କ ଜଣେ ଆତ୍ମୀୟକୁ ଚିହ୍ନି ପାରିଥିଲା। ତାହାପରେ ଶାନ୍ତି ଗୋଟିଏ ଘୋଡ଼ା ଗାଡ଼ିରେ ବସିଲା ଓ ଘୋଡ଼ା ଗାଡ଼ିର ଚାଳକକୁ ଶାନ୍ତିର ନିର୍ଦ୍ଦେଶ ଅନୁସାରେ ଗାଡ଼ି ଠିକ୍ କେଦାରନାଥ ଚୌବେର ଘରେ ପହଞ୍ଚିଲା ଓ ଏହି ଘରର ରଙ୍ଗ ବଦଳି ଯାଇଥିଲେ ମଧ୍ୟ ଶାନ୍ତି ଏହାକୁ ଚିହ୍ନିପାରିଥିଲା। ଏହି ଘର ପାଖରେ ଜଣେ ବୃଦ୍ଧ ଲୋକକୁ ଶାନ୍ତି କେଦାରନାଥର ବାପା (ତାହାର ପୂର୍ବଜନ୍ମର ଶଶୁର ବୋଲି ଠିକ୍ ଚିହ୍ନି ପାରିଥିଲା। ଘରେ ପଶିବା ପୂର୍ବରୁ ଘରର କେଉଁ କୋଠରୀ କେଉଁଠି ଅଛି ସେ ସବୁ ଶାନ୍ତି କହିଥିଲା। ତା'ପରେ ଶାନ୍ତି ତା'ର ପୂର୍ବ ଜନ୍ମର ବାପଘରକୁ ଯାଇଥିଲା ଓ ୫୦ ଜଣ ଲୋକଙ୍କ ମଧ୍ୟରେ ତାହାର ପୂର୍ବଜନ୍ମର ବାପା ଓ ମା'ଙ୍କୁ ଠିକ୍ ଚିହ୍ନି ପାରିଥିଲା ଏବଂ ନାମଧରି ସେମାନଙ୍କୁ ଡାକିଥିଲା। କେଦାରନାଥ ଚୌବେର ଘରର ଗୋଟିଏ

କୋଠରୀର କଣରେ ଶାନ୍ତି କେତେକ ଟଙ୍କା ପୋତି ରଖିଥିବା
କହିଥିଲା। ସେ ଜାଗା ଖୋଳାହେବାରୁ ସେଠାରେ ଟଙ୍କା ପଇ
ରଖିବାର ଗୋଟିଏ ସ୍ଥାନ ଦେଖାଗଲା କିନ୍ତୁ ଟଙ୍କା ପଇସା କି
ମିଳିଲା ନାହିଁ। ଶାନ୍ତି କିନ୍ତୁ ଜୋର ଦେଇ କହିଥିଲା ଯେ
ଏଠାରେ ଟଙ୍କା ପୋତି ରଖିଥିଲା। ଏହାପରେ କେଦାରନା
ସ୍ୱୀକାର କରିଥିଲା ଯେ ଶାନ୍ତିର ମୃତ୍ୟୁ ପରେ ସେ ଏ ସ୍ଥାନରୁ ଟ
ପଇସା ସବୁ ନେଇଯାଇଛି। ମଥୁରା ସହରରେ ଯେପରି ଜାଞ୍ଚ
କଥାବାର୍ତ୍ତା ହୁଏ ଶାନ୍ତି ସେଠାକୁ ଯିବା ପୂର୍ବରୁ ସେହିପରି କଥାବାର୍ତ୍ତା
କରୁଥିଲା ଓ ଏହା କମିଟିର ସଭ୍ୟମାନଙ୍କୁ ବିଶେଷ ଭାବରେ ବିସ୍ମିତ
କରିଥିଲା। ମୋଟ ଉପରେ ଶାନ୍ତିର ପ୍ରତ୍ୟେକ କଥା ଅନୁସନ୍ଧାନରେ
ଓ ପରୀକ୍ଷାରେ ସତ ବୋଲି ଜଣାପଡ଼ିଥିଲା।

Havana ରେ ଗୋଟିଏ ଚାରିବର୍ଷ ବୟସ୍କ ବାଳକ ତା'ର
ପିତାମାତାଙ୍କୁ ତା'ର ପୂର୍ବଜନ୍ମର ପିତାମାତା ଓ ଘରଦ୍ୱାର କଥା କହିଲା।
ସେ ଯାହା କହିଲା ତାହା ସଂକ୍ଷେପରେ ତଳେ ଦିଆଗଲା।

"ମୁଁ ଯେତେବେଳେ 69 Rm. Companario ରେ ବାସ
କରୁଥିଲି ସେତେବେଳେ Pierro Seco ମୋର ପିତା ଥିଲେ ଓ
Amparo ମୋର ମାତା ଥିଲେ। ମୋର Mercedes ଓ Jean
ନାମରେ ଦୁଇଟି ଭାଇଥିଲେ ଓ ମୁଁ ସେମାନଙ୍କ ସଙ୍ଗେ ଖେଳୁଥିଲି।
୧୯୦୩ ମସିହା ଫେବୃୟାରୀ ୩ ତାରିଖ ଦିନ, ଯେତେବେଳେ
ମୋତେ ୧୩ ବର୍ଷ ହୋଇଥିଲା ମୁଁ ଏ ଘରୁ ଶେଷଥର ଲାଗି
ଚାଲିଯାଇଥିଲି। ମୁଁ ଗଲାବେଳେ ମା' ଭାରୀ କାନ୍ଦିଥିଲେ। ମୋର
ଏହି ମା' ଖୁବ୍ ଗୋରା ଥିଲେ ଓ ତାଙ୍କର କଳା ବାଳ ଥିଲା। ସେ
ଟୋପି ତିଆରି କରୁଥିଲେ। ଗୋଟିଏ ଆମେରିକାନ୍ ଔଷଧ
ଦୋକାନରେ ଶସ୍ତାରେ ଔଷଧ ମିଳୁଥିବାରୁ ମୁଁ ସେଠାରୁ ଔଷଧ
କିଣୁଥିଲି। ମୋର ଗୋଟିଏ ଛୋଟ ସାଇକେଲ ଥିଲା ଓ ମୁଁ ବୁଲି

ଆସିବା ପରେ ଏହାକୁ ତଳ ତାଲାର ଗୋଟିଏ ଛୋଟ କୋଠରୀରେ
ରଖୁଥିଲି। ମୋତେ ସମସ୍ତେ Pancho ବୋଲି ଡାକୁଥିଲେ।

Pancho ର ପିତାମାତା ନିଶ୍ଚିତ ଭାବରେ ଜାଣିଥିଲେ ଯେ
Pancho କେବେହେଲେ ସେ କହୁଥିବା ଘରକୁ ଆଗରୁ
ଦେଖିନାହିଁ। ସୁତରାଂ ସେମାନେ Panchoକୁ ନେଇ ସେ କହୁଥିବା
ଗଳିକୁ ଯାଇଥିଲେ। ଅବଶ୍ୟ ଏହି ଗଳି ପାଇବାକୁ ସେମାନଙ୍କୁ
ବହୁତ ଖୋଜା ଖୋଜି କରିବାକୁ ପଡ଼ିଥିଲା। ସେହି ଗଳିରେ
Pancho ତା'ର ପୂର୍ବଜନ୍ମର ଘରକୁ ସାଙ୍ଗେ ସାଙ୍ଗେ ଚିହ୍ନି ପାରିଥିଲା।
ସେ ଘରେ ସେତେବେଳେ ଅଚିହ୍ନା ଲୋକସବୁ ଥିଲେ।
ଅନୁସନ୍ଧାନରେ ବୁଝାଗଲା ଯେ ୧୯୦୭ ମସିହା ପର୍ଯ୍ୟନ୍ତ Antonio
Seco ନାମକ ଜଣେ ବ୍ୟକ୍ତି ସେହି ଘରେ ରହୁଥିଲେ। ତାଙ୍କର
Ampero ନାମକ ଗୋଟିଏ ସ୍ତ୍ରୀ ଓ Mercedes, Jean ଓ Pancho
ନାମକ ତିନୋଟି ପୁଅ ଥିଲେ। Pancho ୧୯୦୩ ମସିହା
ଫେବୃୟାରୀ ମାସରେ ମରିଯାଇଥିଲା। ସେହି ଘର ପାଖରେ ଗୋଟିଏ
ଔଷଧ ଦୋକାନ ଥିଲା। ମୋଟ ଉପରେ କେବଳ ବାପର ନାମ
ଛଡ଼ା Panchoର ଆଉସବୁ କଥା ପରୀକ୍ଷା ଓ ଅନୁସନ୍ଧାନରେ ସତ
ବୋଲି ଜଣା ପଡ଼ିଥିଲା।

Dr. Ian Stevensonଙ୍କ ବହିରେ କୋଡ଼ିଏଟି ଏହିପରି
ଘଟଣାର ଉଲ୍ଲେଖ ଅଛି। ତାହାଛଡ଼ା ଅନ୍ୟାନ୍ୟ ଅନେକ ସ୍ଥାନରେ
ମଧ୍ୟ ଏହିପରି ଘଟଣାସବୁ ପ୍ରକାଶିତ ହୋଇଛି। ୧୯୬୦ ମସିହା
ଅକ୍ଟୋବର ମାସର Divine Life ପତ୍ରିକାରେ ମୃଦୁଳାନାମ୍ନୀ
ଗୋଟିଏ ବାଳିକା ତା'ର ପୂର୍ବଜନ୍ମର ପିତାମାତା, ଭାଇଭଉଣୀ ଓ
ଘରଦ୍ୱାର ଚିହ୍ନି ପାରିଥିବା କଥା ପ୍ରକାଶିତ ହୋଇଛି। Dr. Ian
Stevenson ତାଙ୍କ ବହିରେ ପ୍ରକାଶିତ ଘଟଣା ସବୁର ମନସ୍ତାତ୍ତ୍ୱିକ
ଗବେଷଣା ଦ୍ୱାରା ଏହି ସିଦ୍ଧାନ୍ତରେ ଉପନୀତ ହୋଇଛନ୍ତି ଯେ

ଯଦିଓ ଏହିସବୁ ଘଟଣା ଦ୍ୱାରା ପୁନର୍ଜନ୍ମ ପୂରାପୁରି ପ୍ରମାଣିତ ହେଉନାହିଁ ତଥାପି ପୁନର୍ଜନ୍ମ ଦ୍ୱାରା ହିଁ ଏହିସବୁ ଘଟଣାର ସନ୍ତୋଷଜନକ ଉତ୍ତର ମିଳୁଛି।

ସେ କହିଛନ୍ତି, I think re-incarnation is the most plausible hypothesis for understanding the cases of this series. This is not to say that I think they prove re-incarnation either singly or together. Indeed, I am quite sure they do not." ସେ ପୁଣି କହିଛନ୍ତି ଯେ, ଯଦିଓ ପୁନର୍ଜନ୍ମ ଏହି ସବୁ ଘଟଣା ଦ୍ୱାରା ବିଜ୍ଞାନସମ୍ମତ ଭାବରେ ପ୍ରମାଣିତ ହେଉନାହିଁ ତଥାପି ଏହିପରି ଆଉସବୁ ଘଟଣାର ଅନୁସନ୍ଧାନ କଲେ ପୁନର୍ଜନ୍ମ ତଥା ମୃତ୍ୟୁ ପରେ ମନୁଷ୍ୟର ଅସ୍ତିତ୍ୱ ପ୍ରମାଣିତ ହୋଇପାରେ। "Furhter investigation of apparent memories of former incarnations may well establish re-incarnation as the most probable explanation of these experiences. Along this line, we may in the end obtain more convincing evidence of human survival of physical death than from other kinds of evidence.

ଯେଉଁମାନେ ପୁନର୍ଜନ୍ମ କଥା ମନେ ପକାଇ ପାରୁଛନ୍ତି ଏପରି ଲୋକଙ୍କ ସଂଖ୍ୟା କମ୍; କିନ୍ତୁ ଏମାନଙ୍କ କଥା ଛାଡ଼ିଦେଲେ ମଧ୍ୟ ଆମ୍ଭେମାନେ ବ୍ୟକ୍ତିଗତ ଅଭିଜ୍ଞତାରୁ ପୂର୍ବଜନ୍ମର ଘଟଣାବଳୀର ଆଭାସ ପାଉଁ। ଆମ୍ଭମାନଙ୍କର ପୂର୍ବଜନ୍ମର ଘଟଣା ସବୁ ମନେ ନାହିଁ କିନ୍ତୁ ତା'ର ପ୍ରଭାବ ସବୁ ଆମ୍ଭେମାନେ ଅନୁଭବ କରିପାରୁଛୁ। ଅନେକ ସମୟରେ ଆମ୍ଭେମାନେ ଦେଖିଥାଉଁ ଯେ ଜଣେ ଅପରିଚିତ ଲୋକକୁ ଦେଖିଲା ମାତ୍ରେ ବିନା କାରଣରେ ତା'ପ୍ରତି ଘୃଣା, କ୍ରୋଧ ବା ଭୟ ଜାତ ହୋଇଥାଏ। ସେହିପରି କୌଣସି

ଅପରିଚିତ ଲୋକକୁ ଦେଖିବା ମାତ୍ରେ, ତା' ପ୍ରତି ଶ୍ରଦ୍ଧା ଓ ଅନୁରାଗ ଜାତ ହୁଏ। କାହାକୁ ଦେଖିବା ମାତ୍ରେ ଭଲଲାଗେ ତ କାହାକୁ ଦେଖିବା ମାତ୍ରେ ବିରକ୍ତ ଲାଗେ। ଏହାର ଏକମାତ୍ର କାରଣ ପୁନର୍ଜନ୍ମର ସମ୍ବନ୍ଧ। ଦୁଇଜଣ ବ୍ୟକ୍ତି ପ୍ରଥମଥର ସାକ୍ଷାତରେ ପ୍ରତ୍ୟେକ ଅପର ପ୍ରତି ଆକୃଷ୍ଟ ହେବା ମାନେ ପୂର୍ବଜନ୍ମର ଦୁଇଜଣ ବ୍ୟକ୍ତି ଯଦି ପରସ୍ପରକୁ ଭଲ ପାଇଥାନ୍ତି, ସେମାନେ ବାରମ୍ବାର ଏକତ୍ର ଜନ୍ମ ହୁଅନ୍ତି ଓ ପ୍ରତ୍ୟେକ ଜନ୍ମରେ ସେମାନଙ୍କ ପ୍ରେମ ଅଧିକରୁ ଅଧିକ ନିବିଡ଼ ହୁଏ। ଠିକ୍ ସେହିପରି ଦୁଇଜଣ ଲୋକ ପରସ୍ପରକୁ ଦେଖିବା ମାତ୍ରେ ଯଦି ପ୍ରତ୍ୟେକର ଅପର ପ୍ରତି ବିନା କାରଣରେ ଘୃଣାର ଉଦ୍ରେକ ହେଲା, ତେବେ ବୁଝିବାକୁ ହେବ ପୂର୍ବଜନ୍ମର ଦୁଇ ଶତ୍ରୁ ପୁଣି ଏ ଜନ୍ମରେ ପ୍ରଥମ ଥର ପାଇଁ ଭେଟାଭେଟି ହେଲେ। ଏହିପରି ଆମ୍ଭେମାନେ ଦେଖିବାକୁ ପାଇବା ଯେ ପୂର୍ବଜନ୍ମମାନଙ୍କର ଘଟଣା ସବୁ ଆମ୍ଭମାନଙ୍କର ମନେ ନାହିଁ ସତ କିନ୍ତୁ ସେହି ଘଟଣାସବୁର ପ୍ରଭାବ ଆମ୍ଭମାନଙ୍କ ଉପରେ ରହିଛି। ତା'ଛଡ଼ା, ପୂର୍ବଜନ୍ମମାନଙ୍କର ସମସ୍ତ ଘଟଣା ମନେ ରହିବା ଉଚିତ୍ ମଧ୍ୟ ନୁହେଁ; କାରଣ ତା' ହେଲେ ସେଗୁଡ଼ିକ ଆମ୍ଭମାନଙ୍କର ଏ ଜୀବନର କାର୍ଯ୍ୟକୁ ଏପରି ଭାବରେ ପ୍ରଭାବିତ କରିବାର ସମ୍ଭାବନା ରହିଛି ଯାହା ଆମ୍ଭମାନଙ୍କର ଆଧ୍ୟାତ୍ମିକ ପ୍ରଗତିର ଅନ୍ତରାୟ ହେବ ଓ ସମାଜରେ ଘୋର ବିଭ୍ରାଟ ସୃଷ୍ଟି କରିବ। ଏଥିଲାଗି ପ୍ରକୃତିର ନିୟମ ଅନୁସାରେ ସାଧାରଣ ଲୋକ ପୂର୍ବଜନ୍ମର ଘଟଣାବଳୀ ମନେ ରଖିପାରେ ନାହିଁ। ଏ ବିଷୟ C. Jinarajadasa ତାଙ୍କ "Why we do not remember our past lives" ବହିରେ ଭଲଭାବରେ ବୁଝାଇଛନ୍ତି। ପାଠକମାନେ ଇଚ୍ଛା କଲେ ଏ ବହି ପଢ଼ିପାରନ୍ତି।

●

ପଞ୍ଚମ ଅଧ୍ୟାୟ

କର୍ମବାଦ

ମନୁଷ୍ୟର କ୍ରମବିକାଶ କେତେଗୁଡ଼ିଏ ପ୍ରାକୃତିକ ନିୟମ ଅନୁସାରେ ହୁଏ ଓ ଏହି ନିୟମମାନଙ୍କ ମଧ୍ୟରୁ କର୍ମବାଦ ଗୋଟିଏ। ପୁନର୍ଜନ୍ମ ଏହି ନିୟମମାନଙ୍କ ମଧ୍ୟରୁ ଅନ୍ୟତମ। କର୍ମବାଦ ଓ ପୁନର୍ଜନ୍ମ ଏହି ଦୁଇଟି ନିୟମ ଗୋଟିଏ ସୁତାର ଦୁଇଟି ଖିଅପରି। ଏହି ଦୁଇଟି ନିୟମ ପରସ୍ପର ସହିତ ଏପରି ଭାବରେ ଜଡ଼ିତ ଯେ ଗୋଟିକୁ ଛାଡ଼ି ଆଉ ଗୋଟିକର ବିଚାର କରାଯାଇ ନ ପାରେ। ପୁନର୍ଜନ୍ମ କଥା ପୂର୍ବ ଅଧ୍ୟାୟରେ କୁହାଯାଇଛି। ବର୍ତ୍ତମାନ ଆମ୍ଭେମାନେ କର୍ମବାଦର ଆଲୋଚନା କରିବା।

କର୍ମବାଦର ସାଧାରଣ ଅର୍ଥ ହେଲା, ଯେ ଯେପରି କାମ କରିବ, ସେ ସେପରି ଫଳ ପାଇବ। ଭାଗବତରେ ଅଛି, "କର୍ମାନୁସାରେ ଫଳ ପାଇ, ଉଦ୍ଧବ କହିଲି ବୁଝାଇ।" ବାଇବେଲରେ ଅଛି, "Whatsoever a man soweth, that shall he also reap." କର୍ମବାଦ ଗୋଟିଏ ପ୍ରାକୃତିକ ନିୟମ (A natural law) ଓ କର୍ମର ଫଳ ଏହି ନିୟମ ଅନୁସାରେ ମିଳେ। ଲୋକମାନେ ସାଧାରଣତଃ ବିଶ୍ୱାସ କରନ୍ତି ଯେ କର୍ମର ଫଳ ବିଚାର କରାହୋଇ ଦଣ୍ଡ ବା ପୁରସ୍କାର ସ୍ୱରୂପ ଦିଆଯାଏ। ବିଚାରକର୍ତ୍ତା ଭଲ କର୍ମ ପାଇଁ ପୁରସ୍କାର ଓ ଖରାପ କର୍ମ ପାଇଁ ଦଣ୍ଡ ଦେଇଥାନ୍ତି। ଏହା ଠିକ୍ ନୁହେଁ। କର୍ମର ଫଳ କେହି ବିଚାର କରି ଦଣ୍ଡ ବା ପୁରସ୍କାର ସ୍ୱରୂପ ଦିଏ ନାହିଁ। କର୍ମର ଫଳ ପ୍ରକୃତିର ନିୟମ ଅନୁସାରେ ଫଳେ। ଠିକ୍ ଯେପରି ପ୍ରକୃତିର ନିୟମ ଅନୁସାରେ କେବଳ ଅମ୍ଳଜାନ ଓ ଉଦ୍‌ଜାନକୁ ମିଶାଇ ପାଣି

ହୋଇପାରିବ ବା ଶୂନ୍ୟରେ ଗୋଟିଏ ଜିନିଷ ଛାଡ଼ି ଦେଲେ ତାହା ପୃଥିବୀର ମାଧ୍ୟାକର୍ଷଣ ଶକ୍ତି ଯୋଗୁ ତଳେ ପଡ଼ିଯାଏ, ଠିକ୍ ସେହିପରି ଭଲ କର୍ମ କଲେ ଭଲ ଫଳ ଓ ଖରାପ କର୍ମ କଲେ ଖରାପ ଫଳ ମିଳେ। ମନେ ରଖିବା ଉଚିତ୍ ଯେ ପ୍ରାକୃତିକ ନିୟମ ସବୁ ସ୍ଥୂଳ ଜଗତରେ ଯେପରି କାର୍ଯ୍ୟ କରୁଛି, ନୈତିକ ଓ ମାନସିକ ଜଗତରେ ମଧ୍ୟ ସେହପିର କାମ କରୁଛି।

ଯେପରି ସ୍ଥୂଳ ଜଗତରେ ପ୍ରାକୃତିକ ନିୟମଗୁଡ଼ିକର କାର୍ଯ୍ୟ ପ୍ରଣାଳୀ ଜାଣି ପାରିଲେ ପ୍ରକୃତିକୁ ଜୟ କରାଯାଇପାରେ, ଠିକ୍ ସେହିପରି ନୈତିକ ଜଗତର ନିୟମଗୁଡ଼ିକୁ ଜଣିପାରିଲେ ସେଠାରେ ମଧ୍ୟ ପ୍ରକୃତିକୁ ଜୟ କରାଯାଇପାରେ। "Nature is conquered by obedience" ଏହା ସବୁ ଜଗତରେ ପ୍ରଯୁଜ୍ୟ। ଅତଏବ କର୍ମର ଫଳ ଯେଉଁ ନିୟମ ଅନୁସାରେ ଫଳେ ତାହା ଭଲଭାବରେ ଜାଣିପାରିଲେ କର୍ମକୁ ମଧ୍ୟ ଜୟ କରାଯାଇପାରେ। ଉଦାହରଣ ସ୍ୱରୂପ ପୃଥିବୀର ମାଧ୍ୟାକର୍ଷଣ ଶକ୍ତି ଧରାଯାଉ। ଏହା ସ୍ଥୂଳ ଜଗତର ଗୋଟିଏ ପ୍ରାକୃତିକ ନିୟମ। ଏ ଶକ୍ତିକୁ ଆମ୍ଭେମାନେ ବନ୍ଦ କରିପାରିବା ନାହିଁ। ଏ ଏହାର କାମ ଅବଶ୍ୟ କରିବ। କିନ୍ତୁ ଆମ୍ଭେମାନେ ଏହି ଶକ୍ତିର କାର୍ଯ୍ୟପ୍ରଣାଳୀ ବିଷୟରେ ସମ୍ୟକ୍ ଜ୍ଞାନ ଲାଭ କରିପାରିଲେ ଆଉ ଗୋଟିଏ ଏପରି ଶକ୍ତି ପ୍ରୟୋଗ କରିପାରୁ ଯାହାକି ଏହି ଶକ୍ତିକୁ ଅକାମୀ କରିଦେଇ ପାରିବ। ମାଧ୍ୟାକର୍ଷଣ ଶକ୍ତି ଦ୍ୱାରା ଯେଉଁ ଜିନିଷଟି ତଳେ ପଡ଼ିଯାନ୍ତା ଆମ୍ଭେମାନେ ତାକୁ ତଳୁ ଢିରା ଦେଇ ଅଟକାଇ ରଖିପାରୁ। ଏଠାରେ ଆମ୍ଭେମାନେ ମାଧ୍ୟାକର୍ଷଣ ଶକ୍ତି ବିରୁଦ୍ଧରେ ଆଉ ଗୋଟିଏ ଶକ୍ତି ପ୍ରୟୋଗ କଲୁ ଯାହାକି ମାଧ୍ୟାକର୍ଷଣ ଶକ୍ତିକୁ ଅକାମୀ କରିଦେଲା। ଠିକ୍ ସେହିପରି କର୍ମବାଦର ନିୟମସବୁ ଜାଣିପାରିଲେ, କୌଣସି ଗୋଟିଏ ନିର୍ଦ୍ଦିଷ୍ଟ କର୍ମର ଫଳକୁ

ଆମ୍ଭେମାନେ ଏଡ଼ାଇ ଦେଇପାରୁ, ବଦଳାଇ ଦେଇପାରୁ, ଘୁଞ୍ଚାଇ ଦେଇପାରୁ ବା ଅକାମୀ କରିଦେଇପାରୁ। ଉଦାହରଣ ସ୍ୱରୂପ, ଜଣେ ଅନ୍ୟକୁ ଅନ୍ୟାୟ କରିବା ଦ୍ୱାରା ଯେଉଁ କର୍ମଫଳ ଭୋଗିବ କଥା ତାହା ସେହି ଲୋକକୁ ନିଷ୍ଠା ଓ ନିଃସ୍ୱାର୍ଥପର ଭାବରେ ସେବାକରି ବଦଳାଇ ଦିଆଯାଇପାରେ। ଆମ୍ଭେମାନେ ଅନେକ ସମୟରେ ଦେଖିବାକୁ ପାଉ, ଭଗବାନଙ୍କ ପାଖରେ ଆକୁଳ ପ୍ରାର୍ଥନା ଦ୍ୱାରା ଲୋକକୁ ମୃତ୍ୟୁ ମୁଖରୁ ମଧ୍ୟ ଉଦ୍ଧାର କରାଯାଇପାରେ। କଥିତ ଅଛି ଯେ ବାବର ଭଗବାନଙ୍କ ନିକଟରେ ପ୍ରାର୍ଥନା କରି ନିଜ ଜୀବନ ବିନିମୟରେ ତାଙ୍କର ପୁତ୍ର ହୁମାୟୁନଙ୍କ ଜୀବନ ରକ୍ଷା କରିପାରିଥିଲେ। ଏ ସବୁ କ୍ଷେତ୍ରରେ ଭଗବାନଙ୍କ ନିକଟରେ ଆକୁଳ ପ୍ରାର୍ଥନା ଦ୍ୱାରା ଏହିପରି ଏକ ଶକ୍ତି ପ୍ରୟୋଗ କରାଯାଏ ଯାହାକି କର୍ମଫଳର ଶକ୍ତିକୁ ବଦଳାଇ ଦିଏ। ଅବଶ୍ୟ କୌଣସି ଗୋଟିଏ ନିର୍ଦ୍ଦିଷ୍ଟ କର୍ମର ଫଳକୁ ଅକାମୀ କରିଦେବା ବା ବଦଳାଇ ଦେବା ସାଧାରଣ ମନୁଷ୍ୟ ପକ୍ଷରେ ସମ୍ଭବ ନୁହେଁ, କାରଣ ସାଧାରଣ ମନୁଷ୍ୟ କିଏ କେଉଁ କର୍ମ ହେତୁ କେଉଁଫଳ ଭୋଗୁଛି ଏହା ଜାଣିପାରେ ନାହିଁ। କିନ୍ତୁ ସାଧାରଣ ଭାବରେ ଜଣେ ଲୋକ ତାହାର ପରବର୍ତ୍ତୀ କର୍ମଦ୍ୱାରା ତାହାର ପୂର୍ବବର୍ତ୍ତୀ କର୍ମଫଳକୁ ତାର ଅଜାଣତରେ ବଦଳାଉଛି। Geoffrey Hodson କହିଛନ୍ତି Whatever one's action in the past - good or bad in varying degrees - their reactions are not to be regarded as an inevitable fate or as a dead weight from which there is no relief. By their subsequent actions both individuals and nations are constantly modifying the operation of the law upon themselves. Thus, neither individuals nor nations are paralysed

by their past actions. Everything is not irretrievably fated, however good or bad the past.

"ଭଲ ହେଉ ବା ମନ୍ଦ ହେଉ, ଅତୀତର କର୍ମଫଳରୁ କୌଣସି ମୁକ୍ତି ନାହିଁ, ଏପରି ଭାବିବାର କୌଣସି କାରଣ ନାହିଁ। ପରବର୍ତ୍ତୀ କାର୍ଯ୍ୟଦ୍ୱାରା ଲୋକ ତଥା ଦେଶ ତାଙ୍କର ପୂର୍ବବର୍ତ୍ତୀ କର୍ମଫଳକୁ ସର୍ବଦା ପରିବର୍ତ୍ତନ କରୁଛନ୍ତି। ଅତଏବ ଲୋକ ବା ଦେଶ ତାଙ୍କର ପୂର୍ବବର୍ତ୍ତୀ କର୍ମଫଳ ଦ୍ୱାରା ଅସହାୟ ହୋଇ ପଡ଼ନ୍ତି ନାହିଁ। ଅତୀତର କର୍ମ ଯେତେ ଭଲ ହେଉ ବା ଖରାପ ହେଉ ଲୋକକୁ ସମ୍ପୂର୍ଣ୍ଣ ଅସହାୟ କରେ ନାହିଁ।"

ଯଦିଓ କର୍ମଫଳ ଏହିପରି ଭାବରେ ବଦଳୁଛି ତଥାପି କର୍ମର ଫଳ ଯେ ନିଶ୍ଚୟ ଫଳିବ ଏଥିରେ କୌରସି ସନ୍ଦେହ ନାହିଁ। କର୍ମର ଫଳ ଅଦଳ ବଦଳ ହୋଇ ଲୋକ ଯେଉଁ ଭାବରେ ଯେତେବେଳେ ଭୋଗୁ ନା କାହିଁକି, ଭୋଗ କରିବା ନିଶ୍ଚିତ। ଏଥିଲାଗି ବ୍ରହ୍ମବୈବର୍ତ୍ତ ପୁରାଣରେ ଲେଖାଅଛି :-

"ଅବଶ୍ୟମେବ ଭୋକ୍ତବ୍ୟଂ କୃତଂ କର୍ମ ଶୁଭାଶୁଭଂ
ନା ଭୁକ୍ତଂ କ୍ଷୀୟତେ କର୍ମ କଳ୍ପକୋଟି ଶତୈରପି ।"

ଅର୍ଥାତ୍, ଶୁଭ ହେଉ ବା ଅଶୁଭ, ହେଉ, କର୍ମର ଫଳ ଅବଶ୍ୟ ଭୋଗ କରିବାକୁ ହେବ। ଭୋଗ ନ ହେବା ପର୍ଯ୍ୟନ୍ତ ଶତକୋଟି କଳ୍ପରେ ମଧ୍ୟ କର୍ମଫଳ କ୍ଷୟ ହେବ ନାହିଁ। ମହାଭାରତ ଶାନ୍ତି ପର୍ବରେ ଲେଖାଅଛି :-

"ଯଥା ଧେନୁ ସହସ୍ରେଷୁ ବତ୍ସୋ ବିନ୍ଦତି ମାତରଂ
ତଥା ପୂର୍ବକୃତଂ କର୍ମ କର୍ତ୍ତାରମନୁଗଚ୍ଛତି ।"

ଅର୍ଥାତ୍, ଯେପରି ସହସ୍ର ସହସ୍ର ଗାଈଙ୍କ ମଧ୍ୟରେ ବାଛୁରୀ
ତା'ର ମା'କୁ ଚିହ୍ନିପାରେ ସେହିପରି କୋଟି କୋଟି ଲୋକଙ୍କ
ଭିତରେ କର୍ମଫଳ ଠିକ୍ କର୍ତ୍ତା ପଛେ ପଛେ ଚାଲିଥାଏ।

ଯେହେତୁ ଭଲ କର୍ମର ଫଳ ଭଲ ଓ ଖରାପ କର୍ମର ଫଳ
ଖରାପ, ବର୍ତ୍ତମାନ ଅତି ସାଧାରଣ ଭାବରେ ଭଲ କର୍ମ କାହାକୁ
କହନ୍ତି ଓ ଖରାପ କର୍ମ କାହାକୁ କହନ୍ତି ତାହାର ବିଚାର କରିବା।
କେଉଁଟା ସତ୍‌କର୍ମ କେଉଁଟା ଅସତ୍ କର୍ମ, ଏହା କହିବା ଖୁବ୍
କଷ୍ଟ। ଏକ ପରିସ୍ଥିତିରେ ଯେଉଁ କର୍ମ ସତ୍, ଅନ୍ୟ ଏକ ପରିସ୍ଥିତିରେ
ତାହା ଅସତ୍। ଯୁଦ୍ଧରେ ଲୋକହତ୍ୟା ସତ୍‌କର୍ମ, ଅନ୍ୟତ୍ର ଅସତ୍
କର୍ମ। ତୁମକୁ ହତ୍ୟା କରିବାକୁ ଉଦ୍ୟତ ହେଉଥିବା ବ୍ୟକ୍ତିକୁ
ଆତ୍ମରକ୍ଷା ଲାଗି ତୁମେ ହତ୍ୟା କରିପାର। ଏହା ଅସତ୍ କର୍ମ ଭିତରେ
ଆଦୌ ଗଣ୍ୟ ନୁହେଁ। କିନ୍ତୁ ବିନା ଦୋଷରେ ନିଜର ସ୍ୱାର୍ଥସିଦ୍ଧି
ଲାଗି ଜଣକୁ ହତ୍ୟା କରିବା ମହାପାପ। ଖୁବ୍ ସାଧାରଣ ଭାବରେ
କହିବାକୁ ଗଲେ, ଯେଉଁ କାର୍ଯ୍ୟ ବିଶ୍ୱନିୟମର ପ୍ରତିବନ୍ଧକ ତାହା
ଅସତ୍ କର୍ମ ଓ ଯାହା ବିଶ୍ୱନିୟମର ଅନୁକୂଳ ତାହା ସତ୍‌କର୍ମ।
ସମସ୍ତ ବିଶ୍ୱ ଗୋଟିଏ ସାର୍ବଜନୀନ ନିୟମ (universal law)
ଦ୍ୱାରା ପରିଚାଳିତ। ଏହି ନିୟମ କ୍ରମବିକାଶ ଦ୍ୱାରା ପ୍ରାଣୀମାନଙ୍କୁ
ଚିରନ୍ତନ ଶାନ୍ତି ଓ ଆନନ୍ଦ ଦେବା ଲାଗି ଉଦ୍ଦିଷ୍ଟ। ସତ୍‌କର୍ମର ଫଳ
ଆନନ୍ଦ ଓ ଶାନ୍ତି, ଅସତ୍ କର୍ମର ଫଳ ଦୁଃଖ ଓ କଷ୍ଟ। "The right
is that which, being in harmony with the great law, brings
bliss and the wrong is that which, being in conflict with the
great law, brings misery." - Rabindra Nath Tagore.

"ଯାହା ବିଶ୍ୱନିୟମର ଅନୁକୂଳ ତାହା ସତ୍‌କର୍ମ ଓ
ଆନନ୍ଦଦାୟକ। ଯାହା ବିଶ୍ୱନିୟମର ପ୍ରତିକୂଳ ତାହା ଅସତ୍‌କର୍ମ
ଓ ଦୁଃଖଦାୟକ।" - ରବୀନ୍ଦ୍ରନାଥ ଠାକୁର

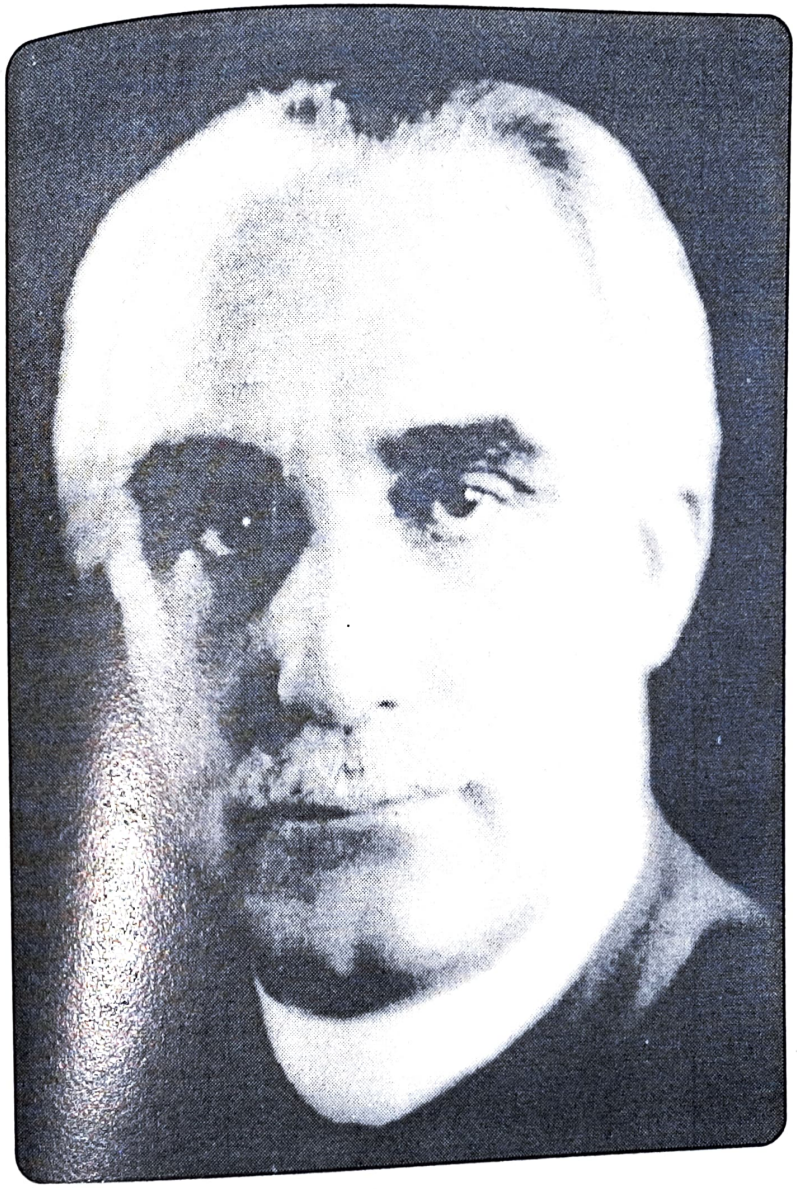

G.S. Arundale

ଏହି ବିଶ୍ୱନିୟମ ବା Cosmic lawର ବିରୁଦ୍ଧାଚରଣ କଲେ ଜଗତର ସାମ୍ୟ ନଷ୍ଟ ହୁଏ କିନ୍ତୁ ଏହି ସମତା ସେହି ନିୟମ ଅନୁସାରେ ପୁଣି ଫେରି ଆସିବାକୁ ବାଧ୍ୟ ହୁଏ। ଯେକୌଣସି ପ୍ରାକୃତିକ ନିୟମର ଏହାହିଁ ଚିରନ୍ତନ ବିଧି। ଯଦି ଆତ୍ମମାନଙ୍କର ଦେହରେ ଗୋଟିଏ କଣ୍ଟା ଫୋଡ଼ି ହୋଇ ରହିଯାଏ ପ୍ରକୃତିର ନିୟମ ଅନୁସାରେ ସେହି କଣ୍ଟାଟି ପୂଜ ହୋଇ ବାହାରିଯାଏ ଓ ସ୍ୱାସ୍ଥ୍ୟର ସମତା ଫେରିଆସେ। ଠିକ୍ ସେହିପରି କୌଣସି ଲୋକ ଭଗବାନଙ୍କର ନିୟମର ବିରୁଦ୍ଧାଚରଣ କଲେ ଓ ତାହାଦ୍ୱାରା ଜଗତରେ ସମତା ନଷ୍ଟ କଲେ ତାକୁ ଦୁଃଖକଷ୍ଟ ପାଇ ସେହି ସମତାକୁ ଫେରି ଆସିବାକୁ ପଡ଼େ।

"Actions which disturb the harmony of the universe provoke attunement. This is irresistible and can be painful, specially if resented and resisted. Actions which preserve and restore, when disturbed, the harmony of the universe, are in accord with cosmic purpose and so result in happiness."

- Annie Besant.

"ଯେଉଁ କର୍ମସବୁ ବିଶ୍ୱ ସମତାର ଅନ୍ତରାୟ ତାହାର ପରିବର୍ତ୍ତନ ଅବଶ୍ୟମ୍ଭାବୀ। ଏହି ପରିବର୍ତ୍ତନକୁ ବାଧା ଦେଲେ ତାହା ଦୁଃଖଦାୟକ ହେବା ନିଶ୍ଚିତ। ଯେଉଁ କାର୍ଯ୍ୟସବୁ ବିଶ୍ୱଶାନ୍ତି ଓ ସମତାକୁ ରକ୍ଷା କରେ ବା ବାଧାପ୍ରାପ୍ତ ହୋଇଥିଲେ ପୁନରୁଦ୍ଧାର କରେ, ସେଗୁଡ଼ିକ ଜୀବନର ଉଦ୍ଦେଶ୍ୟ ପୂରଣ ଦିଗରେ ସହାୟକ ଓ ସେଥିଲାଗି ଆନନ୍ଦଦାୟକ।"

ଏଥିପାଇଁ କର୍ମବାଦକୁ Law of Compensation ବୋଲି ମଧ୍ୟ କୁହାଯାଏ। ଯେହେତୁ ଏହି ସାର୍ବଜନୀନ ନିୟମ ପ୍ରାଣୀମାନଙ୍କର ମଙ୍ଗଳ ଲାଗି ଉଦ୍ଦିଷ୍ଟ, ଯେଉଁ କର୍ମ ଯେତେ ବେଶୀ ନିଃସ୍ୱାର୍ଥପର,

ଅର୍ଥାତ୍, ଯେଉଁ କର୍ମଦ୍ୱାରା ଯେତେ ବେଶୀ ଲୋକଙ୍କର ମଙ୍ଗ
ସାଧିତ ହୁଏ, ସେହି କର୍ମ ସେତେ ସତ୍।

ବର୍ତ୍ତମାନ ଦେଖାଯାଉ, ଲୋକ କାହିଁକି ମନ୍ଦକର୍ମ କରେ
ଅର୍ଥାତ୍, ମନ୍ଦକର୍ମ କରିବାକୁ ଲୋକର କାହିଁକି ପ୍ରବୃତ୍ତି ହୁଏ
ଅନେକ ସମୟରେ ଆମ୍ଭେମାନେ ଗୋଟିଏ କାମ ଅନ୍ୟାୟ ଓ
ଅସତ୍ ବୋଲି ଜାଣି ମଧ୍ୟ ସେଥିରୁ ନିବୃତ୍ତ ହୋଇପାରୁନାହିଁ।
ଆମ୍ଭମାନଙ୍କ ଚରିତ୍ରରେ ଗୋଟିଏ କୁପ୍ରବୃତ୍ତି ଏପରି ଦୃଢ଼ୀଭୂତ
ହୋଇଯାଇଥାଏ ଯେ ଆମ୍ଭେମାନେ ସହଜରେ ତା'ର କବଳରୁ
ମୁକ୍ତିଲାଭ କରିପାରୁ ନାହିଁ। ଏପରି କାହିଁକି ହୁଏ ? ଏହାର କାରଣ
ହେଉଛି - ମନୁଷ୍ୟର ସମସ୍ତ କର୍ମ ଇଚ୍ଛା ଓ ଭାବନା ପ୍ରସୂତ।
ଏପରି କୌଣସି କାର୍ଯ୍ୟ ନାହିଁ ଯାହା ବିନା ଭାବନାରେ ବା ବିନା
ଇଚ୍ଛାରେ କରାଯାଇପାରେ। ଭାବନା ଇଚ୍ଛାର ଉଦ୍ରେକ କରାଏ ଓ
ଇଚ୍ଛା କାର୍ଯ୍ୟରେ ପରିଣତ ହୁଏ। ଯଦି କୌଣସି ଗୋଟିଏ ଜିନିଷ
ଆମକୁ ସୁଖ ବା ଆନନ୍ଦ ଦେଇଛି ତା'ର ଭାବନା ତତ୍କ୍ଷଣାତ୍
ସେହି ଜିନିଷ ପାଇବା ପାଇଁ ଇଚ୍ଛାର ଉଦ୍ରେକ କରାଏ ଓ ସେହି
ଇଚ୍ଛା ଲୋକକୁ କାର୍ଯ୍ୟ କରିବାକୁ ପ୍ରବର୍ତ୍ତାଏ। ଯଦି କୌଣସି ଜିନିଷ
ଆମକୁ ଦୁଃଖ ବା କଷ୍ଟ ଦେଇଛି ତା'ର ଭାବନା ସେହିପରି ସେ
ଜିନିଷରୁ ଦୂରରେ ରହିବା ପାଇଁ ଇଚ୍ଛା କରାଏ ଓ ସେହି ଇଚ୍ଛା
ଲୋକକୁ ତଦ୍ରୂପ କାର୍ଯ୍ୟ କରାଏ। ଅତଏବ ଭାବନା ହିଁ କର୍ମର
ମୂଳ।

ଭାବନା କିପରି ଆମ୍ଭମାନଙ୍କ ସ୍ୱଭାବ, ଚରିତ୍ର ଓ ଅଭ୍ୟାସ
ଗଠନ କରେ ତାହା ତୃତୀୟ ଅଧ୍ୟାୟରେ କୁହାଯାଇଛି। କୌଣସି
ଭାବନାହେବା ମାତ୍ରେ ତାହାର ସ୍ପନ୍ଦନ ଦ୍ୱାରା ମନୋଜଗତ (Mental
plane)ରେ ଗୋଟିଏ ମୂର୍ତ୍ତି ଗଠିତ ହୋଇଯାଏ। ସେ ମୂର୍ତ୍ତିଟିର
ରୂପରେଖ ଓ ସ୍ଥାୟିତ୍ୱ ଭାବୁକର ଚିନ୍ତା କରିବାର ଶକ୍ତି ଓ ଚିନ୍ତା

କରୁଥିବା ପଦାର୍ଥ ବିଷୟରେ ତା'ର ପରିଷ୍କାର ବା ଅପରିଷ୍କାର
ଧାରଣା ଉପରେ ନିର୍ଭର କରେ କିନ୍ତୁ ଏହି ମୂର୍ତ୍ତିଟି ସଜୀବ ଓ
ଶକ୍ତିଶାଳୀ, କାରଣ ଏହା ଅନ୍ୟମାନଙ୍କୁ ତଥା ଭାବୁକକୁ ପ୍ରଭାବିତ
କରିଥାଏ। ଲୋକଙ୍କ ଭାବନା ଦ୍ୱାରା ତିଆରି ହୋଇଥିବା ଏପରି
ଅସଂଖ୍ୟ ଭାବନାମୂର୍ତ୍ତି ଅନ୍ତରୀକ୍ଷରେ ସବୁବେଳେ ବିଚରଣ
କରୁଛନ୍ତି। ଆମ୍ଭେମାନେ ଏଗୁଡ଼ିକୁ ଦେଖିପାରୁ ନଥାଏ କିନ୍ତୁ
ଦିବ୍ୟଦୃଷ୍ଟିସମ୍ପନ୍ନ ବ୍ୟକ୍ତିମାନେ ଏହା ଦେଖିପାରନ୍ତି। ମନୁଷ୍ୟର ଚିନ୍ତା
ସଙ୍ଗେ ବାସନା ଜଡ଼ିତ ଥାଏ। ଅତଏବ ଯେଉଁ ମୂର୍ତ୍ତିର ସୃଷ୍ଟି ହୁଏ
ତାହାକୁ କାମ-ମାନସିକ ମୂର୍ତ୍ତି (Astro mental image)
କୁହାଯାଏ। ଯେଉଁପରି ଭାବନାଦ୍ୱାରା ଏହି ମୂର୍ତ୍ତି ଗଠିତ ହୋଇଥାଏ,
ଅନ୍ୟ ଲୋକଠାରେ ଏହା ସେହିପରି ଭାବନାର ଉଦ୍ରେକ
କରାଇବାକୁ ଚେଷ୍ଟା କରେ। ଯେଉଁ ଲୋକ ସେହିପରି ଭାବନା
କରିବାକୁ ଅଭ୍ୟସ୍ତ ଏହି ମୂର୍ତ୍ତି ସେପରି ଲୋକ ମନରେ ସହଜରେ
ସେହିପରି ଭାବନା ଜାଗରିତ କରିପାରେ; କାରଣ, ସେ ଲୋକର
ମନୋଦେହର ସ୍ପନ୍ଦନର ଗତି ଚିନ୍ତାମୂର୍ତ୍ତିର ସ୍ପନ୍ଦନର ଗତିର
ଅନୁରୂପ। ସେପରି ଭାବନା କରିବାକୁ ଅଭ୍ୟସ୍ତ ନ ଥିବା ବ୍ୟକ୍ତି
ମନରେ ଏହି ଚିନ୍ତାମୂର୍ତ୍ତି ସହଜରେ ସେପରି ଭାବନା ଜାଗରିତ
କରିପାରେ ନାହିଁ; କାରଣ ସେ ଲୋକର ମନୋଦେହର ସ୍ପନ୍ଦନର
ଗତି ଅନ୍ୟ ରକମ। ଯେଉଁ ଲୋକର ଭାବନାରୁ ସେହି ଚିନ୍ତାମୂର୍ତ୍ତିର
ଆବିର୍ଭାବ ହୋଇଥାଏ, ସେହି ଚିନ୍ତାମୂର୍ତ୍ତି ସେହି ଲୋକର ମନକୁ
ମଧ୍ୟ ପ୍ରଭାବିତ କରେ; ଅର୍ଥାତ୍ ସେପରି ଭାବନାକୁ ଦୃଢ଼ୀଭୂତ
କରେ। ବାରମ୍ବାର ଗୋଟିଏ ରକମ ଭାବନା କରିବା ଦ୍ୱାରା ସେହି
ଭାବନାଟି ଏପରି ଦୃଢ଼ୀଭୂତ ହୋଇଯାଏ ଯେ, ତାହା ଭାବୁକର ଅଭ୍ୟାସ
ବା ମନୋବୃତ୍ତି (Habit, tendency or inclination) ରୂପେ ପ୍ରକାଶ

ପାଏ। ସାଧାରଣତଃ, ସ୍ଥୂଳ ଜଗତ, କାମଲୋକ ଓ ସ୍ୱର୍ଗଲୋକ ମଧ୍ୟରେ ମନୁଷ୍ୟର ଗତାଗତ ହୁଏ। ଅତଏବ ଏହି ତିନି ଲୋକରେ କାମ୍ୟ ମାନସିକ ମୂର୍ତ୍ତିସବୁ ମନୁଷ୍ୟକୁ ପ୍ରଭାବିତ କରୁଥାଏ। ଗୋଟିଏ ଜନ୍ମରେ ଲୋକ ଯେଉଁସବୁ ଭାବନା କରିବାକୁ ଅଭ୍ୟସ୍ତ ହୋଇପଡ଼େ, ପରଜନ୍ମରେ ତାହା ତା'ର ଚରିତ୍ରର ଅଂଶରୂପେ ପ୍ରକାଶ ପାଏ। ମନୁଷ୍ୟ ତା'ର ଭଲ ଅଭ୍ୟାସ, ଭଲ ପ୍ରକୃତି ଓ ଭଲ ମନୋବୃତ୍ତି ତଥା ମନ୍ଦ ଅଭ୍ୟାସ, ମନ୍ଦ ପ୍ରକୃତି ଓ ମନ୍ଦ ମନୋବୃତ୍ତି ଏହିପରି ଭାବରେ ଗଠନ କରେ।

ଆଗରୁ କୁହାଯାଇଛି ଭାବନା ହିଁ କର୍ମର ଜନକ। ଯେକୌଣସି କାର୍ଯ୍ୟ ମାନସିକ ପ୍ରକ୍ରିୟା (mental act) ଦ୍ୱାରା ଆରମ୍ଭ ହୋଇଥାଏ ଓ କାୟିକପ୍ରକ୍ରିୟା (physical act)ରେ ଶେଷ ହୋଇଥାଏ। ଯେତେବେଳେ ମାନସିକ ପ୍ରକ୍ରିୟା ଅଭ୍ୟାସରେ ପରିଣତ ହୋଇଯାଏ ସେତେବେଳେ କାର୍ଯ୍ୟଟି ସ୍ୱୟଂକ୍ରିୟ (automatic) ହୋଇଯାଏ। ଅତଏବ ଆମ୍ଭେମାନେ ବାରମ୍ବାର ମନ୍ଦ ଭାବନା କରି ମନ୍ଦ କାର୍ଯ୍ୟ କରିବାକୁ ଅଭ୍ୟସ୍ତ ହେଉ। ମନ୍ଦ କର୍ମର ଫଳ ସ୍ୱରୂପ ପରବର୍ତ୍ତୀ ଜୀବନରେ ଆମ୍ଭେମାନେ ଯେକେବଳ ଦୁଃଖ କଷ୍ଟ ଭୋଗ କରୁ ତା' ନୁହେଁ, ଆମ୍ଭମାନଙ୍କର ଭଲ କାମ କରିବାର ସୁବିଧା ଓ ସୁଯୋଗ ମଧ୍ୟ ସଙ୍କୁଚିତ ହୋଇଯାଏ। ଫଳରେ ଆମ୍ଭେମାନେ ଆହୁରି ମନ୍ଦ କାର୍ଯ୍ୟ କରୁ। ଏହିପରି ଲୋକ ମନ୍ଦରୁ ମନ୍ଦତର ହୁଏ ଓ ଶେଷରେ ଅବନତିର ଶେଷ ସୀମାରେ ପହଞ୍ଚେ।

ଏଠାରେ ପ୍ରଶ୍ନ ହେଉଛି, ଲୋକର ତେବେ ଭଲ ହେବାର ଉପାୟ କ'ଣ? ଲୋକ ଯଦି ଥରେ ମନ୍ଦକାମ କରିବାକୁ ଆରମ୍ଭ କଲେ ମନ୍ଦରୁ ମନ୍ଦତର ହୋଇ ଚାଲିବ ତେବେ ତା'ର ଭଲ ହେବାର କ'ଣ କିଛି ଉପାୟ ନାହିଁ? ଏହାର ଉତ୍ତରରେ ନିଃସନ୍ଦେହ ଭାବରେ କୁହାଯାଇପାରେ ଯେ ଲୋକ ମନ୍ଦରୁ ମନ୍ଦତର ହୋଇ

ସମ୍ପୂର୍ଣ୍ଣରୂପେ ଧ୍ୱସ୍ତବିଧ୍ୱସ୍ତ ହୋଇଯାଇ ନ ପାରେ। ତା'ର କାରଣ ହେଉଛି, ଲୋକର ମନ୍ଦକର୍ମ କରିବାର ଶକ୍ତି ସୀମିତ, କିନ୍ତୁ ସତ୍‌କର୍ମ କରିବାର ଶକ୍ତି ଅସୀମ। ମନ୍ଦକର୍ମ ଜଗତର ସମତାରେ ବାଧା ଜନ୍ମାଏ। ଅତଏବ ଭଗବାନଙ୍କ ନିୟମ ଅନୁସାରେ ମନୁଷ୍ୟର ମନ୍ଦକର୍ମ କରିବାର ଶକ୍ତି ସୀମାବଦ୍ଧ। ବିଶ୍ୱକବି ରବୀନ୍ଦ୍ରନାଥ ଠାକୁର ତାଙ୍କର "Sadhana" ନାମକ ପୁସ୍ତିକାରେ ଲେଖିଛନ୍ତି - "We must come to an end in our evil doing, in our career of discord. For evil is not infinite and discord cannot be an end in itself.... Goodness and love are infinite and only in the infinite is the perfect realisation of freedom possible."

"ଆମର ଅସତ୍ ଜୀବନଧାରା ତଥା ଅସତ୍ କର୍ମ ଏକ ସମୟରେ ଶେଷ ହେବାକୁ ବାଧ, କାରଣ ଅସତ୍ କର୍ମ କରିବାର ତଥା ବିଶ୍ୱ ନିୟମର ପ୍ରତିକୂଳ ଜୀବନଧାରାର ସୀମା ଅଛି... ପ୍ରେମ ଓ ସତ୍ୟ ଅସୀମ ଓ କେବଳ ଅସୀମରେ ହିଁ ସମ୍ପୂର୍ଣ୍ଣ ସ୍ୱାଧୀନତା ଉପଲବ୍ଧ କରିବା ସମ୍ଭବ।"

ଅସତ୍ କର୍ମ କରିବାରେ ମନୁଷ୍ୟର ପୂର୍ଣ୍ଣ ସ୍ୱାଧୀନତା ନାହିଁ। କେବଳ ସତ୍‌କର୍ମ କରିବାରେ ମନୁଷ୍ୟର ପୂର୍ଣ୍ଣ ସ୍ୱାଧୀନତା ଅଛି। ମନୁଷ୍ୟ ଯେତେ ଖରାପ ହେଲେ ମଧ୍ୟ ତା'ର ଯେତେ ନୈତିକ ଓ ଆଧ୍ୟାତ୍ମିକ ଅଧୋଗତି ହୋଇଥିଲେ ମଧ୍ୟ ଓ ତା'ର ମନ୍ଦ କର୍ମ ତାକୁ ଯେତେ ଆବାଞ୍ଛିତ ଓ ପ୍ରତିକରଳ ପରିସ୍ଥିତିରେ ପକାଇଥିଲେ ମଧ୍ୟ, ତା'ର ଇଚ୍ଛା-ଶକ୍ତିର ସ୍ୱାଧୀନତା କେବେହେଲେ ଲୋପ ପାଏ ନାହିଁ। ସବୁବେଳେ ଓ ସବୁ ପରିସ୍ଥିତିରେ ତା'ର ଇଚ୍ଛାଶକ୍ତିର ସ୍ୱାଧୀନତା ରହିଥାଏ। ସେଥିଲାଗି ଯେକୌଣସି ସମୟରେ ମନୁଷ୍ୟ ତା'ର ଇଚ୍ଛା-ଶକ୍ତି ଦ୍ୱାରା ଭଲ ହେବାକୁ ଆରମ୍ଭ କରିପାରେ। "He is always himself, the free Soul, in the midst of his prison-house, and can

hew down the walls he himself has built" ମନୁଷ୍ୟ ସାଧାରଣତଃ ସାଂସାରିକ ସୁଖପ୍ରତି ଆକୃଷ୍ଟ ହୁଏ। ସଂସାରର ଅନିତ୍ୟ ସୁଖ ପଛରେ ଗୋଡ଼ାଉ ଗୋଡ଼ାଉ ସେ ଭଗବାନଙ୍କ ନିୟମ ବିରୁଦ୍ଧରେ ଯାଏ; ଫଳରେ ଦୁଃଖକଷ୍ଟ ଭୋଗ କରେ। ଦୁଃଖକଷ୍ଟ ଭୋଗକରି ସେ ଶିଖେ ଯେ ଭଗବାନଙ୍କର ନିୟମ ବିରୁଦ୍ଧରେ କୌଣସି କାମ କଲେ ଏଥିରେ ଦୁଃଖ ପାଇବାହିଁ ସାର। ଆନିବେଶାନ୍ତ ତାଙ୍କର "Karma" ବହିରେ ଲେଖିଛନ୍ତି :-

"The Soul is constantly led by desire to rush headlong after some attractive object. In its pursuits it dashes against Law and falls bruised and bleeding. Many such experiences teach it that gratifications sought against Law are but wombs of pain."

"ଆତ୍ମା ସବୁବେଳେ କୌଣସି ନା କୌଣସି ଜିନିଷ ପ୍ରତି ଆକୃଷ୍ଟ ହୁଏ ଓ ତା'ର ଇଚ୍ଛା ପୂରଣ କରିବା ପାଇଁ ଧାବମାନ ହୁଏ। ଏହା କରିବା ଦ୍ୱାରା ସେ ବିଶ୍ୱନିୟମର ବିରୁଦ୍ଧାଚରଣ କରେ ଓ ଫଳରେ ଆଘାତପ୍ରାପ୍ତ ହୋଇ ରକ୍ତାକ୍ତ ହୁଏ। ଏହିପରି ବହୁ ଅନୁଭୂତି ତାକୁ ଶିକ୍ଷା ଦିଏ ଯେ ପ୍ରକୃତିର ନିୟମବିରୁଦ୍ଧ କାର୍ଯ୍ୟର ପରିଣତି କେବଳ ହିଁ ଦୁଃଖ।"

କର୍ମ ତିନି ପ୍ରକାର, ଯଥା : ସଞ୍ଚିତ କର୍ମ, ପ୍ରାରବ୍ଧ କର୍ମ ଓ କ୍ରିୟମାଣ କର୍ମ। "ସଞ୍ଚିତ" କର୍ମ ହେଉଛି ଲୋକର ପୂର୍ବଜନ୍ମାର୍ଜିତ ଭଲ ଓ ମନ୍ଦ କର୍ମର ସମଷ୍ଟି। କୌଣସି ଗୋଟିଏ ଜୀବନରେ ଏହି ଭଲ କର୍ମ କଥା ମନ୍ଦ କର୍ମର ଯେତିକି ଅଂଶ ଭୋଗ କରିବାକୁ ପଡ଼େ ତାକୁ "ପ୍ରାରବ୍ଧ" କର୍ମ କୁହାଯାଏ। ଜ୍ୟୋତିଷମାନେ କେବଳ ଏହି ପ୍ରାରବ୍ଧ କର୍ମ ବିଷୟରେ ଭବିଷ୍ୟତ ବାଣୀ କରିଥାନ୍ତି। ଗୋଟିଏ ଜୀବନରେ ଜଣେ ଲୋକ ପୂର୍ବାର୍ଜିତ କର୍ମଗୁ

କେତେ ଭଲ କର୍ମର ଫଳ ଓ କେତେ ମନ୍ଦ କର୍ମର ଫଳ ଭୋଗ କରିବ ତାହା Lord of Karma ବା କର୍ମ ଦେବତାମାନେ ଠିକ୍ କରିଦେଇଥାନ୍ତି ଓ ସେହି ଦୃଷ୍ଟିରୁ ସେ ଲୋକର ସ୍ଥୂଳଶରୀର ପ୍ରସ୍ତୁତ ହୋଇଥାଏ। ଯଦି ତାକୁ କୌଣସି ରୋଗ ଭୋଗ କରିବାକୁ ଥିବ ତା'ର ସ୍ଥୂଳଶରୀର ସେହିପରି ଭାବରେ ନିର୍ମିତ ହୋଇଥିବ ଓ ତା'ର ଲିଙ୍ଗ ଶରୀରରେ (Etheric body) ସେହିପରି ତ୍ରୁଟି ଥିବ। ଯେଉଁ ପରିବାରରେ ସେହି ରୋଗ ଥିବ ସେ ହୁଏତ ସେହି ପରିବାରରେ ଜନ୍ମଗ୍ରହଣ କରିବ। ଲୋକ କେଉଁ ପରିବାରରେ, କେଉଁ ଦେଶରେ ଓ କେଉଁ ପରିବେଶରେ ଜନ୍ମଗ୍ରହଣ କରିବ ତାହା ମଧ୍ୟ କର୍ମ ଦେବତାମାନେ ଲୋକର ପ୍ରାରବ୍ଧ କର୍ମ ଦୃଷ୍ଟିରୁ ଠିକ୍ କରିଥାନ୍ତି। ଯେଉଁ ଯେଉଁ ଲୋକମାନଙ୍କ ସଙ୍ଗରେ ତା'ର ପୂର୍ବଜନ୍ମମାନଙ୍କରୁ କର୍ମବନ୍ଧନ ଅଛି ଏ ଜନ୍ମରେ ସେମାନଙ୍କ ମଧ୍ୟରେ ସେ ଜନ୍ମହେବ। କିଏ କେଉଁ ଜନ୍ମରେ ତା'ର ଉପକାର କରିଛି ଏ ଜନ୍ମରେ ହୁଏତ ସେ ତାହା ପରିଶୋଧ କରିବ। କିଏ କେଉଁ ଜନ୍ମରେ ତାହାର ଅନିଷ୍ଟ କରିଛି ଏ ଜନ୍ମରେ ହୁଏତ ଏ ଲୋକ ତା'ର ପ୍ରତିଶୋଧ ନେବ। ଏହାଛଡ଼ା, କେଉଁ ଦେଶରେ, କେଉଁ ସମାଜରେ ଓ କେଉଁ ପରିବେଷ୍ଟନୀ ମଧ୍ୟରେ ଜନ୍ମ ହେଲେ ଏ ଲୋକର ଗୁଣସବୁ ବିକଶିତ ହେବାର ସୁବିଧା ହେବ, ଅର୍ଥାତ୍ ଏ ଲୋକର କ୍ରମବିକାଶର ସୁବିଧା ହେବ ସେ ସବୁ ପ୍ରତି ଦୃଷ୍ଟିଦେଇ କର୍ମଦେବତାମାନେ ଲୋକର ଜନ୍ମସ୍ଥାନ ସ୍ଥିର କରନ୍ତି। "କ୍ରିୟମାଣ" କର୍ମ ହେଉଛି ଯେଉଁ କର୍ମ ଲୋକ ଏ ଜନ୍ମରେ ତା'ର କାର୍ଯ୍ୟଦ୍ୱାରା ଅର୍ଜୁଛି। ଏହି କର୍ମ ବିଷୟରେ ସଚେତନ ହେବା ଆତ୍ମମାନଙ୍କ ପକ୍ଷରେ ପ୍ରଧାନ କର୍ତ୍ତବ୍ୟ। ଏ ଜନ୍ମର କର୍ମଦ୍ୱାରା ଆତ୍ମମାନେ ଆତ୍ମମାନଙ୍କର ଭବିଷ୍ୟତ କର୍ମଫଳ ସଞ୍ଚୟ କରୁଛୁ। ଆଗରୁ କୁହାଯାଇଛି ଯେ "ସଞ୍ଚିତ" ଓ

"ପ୍ରାରବ୍ଧ" କର୍ମ ଉପରେ ଲୋକର କୌଣସି ହାତ ନାହିଁ। ଏହା ଅବଶ୍ୟ ଫଳିବ। ସାଧାରଣ ଲୋକ ପକ୍ଷରେ ଏହି ଦୁଇ ପ୍ରକାରର କର୍ମଫଳକୁ ଇଚ୍ଛାନୁସାରେ ବଦଳାଇ ଦେବା ସମ୍ଭବ ନୁହେଁ। କେବଳ "କ୍ରିୟମାଣ" କର୍ମ ଉପରେ ସାଧାରଣ ଲୋକର ହାତ ଅଛି। ଏ ଜନ୍ମରେ ଆମ୍ଭେମାନେ କ'ଣ କରିବା ତାହା ଆମ୍ଭମାନଙ୍କ ଉପରେ ନିର୍ଭର କରେ । ଆମ୍ଭେମାନେ ଏ ଜନ୍ମରେ ଯେଉଁ ପରିସ୍ଥିତିରେ ଥାଉନା କାହିଁକି ଇଚ୍ଛା କଲେ ଏ ଜନ୍ମରୁ ସତ୍‌କର୍ମ କରିବାକୁ ଆରମ୍ଭ କରିପାରିବା। ସତ୍‌କର୍ମ କ'ଣ ତାହା ଆଗରୁ କୁହାଯାଇଛି। ଯେଉଁ କର୍ମ ଯେତେ ପରର ମଙ୍ଗଳ ନିମନ୍ତେ ଉଦ୍ଦିଷ୍ଟ, ଯେଉଁ କର୍ମ ଯେତେ ନିଃସ୍ୱାର୍ଥପର ତାହା ସେତେ ସତ୍। ଆମ୍ଭେମାନେ ଇଚ୍ଛା କଲେ ଆମ୍ଭମାନଙ୍କର "କ୍ରିୟମାଣ" କର୍ମ ସତ୍ କରିପାରିବା।

ଆଗରୁ କୁହାଯାଇଛି ଯେ, ମନୁଷ୍ୟ ଜନ୍ମରୁ କେତେକ ନିର୍ଦ୍ଦିଷ୍ଟ ଅଭ୍ୟାସ, ପ୍ରବୃତ୍ତି ଓ ମନୋଭାବ ନେଇ ଆସିଥାଏ। ଏହିଗୁଡ଼ିକ ତା'ର ପୂର୍ବଜନ୍ମାର୍ଜିତ। କେହି ଜନ୍ମରୁ ଦୟାଳୁ ଓ ଧର୍ମଭୀରୁ ଓ କେହି ଜନ୍ମରୁ ନିଷ୍ଠୁର ଓ ଧର୍ମହୀନ। କେହି କ୍ରୋଧପରାୟଣ ପ୍ରକୃତି ନେଇ ଜନ୍ମ ହୋଇଛି ଓ କେହି ଜନ୍ମରୁ ଶାନ୍ତ ଚିତ୍ତ। ଏହି ଜନ୍ମରେ ଆମ୍ଭେମାନେ ଏହିସବୁ ପ୍ରବୃତ୍ତି ତଥା ଅଭ୍ୟାସ ଦୂର କରିବାକୁ ଚେଷ୍ଟା କରିବା ଉଚିତ୍। କାରଣ ଏହି ପ୍ରବୃତ୍ତି ବା ଅଭ୍ୟାସ ଦୋଷରୁହିଁ ଆମ୍ଭେମାନେ ଅସତ୍ କର୍ମ କରୁ ଓ ଅନେକ ସମୟରେ ଅନୁତାପ ମଧ୍ୟ କରୁ। ଏସବୁ କୁପ୍ରବୃତ୍ତି ଓ ମନ୍ଦ ଅଭ୍ୟାସ ଯିବ କିପରି ? ବ୍ରହ୍ମବିଦ୍ୟାରେ ଏଥିପାଇଁ ଗୋଟିଏ ଉତ୍କୃଷ୍ଟ ଉପାୟ ଅଛି। ଏହା ହେଉଛି ଚିନ୍ତାଶକ୍ତି ବା ଧ୍ୟାନ। ଯେଉଁଗୁଣଗୁଡ଼ିକ ଆମ୍ଭମାନଙ୍କର ଅଭାବ ଅଛି ସେହି ସବୁ ଗୁଣ ବିଷୟ ଚିନ୍ତା ବା ଧ୍ୟାନ କଲେ କାଳକ୍ରମେ ଆମ୍ଭେମାନେ ସେହି ସବୁ ଗୁଣର ଅଧିକାରୀ

ହୋଇପାରିବା। ଏହାର କାରଣ ଅତି ସହଜ। ଆମ୍ଭେମାନେ ଆଗରୁ ଦେଖିଥାଇଁ ଯେ ଗୋଟିଏ ବିଷୟ ବାରମ୍ବାର ଭାବିବା ଦ୍ୱାରା ସେହି ଭାବନା ଆମ୍ଭମାନଙ୍କର ମନରେ ଦୃଢ଼ୀଭୂତ ହୁଏ ଓ ଆମ୍ଭେମାନେ ତଦ୍ରୂପ କାର୍ଯ୍ୟ କରୁ। ସେହି ଭାବନା ଆମ୍ଭମାନଙ୍କର ଅସ୍ଥିମଜ୍ଜାଗତ ହୋଇଯାଏ ଓ ତଦ୍ରୂପ କାର୍ଯ୍ୟ ମଧ୍ୟ ଆମ୍ଭମାନଙ୍କର ଅଭ୍ୟାସଗତ ହୋଇଯାଏ। ଏହି ନିୟମ ଅନୁସାରେ ଯଦି ଜଣେ ନିୟମିତ ଭାବରେ ଗୋଟିଏ କୌଣସି ନିର୍ଦ୍ଦିଷ୍ଟ ସଦ୍‌ଗୁଣ କଥା ଚିନ୍ତା କରେ ତେବେ କାଳକ୍ରମେ ସେ ସେହି ଗୁଣର ଅଧିକାରୀ ହେବ। ଏପରି ଚିନ୍ତା କରୁଥିବା ବ୍ୟକ୍ତିର କାମଦେହ ଓ ମନୋଦେହ ଗୋଟିଏ ନିର୍ଦ୍ଦିଷ୍ଟ ଗତିରେ ସ୍ପନ୍ଦିତ ହେବାକୁ ଅଭ୍ୟସ୍ତ ହୁଏ ଓ ଗୋଟିଏ ନିର୍ଦ୍ଦିଷ୍ଟ ଚିନ୍ତାମୂର୍ତ୍ତି ଉତ୍ପନ୍ନ ହୁଏ ଯାହାକି ପୁଣି ସେ ଲୋକକୁ ତଦ୍ରୂପ ଭାବନାକୁ ପ୍ରଭାବିତ କରେ। ମନେକର, ଜଣେଲୋକ ଦୟା ଓ ସହନଶୀଳତା ଏହି ଦୁଇଟି ଗୁଣ ହାସଲ କରିବାକୁ ଚାହେଁ। ସେ ଯଦି ଅଭ୍ୟାସ କରି ଏହି ଗୁଣ ଦୁଇଟି ବିଷୟ କୌଣସି ଗୋଟିଏ ନିର୍ଦ୍ଦିଷ୍ଟ ସମୟରେ ପ୍ରତିଦିନ ଧ୍ୟାନ କରେ ତେବେ ଧୀରେ ଧୀରେ ସେ ନିଶ୍ଚୟ ଏ ଗୁଣ ଦୁଇଟିର ଅଧିକାରୀ ହେବ। ଅବଶ୍ୟ କିପରି ଗୋଟିଏ ବିଷୟ ଧ୍ୟାନ କରିବାକୁ ହେବ ସେ ବିଷୟରେ କିଛି ଶିକ୍ଷା ପାଇବା ଦରକାର ଓ ସେଥିପାଇଁ ବହୁତ ପୁସ୍ତକ ବ୍ରହ୍ମବିଦ୍ୟା ପୁସ୍ତକାଗାରରେ ରହିଛି; କିନ୍ତୁ ସେ ଶିକ୍ଷା ଏପରି କିଛି କଷ୍ଟକର ନୁହେଁ। ଅସଲ ହେଉଛି ଧୈର୍ଯ୍ୟର ସହିତ ଅଭ୍ୟାସ କରିବା। ଧ୍ୟାନ ଅର୍ଥ କୌଣସି ଗୋଟିଏ ବିଷୟରେ ଏକାଗ୍ର ଚିତ୍ତରେ ମନୋନିବେଶ କରିବା। ଆମ୍ଭମାନଙ୍କର ମନ ସର୍ବଦା ଚଞ୍ଚଳ ଥିବା ହେତୁ ଏହା ସହଜ ହୁଏ ନାହିଁ। ସେଥିଲାଗି ଭଗବାନ ଶ୍ରୀକୃଷ୍ଣ ଗୀତାରେ ଅର୍ଜୁନଙ୍କ ପ୍ରଶ୍ନର ଉତ୍ତରରେ କହିଛନ୍ତି-

"ଅଶଂସୟଂ ମହାବାହୋ ମନୋଦୁର୍ନିଗ୍ରହଂ ଚଳମ୍।
ଅଭ୍ୟାସେନ ତୁ କୌନ୍ତେୟ ବୈରାଗ୍ୟେଣ ଚ ଗୃହ୍ୟତେ ।"-୬।୫

"ହେ ମହାବାହୁ ଅର୍ଜୁନ, ଏଥିରେ ସନ୍ଦେହ ନାହିଁ ଯେ ମନ ଚଞ୍ଚଳ ଏବଂ ତାହାର ନିଗ୍ରହ କଠିନ। କିନ୍ତୁ ହେ କୌନ୍ତେୟ, ଅଭ୍ୟାସ ଓ ବୈରାଗ୍ୟ ଦ୍ୱାରା ତାହାକୁ ଆୟତ୍ତ କରାଯାଏ।"

ଧ୍ୟାନ ଦ୍ୱାରା ଫଳ ପାଇବା ନିଶ୍ଚିତ ହେଲେ ମଧ୍ୟ ବହୁ ସମୟସାପେକ୍ଷ। ଯାଦୁବିଦ୍ୟା ପରି ଏହା କୌଣସି ଚମକପ୍ରଦ ଫଳ ଦିଏ ନାହିଁ। ଏଥିପାଇଁ ଯଥେଷ୍ଟ ଧୈର୍ଯ୍ୟ ଓ ସାଧନା ଦରକାର।

କୌଣସି ଗୋଟିଏ ଗୁଣ ବିଷୟ ଆମ୍ଭେମାନେ ଧ୍ୟାନ କରିବା ଦ୍ୱାରା ଆଉ ଗୋଟିଏ ଉପକାର ପାଉ। ଏହାଦ୍ୱାରା ଏହି ଗୁଣର ବିପରୀତ ଦୁର୍ଗୁଣଟି ଆସ୍ତେ ଆସ୍ତେ ଆମ୍ଭମାନଙ୍କ ଦେହରୁ ଚାଲିଯାଏ। ସେହି ଦୟା ଓ ସହନଶୀଳତା କଥା ଧରାଯାଉ। ଏହି ଦୁଇଟି ଗୁଣ ଆମ୍ଭମାନଙ୍କ ମନରେ ସୁଦୃଢ଼ ହେବା ସଙ୍ଗେ ସଙ୍ଗେ ଆମ୍ଭମାନଙ୍କର ନିଷ୍ଠୁର ପ୍ରବୃତ୍ତି ଓ କ୍ରୋଧଭାବ ଆସ୍ତେ ଆସ୍ତେ ଦୂର ହୋଇଯିବ। ଏହିପରି ଭାବରେ "କ୍ରିୟମାଣ" କର୍ମଦ୍ୱାରା ଆମ୍ଭେମାନେ ଆମ୍ଭମାନଙ୍କର ଚରିତ୍ର ସଂଶୋଧନ କରିବାକୁ ସକ୍ଷମ ହେବା। ଅତଏବ ଦେଖାଯିବ ଯେ ଯଦିଓ ଜଣେ ସାଧାରଣ ଲୋକର ନିଜର "ସଞ୍ଚିତ" ଓ "ପ୍ରାରବ୍ଧ" କର୍ମ ଉପରେ ବିଶେଷ କିଛି ହାତ ନାହିଁ, "କ୍ରିୟମାଣ" କର୍ମ ଉପରେ ତା'ର ପୂରା ହାତ ଅଛି। "କ୍ରିୟମାଣ" କର୍ମଦ୍ୱାରା ସେ ତା'ର ଭବିଷ୍ୟତକୁ ବଦଳାଇପାରେ।

କର୍ମବନ୍ଧନ ଲୋକର ପୁନର୍ଜନ୍ମର କାରଣ। ଭଲ କର୍ମ ତଥା ମନ୍ଦ କର୍ମର ଫଳ ଭୋଗ କରିବାକୁ ଲୋକ ଜନ୍ମ ହୁଏ। ଜନ୍ମ ହୋଇ ପୁଣି କର୍ମ କରେ ଓ ତା'ର ଫଳ ଭୋଗ କରିବାକୁ ପୁଣି ଜନ୍ମ ହୁଏ। ଏହିପରି ଚାଲିଥାଏ।

"ପୁନରପି ଜନମଂ ପୁନରପି ମରଣଂ
ପୁନରପି ଜନନୀ ଜଠରେ ଶୟନଂ।"

ତେବେ ଏହାର ଶେଷ କେଉଁଠି? ଯଦି ଭଲ କର୍ମ ତଥା ଖରାପ କର୍ମ ଉଭୟ ବନ୍ଧନର କାରଣ, ଲୋକ ଆଉ କିପରି କର୍ମ କଲେ ତା'ର ବନ୍ଧନ ରହିବ ନାହିଁ? ଏହାର ଉତ୍ତର ଭଗବାନ ଶ୍ରୀକୃଷ୍ଣ ଗୀତାରେ ଦେଇଛନ୍ତି। ସେ କହିଛନ୍ତି, ଫଳର ଆଶା ନ ରଖି ବା ଫଳପ୍ରତି ଆସକ୍ତ ନ ହୋଇ କର୍ମ କରିବା ଉଚିତ୍। କର୍ମ ବନ୍ଧନର କାରଣ ନୁହେଁ, କର୍ମଫଳ ପାଇଁ ଇଚ୍ଛା ବା ସେଥିରେ ଆସକ୍ତି ବନ୍ଧନର କାରଣ।

"ଯୋଗସ୍ଥଃ କୁରୁ କର୍ମାଣି ସଙ୍ଗଂ ତ୍ୟକ୍ତ୍ୱା ଧନଞ୍ଜୟ
ସିଦ୍ଧ୍ୟସିଦ୍ଧ୍ୟୋଃ ସମୋଭୂତ୍ୱା ସମତ୍ୱଂ ଯୋଗ ଉଚ୍ୟତେ।" ୨-୪୮

"ହେ ଅର୍ଜୁନ, ଯୋଗସ୍ଥ ହୋଇ ଫଳ କାମନା ତ୍ୟାଗ ପୂର୍ବକ, ସିଦ୍ଧି ଓ ଅସିଦ୍ଧିକୁ ସମାନ ଜ୍ଞାନ କରି ତୁମେ କର୍ମକର; ଏହିଭଳି ସମତ୍ୱ ବୁଦ୍ଧିକୁ ଯୋଗ କୁହାଯାଏ।"

"ତସ୍ମାଦସକ୍ତଃ ସତତଂ କାର୍ଯ୍ୟଂକର୍ମ ସମାଚର
ଅସକ୍ତୋ ହ୍ୟାଚରନ୍ କର୍ମ ପରମାପ୍ନୋତି ପୁରୁଷଃ।" ୩-୧୯

"ଅତଏବ ତୁମେ ଆସକ୍ତିଶୂନ୍ୟ ହୋଇ ସର୍ବଦା କର୍ତ୍ତବ୍ୟ କର୍ମ କରୁଥାଅ, କାରଣ, ଆସକ୍ତିଶୂନ୍ୟ ହୋଇ ଯେଉଁ ବ୍ୟକ୍ତି କର୍ମ କରେ ସେ ପରମ ଗତି ଲାଭ କରେ।"

ସମଗ୍ର ଗୀତାରେ ଏହିପରି ଉପଦେଶ ବାରମ୍ବାର ଦିଆଯାଇଛି। କେବଳ କର୍ତ୍ତବ୍ୟ ହିସାବରେ କର୍ମ କରାଯିବ, ଫଳରେ ଆଶା ରଖିବ ନାହିଁ। ତାହାହେଲେ କର୍ମ ବନ୍ଧନରେ ପଡ଼ିବ ନାହିଁ।

କେଉଁ କର୍ମର କେଉଁ ଫଳ ଏହା କହିବା ଅତ୍ୟନ୍ତ କଠିନ, କାରଣ, ଏହା ଅନେକଗୁଡ଼ିଏ ଆନୁଷଙ୍ଗିକ ଘଟଣା ଉପରେ ନିର୍ଭର କରେ। କି ଉଦ୍ଦେଶ୍ୟରେ, କି ପରିସ୍ଥିତିରେ ଗୋଟିଏ କାର୍ଯ୍ୟ କରାଯାଇଛି ତାହା ଉପରେ ତା'ର ଫଳାଫଳ ନିର୍ଭର କରେ। Annie Besant ଙ୍କର 'Karma'ନାମକ ପୁସ୍ତିକାରେ ଦିଆ ହୋଇଥିବା ଗୋଟିଏ ଉଦାହରଣ ଦେଖାଯାଉ। ଜଣେ ଲୋକ ଗୋଟିଏ ସହରରେ ଗୋଟିଏ ଉଦ୍ୟାନ (park) କରିବା ପାଇଁ ଟଙ୍କା ଦାନ କରିଅଛି। ତା'ର ଉଦ୍ଦେଶ୍ୟ ଲୋକମାନେ ଏଥିରେ ବିଚରଣ କରି ଆନନ୍ଦ ଉପଭୋଗ କରନ୍ତୁ ଓ ସ୍ୱାସ୍ଥ୍ୟର ଉନ୍ନତି କରନ୍ତୁ। ଆଉ ଜଣେ ଲୋକ କର୍ମକର୍ତ୍ତାମାନଙ୍କର ଦୃଷ୍ଟି ଆକର୍ଷଣ କରି ସାମାଜିକ ପଦବୀ (ପଦ୍ମଶ୍ରୀ, ପଦ୍ମଭୂଷଣ ଇତ୍ୟାଦି) ପାଇବା ଉଦ୍ଦେଶ୍ୟରେ ଉଦ୍ୟାନ ପାଇଁ ଟଙ୍କା ଦାନ କରିଅଛି। ଆଉ ଜଣେ ବ୍ୟକ୍ତିର ହୁଏତ ସେହି କାର୍ଯ୍ୟ କରିବା ପଛରେ ଉଭୟ ଉଦ୍ଦେଶ୍ୟ ରହିଛି। ଏହି ତିନିଜଣ ଲୋକଙ୍କର ବିଭିନ୍ନ ଉଦ୍ଦେଶ୍ୟ ଅନୁସାରେ ଏହା କାର୍ଯ୍ୟ ବିଭିନ୍ନ ଫଳ ହେବ। ଅବଶ୍ୟ ଗୋଟିଏ ଫଳ ସମସ୍ତଙ୍କ ପକ୍ଷରେ ସମାନ ହେବ। ସମସ୍ତେ ପରଜନ୍ମରେ ସ୍ୱଚ୍ଛଳ ଓ ଆରାମଜନକ ପରିସ୍ଥିତିରେ ବାସ କରିବେ; କାରଣ ସେମାନଙ୍କର ଉଦ୍ଦେଶ୍ୟ ଯାହା ଥାଉନା କାହିଁକି ସେମାନଙ୍କ କାର୍ଯ୍ୟ ଦ୍ୱାରା ବହୁ ଲୋକ ଉପକୃତ ହୋଇଛନ୍ତି। କିନ୍ତୁ ଦ୍ୱିତୀୟ ଓ ତୃତୀୟ ବ୍ୟକ୍ତିଙ୍କର ଏପରି କିଛି ଅଭାବ ରହିବ ଯେଉଁଥିଲାଗି ସେମାନେ ସେମାନଙ୍କର ସ୍ୱଚ୍ଛଳ ଓ ଆରାମଜନକ ପରିସ୍ଥିତି ସମ୍ପୂର୍ଣ୍ଣ ରୂପେ ଉପଭୋଗ କରିପାରିବେ ନାହିଁ। ଯାହାହେଉ ସାଧାରଣ ଭାବରେ କେତୋଟି ନିୟମ କୁହାଯାଇପାରେ।

କୌଣସି ଗୋଟିଏ ଜନ୍ମରେ ପରର ସେବା ବା ଉପକାର କରିବାର ସୁବିଧା ଓ ସୁଯୋଗର ଅବହେଳା କଲେ,

ପରଜନ୍ମମାନଙ୍କରେ ବ୍ୟର୍ଥତା ଓ ବିଡ଼ମ୍ବନା ସହ୍ୟ କରିବାକୁ ହୁଏ। କେହି କେହି ଜନ୍ମରୁ ବିକୃତ ମସ୍ତିଷ୍କ, ଅନ୍ଧ ବା ପଙ୍ଗୁ ହୋଇ ଜନ୍ମ ହୋଇଥାନ୍ତି। ଅନୁସନ୍ଧାନରୁ ଜଣାଯାଇଛି ଯେ ଯେଉଁମାନେ ବ୍ୟାଧିଗ୍ରସ୍ତ, ପୀଡ଼ିତ, ଆର୍ତ୍ତ, ଭୀତ ବା ଶରଣାଗତ ଲୋକଙ୍କ ପ୍ରତି ଅମାନୁଷିକ ଅତ୍ୟାଚର କରନ୍ତି ପର ଜନ୍ମରେ ସେମାନଙ୍କର ଏହିପରି ଦଶା ହୁଏ। ଯେଉଁମାନେ ବିନା କାରଣରେ ଓ ନିର୍ଦ୍ଦୟ ଭାବରେ ଅନ୍ୟମାନଙ୍କୁ ଶାରୀରିକ କଷ୍ଟ ଦିଅନ୍ତି ସେମାନଙ୍କୁ ପରଜନ୍ମରେ କଠିନ କଷ୍ଟପ୍ରଦ ରୋଗ ଆଜୀବନ ଭୋଗ କରିବାକୁ ହୁଏ। ସେହିପରି ଜଣେ ଜଣକୁ ହତ୍ୟା କଲେ, ପରଜନ୍ମରେ ହତ ବ୍ୟକ୍ତିଦ୍ୱାରା ହତ୍ୟାକାରୀ ହତ ହୋଇଥାଏ। ଅବଶ୍ୟ ଏହାମାନେ ନୁହେଁ ଯେ ହତ ବ୍ୟକ୍ତି ନିଜ ହାତରେ ହନ୍ତାକୁ ହତ କରିବ। ସେ ନିଜ ହାତରେ ହତ କରିପାରେ ବା ଯେକୌଣସି ମତେ ହନ୍ତାର ମୃତ୍ୟୁର କାରଣ ହୋଇ ପାରେ। କର୍ମଫଳ ସମ୍ବନ୍ଧରେ ଅନେକ ସତ୍ୟମୂଳକ ଘଟଣା ବଙ୍ଗଳା ଭାଷାରେ ଲିଖିତ ହିରେନ୍ଦ୍ରନାଥ ଦତ୍ତଙ୍କର "କର୍ମବାଦ ଓ ଜନ୍ମାନ୍ତର" ପୁସ୍ତକରେ ଲିପିବଦ୍ଧ ଅଛି। ତନ୍ମଧ୍ୟରୁ ଗୋଟିଏ ଘଟଣା ଏଠାରେ ଉଲ୍ଲେଖ କରାଗଲା।

ମହାରାଷ୍ଟ୍ର ପ୍ରଦେଶର ପାର୍ବତ୍ୟ ଅଞ୍ଚଳରେ ଜଣେ ଦସ୍ୟୁବୃତ୍ତି କରି ଜୀବିକା ନିର୍ବାହ କରୁଥିଲା। ଦିନେ ଜଣେ ବଣିକ ପ୍ରଚୁର ଧନ ରତ୍ନ ନେଇ ସେହି ଗିରି ସଙ୍କଟ ବାଟେ ଦେଶକୁ ଫେରୁଥିଲା। ସେ ସେହି ଦସ୍ୟୁର କବଳରେ ପଡ଼ି ତାକୁ ବହୁତ ଅନୁନୟବିନୟ କଲା ଓ ନିଜର ସମସ୍ତ ଧନରତ୍ନ ବିନିମୟରେ ତାହାର ଜୀବନ ଭିକ୍ଷା କଲା। ନିଷ୍ଠୁର ଦସ୍ୟୁ କିନ୍ତୁ ତାହାର କୌଣସି କଥା ଶୁଣିଲା ନାହିଁ ଓ ତାହାକୁ ହତ୍ୟା କରି ତାହାର ସମସ୍ତ ଧନରତ୍ନ ହସ୍ତଗତ କଲା। କାଳକ୍ରମେ ଏହି ଦସ୍ୟୁ ବହୁ ଧନରତ୍ନର ଅଧିକାରୀ ହୋଇ ଦସ୍ୟୁବୃତ୍ତି ପରିତ୍ୟାଗ କଲା ଓ ଗୃହସ୍ଥରୂପେ ଜୀବନଯାପନ କରିବାକୁ

ଲାଗିଲା। ସେ ଅପୁତ୍ରିକ ଥିଲା କିନ୍ତୁ ବୃଦ୍ଧ ବୟସରେ ତା'ର ଗୋଟିଏ ସୁକୁମାର ପୁତ୍ର ଜାତ ହେଲା। ପୁତ୍ର ବୃଦ୍ଧ ପିତାର ସମସ୍ତ ହୃଦୟ ଅଧିକାର କରି ବସିଲା। ବୃଦ୍ଧ ପିତା ପୁତ୍ରକୁ "ଏକୋଇର ବଲା ବିଶିକେଶନ" ଭଳି ଅତିରିକ୍ତ ସ୍ନେହ କରିବାକୁ ଲାଗିଲା ଓ ତାକୁ ନ ଦେଖି ମୁହୂର୍ତ୍ତେ ରହି ପାରିଲା ନାହିଁ। ବହୁ ଅର୍ଥବ୍ୟୟ କରି ପିତା ପୁତ୍ରକୁ ଲାଳନପାଳନ ଓ ବିଦ୍ୟାଭ୍ୟାସ କରାଇଲା। କ୍ରମେ ପୁତ୍ରର ବିବାହ ବୟସ ହେବାରୁ ଗୋଟିଏ ସୁନ୍ଦରୀ କନ୍ୟା ସହିତ ତାହାର ବିବାହ ଦେଲା। ବୃଦ୍ଧର ସମସ୍ତ ମନୋବାଞ୍ଛା ପୂର୍ଣ୍ଣ ହେଲା ଓ ତା'ର ହୃଦୟ ଆନନ୍ଦରେ ଭରିଗଲା। ଏହାର କିଛିଦିନ ପରେ ହଠାତ୍ ସେହି ପୁତ୍ର କଠିନ ରୋଗରେ ଆକ୍ରାନ୍ତ ହୋଇ ଶଯ୍ୟାଶାୟୀ ହେଲା। ବୃଦ୍ଧ ବହୁ ଅର୍ଥ ବ୍ୟୟ କରି ପୁତ୍ରର ଚିକିତ୍ସା କରାଇଲା। ବହୁ ବିଚକ୍ଷଣ ବୈଦ୍ୟଙ୍କ ଚିକିତ୍ସା ଓ ନୈଷ୍ଠିକ ବ୍ରାହ୍ମଣଙ୍କ ଦ୍ୱାରା ଗ୍ରହଶାନ୍ତି କରାଇବା ସତ୍ତ୍ୱେ ପୁତ୍ରର ଅବସ୍ଥା ଦିନକୁଦିନ ଖରାପ ହେବାକୁ ଲାଗିଲା ଓ ସମସ୍ତେ ତାହାର ଜୀବନର ଆଶା ପରିତ୍ୟାଗ କଲେ।

ଏହି ସମୟରେ ଦିନେ ରୋଗୀ ଟିକିଏ ସୁସ୍ଥ ବୋଧକଲା। ପିତା ଅତ୍ୟନ୍ତ ଆନନ୍ଦିତ ହୋଇ ପୁତ୍ରର ଶଯ୍ୟାପାର୍ଶ୍ୱରେ ବସିଲେ। ପୁତ୍ର ଇଙ୍ଗିତ ଦ୍ୱାରା ଜଣାଇଲା ଯେ ସେ ତାହାର ପିତାଙ୍କୁ ଗୋପନରେ କିଛି କହିବାକୁ ଚାହେଁ। ସମସ୍ତେ ସେ ଘର ଛାଡ଼ି ଚାଲିଯିବା ପରେ ପୁତ୍ର ପିତାଙ୍କୁ କହିଲା, "ବାପା, ମୋତେ ଚିହ୍ନି ପାରୁଛ କି ?" ପିତା ଭାବିଲେ ଯେ ପୁତ୍ର ପ୍ରଳାପ କରୁଅଛି। ସେ ତାହାକୁ ଆଶ୍ୱସ୍ତ କରି କହିଲେ "କ'ଣ କହୁଛୁ ବାପା, ମୁଁ ତୋତେ ଚିହ୍ନି ପାରୁନି ? ତୁ ଯେ ମୋର ପ୍ରାଣର ଧନ।" ପୁତ୍ର କହିଲା, "ତା ନୁହେଁ, ଆପଣଙ୍କର ସେଦିନର କଥା ମନେ ପଡୁଛି କି ? ଯେଉଁଦିନ ଅମୁକ ଗିରି ସଙ ଟରେ ଅମୁକ ବଣିକକୁ ହତ୍ୟାକରି ତା'ର ସର୍ବସ୍ୱ ଅପହରଣ କରିଥିଲେ ?" ବୃଦ୍ଧର ମୁଣ୍ଡରେ ଯେପରି ବଜ୍ରପାତ

ହେଲା। ସେ ଆଶ୍ଚର୍ଯ୍ୟ ହୋଇ ଭାବିବାକୁ ଲାଗିଲା "ଏ କ'ଣ ? ଏକଥା ଏ କିପରି ଜାଣିଲା ?" ପ୍ରକାଶ୍ୟରେ କହିଲା, "ବାପା, ଏସବୁ ତୁ କ'ଣ କହୁଛୁ ? ବୈଦ୍ୟକୁ ଡାକିବି କି ?" ପୁତ୍ର କହିଲା, "ଦେଖନ୍ତୁ, ମୋର ଆଉ ବେଶୀ ଡେରି ନାହିଁ। ଯିବା ଆଗରୁ ଶେଷ କଥାଟା କହି ଦେଇଯାଏ। ମୁଁ ହେଉଛି ସେହି ବଣିକ ଯାହାକୁ ଆପଣ ନିର୍ଦ୍ଦୟ ଭାବରେ ହତ୍ୟା କରିଥିଲେ। ସେହି ବଣିକ, ମୁଁ ଆପଣଙ୍କ ପୁତ୍ର ରୂପରେ ଜନ୍ମ ହୋଇଛି। ମୋର ଜନ୍ମଠାରୁ ଆପଣ ମୋ ପିଛା ଯେତେ ଧନବ୍ୟୟ କରିଛନ୍ତି, ହିସାବ କଲେ ଦେଖିବେ ଠିକ୍ ସେତିକି ଧନ ଆପଣ ସେହି ବଣିକଠାରୁ ଲୁଟ୍ କରିଥିଲେ। ବର୍ତ୍ତମାନ ମୁଁ ଚାଲିଲି। ସେହି ଅପହୃତ ଟଙ୍କାର ସୁଧ ସ୍ୱରୂପ ମୋର ସ୍ତ୍ରୀକୁ ଛାଡ଼ି ଯାଉଛି। ତାକୁ ଆଜୀବନ ପାଳନ କରିବେ।" ଏହା କହି ପୁତ୍ର ଆଖି ବୁଜିଲା ଓ ସାଙ୍ଗେ ସାଙ୍ଗେ ତା'ର ପ୍ରାଣବାୟୁ ଉଡ଼ିଗଲା।*

ଉପରେ ଯେଉଁ ଘଟଣାର ଉଲ୍ଲେଖ କରାଗଲା ଏଥିରୁ କି ଶିକ୍ଷା ମିଳୁଛି ? ଏଥିରୁ ଏହି ଶିକ୍ଷା ମିଳୁଛି ଯେ, ଯଦି କେହି ତା'ର ନିଜର ଆତ୍ମୀୟକୁ ବା ଶରଣାଗତ ଲୋକକୁ ସଦୟ ବ୍ୟବହାର କରିବା ପରିବର୍ତ୍ତେ ତାହାପ୍ରତି ନିଷ୍ଠୁର ବ୍ୟବହାର କରେ ତେବେ ସେହି ଲୋକଟି ପୁଣି ତାହାର ଅତ୍ୟନ୍ତ ସ୍ନେହଭାଜନ ହୋଇ ଜନ୍ମଗ୍ରହଣ କରିବ କିନ୍ତୁ ଅକାଳରେ ତାକୁ ଶୋକସାଗରରେ ଭସାଇ ଦେଇ ଚାଲିଯିବ। ଆନି ବେଶାନ୍ତ କହିଛନ୍ତି "If an Ego treats unkindly or neglects one

* ପାଠକମାନେ ଚାହିଁଲେ ପୁନର୍ଜନ୍ମ ବିଷୟରେ Many Mansions ପୁସ୍ତକ ବା ଶ୍ରୀ ନାରାୟଣ ମହାପାତ୍ରଙ୍କ ଦ୍ୱାରା ଏହି ପୁସ୍ତକର ଅନୁବାଦ (ଆତ୍ମାର ଘଟ ପରିବର୍ତ୍ତନ)ପଢ଼ିପାରନ୍ତି।

to whom he owes affectionate duty and protection or service of any kind, he will but too likely again find himself born in close relationship with the neglected one and perhaps tenderly attached to him, only for early death to snatch him away from the encircling arms."

"ଯଦି କୌଣସି ଲୋକ ଯାହାକୁ ରକ୍ଷା କରିବା ଓ ସ୍ନେହ କରିବା ଆମର କର୍ତ୍ତବ୍ୟ, ଆମ ଦ୍ୱାରା ଅବହେଳିତ ହୁଏ ବା ଆମେ ଯଦି ତାହାପ୍ରତି ନିଷ୍ଠୁର ବ୍ୟବହାର କରୁ ତେବେ ସେ ପୁନର୍ବାର ଆମ୍ଭମାନଙ୍କ ମଧ୍ୟରେ ଜନ୍ମ ହେବ ଓ ଆମ୍ଭେମାନେ ତାହାପ୍ରତି ଅତ୍ୟନ୍ତ ସ୍ନେହଶୀଳ ହେବା। କିନ୍ତୁ ଶେଷରେ ମୃତ୍ୟୁର ନିଷ୍ଠୁର ହସ୍ତ ତାକୁ ଆମ୍ଭମାନଙ୍କ ପାଖରୁ ଛଡ଼ାଇ ନେବ।"

କର୍ମ କେବଳ ବ୍ୟକ୍ତିବିଶେଷଙ୍କୁ ବନ୍ଧନରେ ପକାଏ ନାହିଁ। ଏହା ପରିବାର, ଜାତି ଓ ଦେଶକୁ ମଧ୍ୟ ବନ୍ଧନରେ ପକାଏ। ଅର୍ଥାତ୍ ସମୂହ ଭାବରେ ଗୋଟିଏ ପରିବାର, ଜାତି ଓ ଦେଶକୁ ମଧ୍ୟ କର୍ମଫଳ ଭୋଗ କରିବାକୁ ପଡ଼େ।

ବେଲଜିଅମ୍ (Belgium) ରାଜ୍ୟ କାହିଁକି ଗତ ଦୁଇ ମହାସମରରେ ସବୁଠାରୁ ଅଧିକ କ୍ଷତି ସହିଲା ଓ ଦୁଃଖକଷ୍ଟ ପାଇଲା ? ଏହାର କାରଣ ଅନୁସନ୍ଧାନ କଲେ ଦେଖାଯିବ ଯେ ଆଫ୍ରିକାରେ ଥିବା କଙ୍ଗୋ (Congo) ରାଜ୍ୟ ଉପରେ ବେଲଜିୟମ୍ (Belgium) ଯେଉଁ ଅମାନୁଷିକ ଅତ୍ୟାଚାର କରିଆସିଥିଲା, କଙ୍ଗୋକୁ (Congo) ନିଜର ଅଧୀନରେ ରଖି ତା'ର ନିରୀହ ଅଧିବାସୀଙ୍କ ଉପରେ ଯେଉଁ ବର୍ବରୋଚିତ ବ୍ୟବହାର କରିଥିଲା ତାହାର ଉପଯୁକ୍ତ ଫଳ ଗତ ଦୁଇ ମହାସମରରେ ସେ ପାଇଲା।

C. Jinarājadāsa

ସ୍ପେନର (Spain) କଥା ମଧ୍ୟ ବିଚାର କରାଯାଉ। ମଧ୍ୟଯୁଗରେ ଏହି ଦେଶ ପୃଥିବୀବ୍ୟାପୀ ଉପନିବେଶ ସ୍ଥାପନ କରିଥିଲା। ଦକ୍ଷିଣ ଆମେରିକାରେ, ଫିଲିପାଇନସରେ ଓ ପଶ୍ଚିମ ଭାରତୀୟ ଦ୍ୱୀପପୁଞ୍ଜରେ ଏହାର ଉପନିବେଶମାନ ଥିଲା। ଦୁଇଥର ଏହା ପୃଥିବୀର ସବୁଠାରୁ ବଡ଼ ନୌବାହିନୀ ତିଆରି କରିଥିଲା କିନ୍ତୁ ଏକ ରାତିକେ ଏହାର ପତନର ସୂତ୍ରପାତ ହୋଇଥିଲା। ଇଂଲିସ ପ୍ରଣାଳୀରେ ଭୀଷଣ ଝଡ଼ ତୋଫାନ ହେବା ଫଳରେ ଏହାର ବିରାଟ ନୌବାହିନୀ ଇଂଲଣ୍ଡର ଉପକୂଳରେ ଧ୍ୱସ୍ତବିଧ୍ୱସ୍ତ ହୋଇ ଯାଇଥିଲା। ଅଥଚ ଏହି ଇଂଲିସ ପ୍ରଣାଳୀକୁ ଦ୍ୱିତୀୟ ମହାସମରରେ ୩୫୦,୦୦୦ ବ୍ରିଟିସ୍ ସୈନ୍ୟ ଅତିକ୍ରମ କରି ଡନ୍‌କର୍କରୁ (Dunkirk) ଇଂଲଣ୍ଡକୁ ଚାଲି ଯାଇପାରି ଥିଲେ। ସ୍ପେନ୍‌ର ପତନର କାରଣ କ'ଣ ? ପୂର୍ବେ ସ୍ପେନ୍ ମୁର୍ (Moor) ଓ ଇହୁଦି (Jew)ମାନଙ୍କ ଉପରେ ଯେଉଁ ଅକଥନୀୟ ଅତ୍ୟାଚାର କରିଥିଲା, ତା'ର ପରିଣାମ ଆଉ କିଏ ଭୋଗିବ ? ତା ଛଡ଼ା Spanish Inquisition ନାମକ ପୃଥିବୀର ଗୋଟିଏ ସବୁଠାରୁ ନିଷ୍ଠୁର ଅନୁଷ୍ଠାନ ଏହି ସ୍ପେନ୍‌ରେ ଥିଲା। ଏଠାରେ ଅନ୍ୟ ଧର୍ମର ଲୋକମାନଙ୍କୁ ବନ୍ଦୀ କରି ତାଙ୍କ ଉପରେ ନିର୍ମମ ଅତ୍ୟାଚାର କରାଯାଉଥିଲା। ସ୍ପେନ୍‌ର ଲୋକମାନେ ଏହି ଅନୁଷ୍ଠାନ ଆମେରିକା (America), Spanish Netherlands ଓ ନେପଲସ (Naples)ରେ ମଧ୍ୟ ଗଢ଼ିଥିଲେ। ଦେଖାଯାଏ ଯେ ଏହି ଦେଶ ଚରମ ନିଷ୍ଠୁରତାର ଏକ କେନ୍ଦ୍ରସ୍ଥଳୀ ଥିଲା। ବର୍ତ୍ତମାନ ପର୍ଯ୍ୟନ୍ତ ଏହି ଦେଶରେ "ଷଣ୍ଢ ଯୁଦ୍ଧ" (Bull fight) ନାମକ ଗୋଟିଏ ସବୁଠାରୁ ନିଷ୍ଠୁର କ୍ରୀଡ଼ା ପ୍ରତିଯୋଗିତା ଜାତୀୟ ଉତ୍ସବରୂପେ ପାଳିତ ହୁଏ। ଏହି ଦେଶର ଯେ ପତନ ହେବ ଏଥିରେ ଆଶ୍ଚର୍ଯ୍ୟ ହେବାର କ'ଣ ଅଛି ?

ଭାରତବର୍ଷର ଦୀର୍ଘ ପରାଧୀନତା ଓ ଦୁର୍ଦ୍ଦଶା ମଧ୍ୟ ତାହାର ସମୂହ ମନ୍ଦକର୍ମର ଫଳ। ଏଠାରେ ଅଛୁଆଁ ଜାତି ବୋଲି ଲକ୍ଷ ଲକ୍ଷ ଲୋକଙ୍କୁ କେହି ଛୁଉଁ ନଥିଲେ। ଏମାନଙ୍କୁ ବିରାଡ଼ି କୁକୁରଠାରୁ ମଧ୍ୟ ହୀନ ଦୃଷ୍ଟିରେ ଦେଖାଯାଉଥିଲା। ସମାଜରେ ଏମାନଙ୍କୁ ଯେଉଁ ନିକୃଷ୍ଟ ସ୍ଥାନ ଦିଆଯାଇଥିଲା ଏହା ପୃଥିବୀ ଇତିହାସରେ ବିରଳ। ଏ ଦେଶ ଯେ ବିଦେଶୀମାନଙ୍କ ଦ୍ୱାରା ଦୀର୍ଘ ୧୫୦ ବର୍ଷ ପର୍ଯ୍ୟନ୍ତ ଶାସିତ ହୋଇ ଅଧଃପତନର ଶେଷ ସୀମାକୁ ଯାଇଥିଲା, ଏଥିରେ ଆଶ୍ଚର୍ଯ୍ୟ ହେବାର କ'ଣ ଅଛି ?

ବିଭୀଷିକାମୟ ଭୂମିକମ୍ପ, ସାମୁଦ୍ରିକ ଝଡ଼, ଅଗ୍ନ୍ୟୁତ୍ପାତ, ଯୁଦ୍ଧ ଇତ୍ୟାଦି ପ୍ରକୃତି ବା ମନୁଷ୍ୟକୃତ ଦୁର୍ବିପାକ ଯାହା ହଜାର ହଜାର ଲୋକଙ୍କ ଜୀବନରେ ଦୁଃଖ ଶୋକ ଆଣେ ତାହା କାହିଁକି କିପରି ହୁଏ ଏହା ହୁଏତ ଆହୁରି ଗବେଷଣା ସାପେକ୍ଷ।

ସମୂହ ମନ୍ଦକର୍ମ ଯେପରି ଦେଶର ପତନର କାରଣ ହୁଏ, ସମୂହ ଭଲକର୍ମ ସେହିପରି ଦେଶର ଉନ୍ନତିର ମଧ୍ୟ କାରଣ ହୁଏ। ସ୍ୱିଜରଲାଣ୍ଡର (Switzerland) କଥା ଧରାଯାଉ। ଏହିଦେଶ ଗତ ଦୁଇଟି ମହାସମରରେ ନିରପେକ୍ଷ ଥିଲା। ଅନ୍ୟ ଦେଶମାନଙ୍କ ତୁଳନାରେ ଗତ ଦୁଇଟି ମହାସମରରେ ଏହି ଦେଶର କ୍ଷତି ଅତି ନଗଣ୍ୟ। ଏହାର କାରଣ କ'ଣ? ଇଉରୋପରେ ଏହି ଦେଶହିଁ ପ୍ରଥମେ ଗଣତନ୍ତ୍ର ଶାସନ ପ୍ରଚଳିତ କରିଥିଲା। ନିଜର ଆଭ୍ୟନ୍ତରୀଣ ଉନ୍ନତି ଛଡ଼ା ଏ ଦେଶ କେବେ ଅନ୍ୟ ଦେଶମାନଙ୍କଉପରେ ଲୋଲୁପ ଦୃଷ୍ଟି ପକାଇନାହିଁ। ପୃଥିବୀର ସବୁ ମଙ୍ଗଳକାମୀ ଅନୁଷ୍ଠାନଗୁଡ଼ିକ ଯଥା : League of Nations ଓ International Red Cross ଏହି ଦେଶରୁ ଜନ୍ମଲାଭ କରିଛନ୍ତି। ଏହି ଦେଶରେ ହିଁ ପ୍ରଥମେ International

Postal Congress ର ସଭା ହୋଇଥିଲା ଯାହା ଫଳରେ ପ୍ରତ୍ୟେକ ଦେଶକୁ ଅନ୍ୟ ଦେଶର ଚିଠି ଯିବା ସମ୍ଭବ ହୋଇଥିଲା ପୃଥିବୀର କଲ୍ୟାଣରେ ନିଯୁକ୍ତ ଏହି ଦେଶ କାହିଁକି ଯୁଦ୍ଧ ବିଭୀଷିକାର ସମ୍ମୁଖୀନ ହୋଇଥାନ୍ତା ?

ଅତଏବ ଦେଖାଯିବ ଯେ କର୍ମବାଦ ଓ ଜନ୍ମାନ୍ତର ଏହି ଦୁଇଟି ସତ୍ୟ ଲୋକକୁ ଦୁଃଖ, କଷ୍ଟ, ଶୋକରେ ବିଚଳିତ ନ ହୋଇ ଏସବୁ ଧୈର୍ଯ୍ୟର ସହିତ ସହ୍ୟ କରିବାକୁ ଶିକ୍ଷା ଦିଏ। ସଂସାରରେ ନ୍ୟାୟ ଯେ ସୁପ୍ରତିଷ୍ଠିତ ଏହା ଏହି ଦୁଇଟି ତଥ୍ୟ ପ୍ରତିପାଦିତ କରେ। ଏହି ଦୁଇଟି ତଥ୍ୟ ଛାଡ଼ିଦେଲେ ଏ ସଂସାର କେବଳ ଅନ୍ୟାୟର ଲୀଳାଭୂମି ପରି ପ୍ରତୀୟମାନ ହେବ ଓ ଜୀବନ ପ୍ରହେଳିକାମୟ ବୋଧ ହେବ।

●

ଷଷ୍ଠ ଅଧ୍ୟାୟ

ମୃତ୍ୟୁଠାରୁ ପୁନର୍ଜନ୍ମ ପର୍ଯ୍ୟନ୍ତ

ଲୋକର ସଂସାରରେ କାହିଁକି ବାରମ୍ବାର ପୁନର୍ଜନ୍ମ ହୁଏ ସେ କଥା ପୂର୍ବେ ଆଲୋଚନା କରାଯାଇଛି। ଆମ୍ଭେମାନେ ଦେଖିଥାଇଁ, ଲୋକ ସିଦ୍ଧପୁରୁଷ ନ ହେବାଯାଏ ତାହାର ପୁନର୍ଜନ୍ମ ଅବଶ୍ୟମ୍ଭାବୀ। "ଜାତସ୍ୟ ହି ଧ୍ରୁବୋ ମୃତ୍ୟୁର୍ଧ୍ରୁବଂ ଜନ୍ମ ମୃତସ୍ୟ ଚ"- ଗୀତାର ଏହି ଅମର ବାଣୀ ଅକ୍ଷରେ ଅକ୍ଷରେ ସତ୍ୟ। ବର୍ତ୍ତମାନ ମୃତ୍ୟୁଠାରୁ ପୁନର୍ଜନ୍ମ ପର୍ଯ୍ୟନ୍ତ ଆତ୍ମା କେଉଁ କେଉଁ ଲୋକରେ ବିଚରଣ କରେ ଓ କି କି ଅବସ୍ଥାରେ ଥାଏ ତାହାର ଆଲୋଚନା କରାଯାଉ।

ଅତ୍ୟନ୍ତ ଉନ୍ନତ ସ୍ତରକୁ ନ ଯିବା ପର୍ଯ୍ୟନ୍ତ ଆତ୍ମାର ଗତାଗତ ସ୍ଥୂଳଜଗତ, କାମଲୋକ ଓ ସ୍ୱର୍ଗଲୋକ ମଧ୍ୟରେ ହୋଇଥାଏ। ଅତଏବ ଏହା ଗୋଟିଏ ଚକ ପରି। ଏହାର ଆରମ୍ଭ କେଉଁଠି ଓ ଶେଷ କେଉଁଠି ଏହା କହିବା କଷ୍ଟକର। ଅନେକ ଏହାର ଆରମ୍ଭ ସ୍ୱର୍ଗଲୋକର ଅରୂପ ବିଭାଗରୁ ବୋଲି କହିଥାନ୍ତି, କାରଣ ଏହା ହେଉଛି ଆତ୍ମାର ନିଜ ବାସସ୍ଥାନ। ଆତ୍ମା ଏଠାରେ କାରଣ ଶରୀରରେ ରହେ। ଆମ୍ଭେମାନେ କିନ୍ତୁ ବୁଝିବାର ସୁବିଧା ନିମନ୍ତେ ଏହି ସ୍ଥୂଳଜଗତରେ ମନୁଷ୍ୟର ମୃତ୍ୟୁକୁ ଆରମ୍ଭ ସ୍ଥାନ ବୋଲି ଧରି ପୁଣି ସେ ଏହି ସ୍ଥୂଳଜଗତରେ ଜନ୍ମହେବା ପର୍ଯ୍ରନ୍ତ ତା'ର ଗତିବିଧି ଆଲୋଚନା କରିବା।

ସ୍ଥୂଳଜଗତରେ ଏହି ଦୃଶ୍ୟମାନ ସ୍ଥୂଳ ଦେହରୁ ଚୈତନ୍ୟର ଅପସାରଣକୁ ଆମ୍ଭେମାନେ ମୃତ୍ୟୁ କହୁଁ। ଠିକ୍ ମୃତ୍ୟୁ ସମୟରେ ଲୋକର କୌଣସି ଦୈହିକ କଷ୍ଟ ନଥାଏ। ସାଧାରଣତଃ ଲୋକଙ୍କର ବିଶ୍ୱାସ ଯେ ମୃତ୍ୟୁବେଳେ ଲୋକର ବିଶେଷ

ଯନ୍ତ୍ରଣା ହୁଏ କିନ୍ତୁ ଏହା ସତ୍ୟ ନୁହେଁ। ମୃତ୍ୟୁ ପୂର୍ବରୁ ଲୋକର ରୋଗ ବା ଦୁର୍ଘଟଣାଜନିତ ଦୈହିକ କଷ୍ଟ ଥାଇପାରେ କିନ୍ତୁ ଠିକ୍ ମୃତ୍ୟୁବେଳେ କୌଣସି କଷ୍ଟ ନଥାଏ। ଦୃଶ୍ୟମାନ ସ୍ଥୂଳଶରୀରରୁ ଚୈତନ୍ୟର ଅପସାରଣ ଖୁବ୍ ଅଳ୍ପ ସମୟ ମଧ୍ୟରେ ଘଟେ। ହାତଗୋଡ଼ ସବୁ ଥଣ୍ଡା ହୋଇଯାଏ ଓ ଆସ୍ତେ ଆସ୍ତେ ଚୈତନ୍ୟ ହୃତ୍‌ପିଣ୍ଡକୁ ଓ ସେଠାରୁ ମସ୍ତିଷ୍କର ତୃତୀୟ ନିଳୟକୁ (Third ventricle of the brain) ଅପସାରିତ ହୋଇଯାଏ। ସେଠାରେ ସ୍ଥୂଳଶରୀରର ଚିରସ୍ଥାୟୀ ପରମାଣୁ ସହିତ ଜଡ଼ିତ ହୋଇ ସ୍ଥୂଳଶରୀରରୁ ବାହାରିଯାଏ। ସେତେବେଳେ ସ୍ଥୂଳଶରୀର ସହିତ ଏହାର ସମ୍ପର୍କ ଚିରଦିନ ପାଇଁ ଛିନ୍ନ ହୁଏ।

ମୃତ୍ୟୁର ଠିକ୍ ଅବ୍ୟବହିତ ପୂର୍ବରୁ ମନୁଷ୍ୟର ସମସ୍ତ ଜୀବନର ଘଟଣାବଳି ବିଦ୍ୟୁତ୍ ବେଗରେ ସିନେମା ଚିତ୍ର ରୂପେ ତା'ର ଆଖି ଆଗରେ ଭାସିଯାଏ। ମୃତ୍ୟୁ ଯେତେ ଆକସ୍ମିକ ଭାବରେ ହେଉନା କାହିଁକି ଏହା ନିଶ୍ଚୟ ଘଟିବ, କାରଣ ଏହା ମୁହୂର୍ତ୍ତକ ମଧ୍ୟରେ ଘଟିଯାଏ। ସେତେବେଳେ ଲୋକ ପ୍ରଥମଥର ପାଇଁ ଜାଣିପାରେ ଯେ ସଂସାରରେ ତା'ର କି କି କର୍ତ୍ତବ୍ୟ ଥିଲା ଓ ତା' ଭିତରୁ ସେ କ'ଣ କରିଛି ଓ କ'ଣ କରିନି। ତାହାଛଡ଼ା, ଏହା ଘଟିବା ଦ୍ୱାରା ମନୁଷ୍ୟର ସ୍ଥୂଳଶରୀରର ଚିରସ୍ଥାୟୀ ପରମାଣୁ ଉପରେ ତା'ର ଜୀବନର ସମସ୍ତ ଅଭିଜ୍ଞତା ଓ ଅନୁଭୂତି ଚିରଦିନ ପାଇଁ ଅଙ୍କିତ ହୋଇ ରହିଯାଏ। ଏଠାରେ କହି ରଖିବା ଉଚିତ ଯେ ପ୍ରତ୍ୟେକ ଦେହର ତିନୋଟି ଚିରସ୍ଥାୟୀ ପରମାଣୁ ଅଛି, ଯଥା : ସ୍ଥୂଳଦେହର ଚିରସ୍ଥାୟୀ ପରମାଣୁ (Physical permanent atom), କାମଦେହର ଚିରସ୍ଥାୟୀ ପରମାଣୁ (Astral permanent atom) ଓ ମନୋଦେହର ଚିରସ୍ଥାୟୀ ପରମାଣୁ (Mental permanent atom)। ସ୍ଥୂଳଜଗତ, କାମଲୋକ ଓ ସ୍ୱର୍ଗଲୋକରେ ମନୁଷ୍ୟର

ସମସ୍ତ ଅନୁଭୂତି, ଅଭିଜ୍ଞତା ଓ ଶିକ୍ଷା ବୀଜ ଆକାରରେ ସେହି ଦେହର ଚିରସ୍ଥାୟୀ ପରମାଣୁରେ ନିହିତ ହୋଇ ରହିଥାଏ। ସେଥିଲାଗି ପରଜନ୍ମମାନଙ୍କରେ ସେଗୁଡ଼ିକର ବିକାଶ ସମ୍ଭବ ହୁଏ। ଏହି ଚିରସ୍ଥାୟୀ ପରମାଣୁଗୁଡ଼ିକର କେବେ ବିନାଶ ହୁଏ ନାହିଁ। ଯେତେଦିନ ପର୍ଯ୍ୟନ୍ତ ଆତ୍ମାର କ୍ରମବିକାଶ ଚାଲିଥାଏ, ଏହି ପରମାଣୁଗୁଡ଼ିକ ଆତ୍ମା ସହିତ ଥାଏ।

ସ୍ଥୂଳଦେହରୁ ଚୈତନ୍ୟର ଅପସାରଣ ସଙ୍ଗେ ସଙ୍ଗେ ଲୋକ ସ୍ଥୂଳଜଗତରୁ ବାହାରିଯାଏ ନାହିଁ। କିଛି ସମୟ ସେ ତା'ର ଲିଙ୍ଗ ଶରୀର (Etheric double)ରେ ସଚେତନ ଥାଏ। ସେତେବେଳେ ସେ ଘରର ସବୁ ଜିନିଷ ଦେଖିପାରେ - କାନ୍ଥରେ ଥିବା ଛବି, ଟେବୁଲ, ଚଉକି, ଖଟ, ତା'ର ମୃତ ଶରୀର ଇତ୍ୟାଦି। ମୃତ୍ୟୁବେଳେ ତା'ର ପାଖରେ ଥିବା ଲୋକମାନଙ୍କୁ ମଧ୍ୟ ସେ ଦେଖିପାରେ। ସେ ମରିଗଲାଣି ବୋଲି ସେତେବେଳେ ତା'ର ଧାରଣା ନଥାଏ। ସେ ତା'ର ଆତ୍ମୀୟ ଓ ବନ୍ଧୁମାନଙ୍କୁ କାନ୍ଦୁଥିବାର ଦେଖି ଆଶ୍ଚର୍ଯ୍ୟ ହୁଏ। ଅନେକ ସମୟରେ ସେ ସେମାନଙ୍କୁ ବୁଝାଇବାକୁ ଚେଷ୍ଟା କରେ ଯେ ସେ ମରି ନାହିଁ। କିନ୍ତୁ ତା କଥା କେହି ଶୁଣିପାରନ୍ତି ନାହିଁ ଓ ସେ କାହାକୁ ଛୁଇଁଲେ ସେ ଜାଣିପାରେ ନାହିଁ। ଲିଙ୍ଗ ଶରୀର ସୂକ୍ଷ୍ମ ପଦାର୍ଥ (Ether)ରେ ନିର୍ମିତ ହୋଇଥିବାରୁ ସ୍ଥୂଳଶରୀରରେ ଥିବା ବ୍ୟକ୍ତିକୁ ତାହା ଦେଖାଯାଏ ନାହିଁ କି ତା'ର ସ୍ପର୍ଶ ଅନୁଭୂତି ହୋଇପାରେ ନାହିଁ କି ତା'ର ଶବ୍ଦ ଶୁଣାଯାଏ ନାହିଁ। ଅନେକ ସମୟରେ ମୃତ ବ୍ୟକ୍ତିର ଆଗରୁ ମରିଯାଇଥିବା ଆତ୍ମୀୟମାନେ ତାକୁ ଏ ସମୟରେ ଦେଖାକରି ସାହାଯ୍ୟ କରନ୍ତି। ସେ ଯେ ମରିଯାଇଛି ଏ କଥା ତାକୁ ଜଣାଇ ଦିଅନ୍ତି ଓ ସଂସାରର ସମସ୍ତ ଚିନ୍ତା ତ୍ୟାଗ କରି ଆଲୋକମୟ କାମଲୋକକୁ ଯିବାକୁ ପ୍ରସ୍ତୁତ ହେବା ପାଇଁ ଉପଦେଶ ଦିଅନ୍ତି।

ଲୋକର ମୃତ୍ୟୁ ପରେ ତା'ର ଲିଙ୍ଗ ଶରୀର ଖୁବ୍ ଅଳ୍ପ ସମୟ ରହିବା କଥା, କାରଣ ଲିଙ୍ଗ ଶରୀର ଗୋଟିଏ ପୂରାପୂରି ଶରୀର ନୁହେଁ। ଏହା ସ୍ଥୂଳଶରୀରର ଗୋଟିଏ ଅଂଶ ମାତ୍ର। ଦୃଶ୍ୟମାନ ସ୍ଥୂଳଶରୀରକୁ ଜୀବିତ ଓ ସୁସ୍ଥ ରଖିଥିବା ପ୍ରାଣଶକ୍ତିର ଏହା ଆଧାର (Vehicle) ସ୍ୱରୂପ ଥାଏ ଓ ଗୋଟିଏ କ୍ଷୀଣ ସୁତାଖିଅ (Silver cord) ଦ୍ୱାରା ଦୃଶ୍ୟମାନ ସ୍ଥୂଳଶରୀର ସହିତ ସଂଯୁକ୍ତ ହୋଇଥାଏ। ମୃତ୍ୟୁବେଳେ ଏହି ସୁତାଖିଅଟି ଛିଣ୍ଡିଯାଏ ଓ ତାହା ପରେ ଲିଙ୍ଗ ଶରୀର ଆଉ ବେଶୀଦିନ ରହେ ନାହିଁ। ସ୍ଥୂଳଶରୀର ପରି ଏହା ପଞ୍ଚଭୂତ ସହିତ ମିଶିଯାଏ। କିନ୍ତୁ ଯେଉଁମାନେ ମୃତ୍ୟୁ ପରେ ସଂସାର ସହିତ ଜଡ଼ିତ ରହିବାକୁ ଆପ୍ରାଣ ଚେଷ୍ଟା କରନ୍ତି ଓ ସେମାନଙ୍କର ପ୍ରିୟ, ଆତ୍ମୀୟ ଓ ବନ୍ଧୁବାନ୍ଧବଙ୍କଠାରୁ ବିଚ୍ଛିନ୍ନ ନ ହେବାକୁ ଚେଷ୍ଟା କରନ୍ତି, ସେମାନଙ୍କର ଲିଙ୍ଗ ଶରୀର କିଛି ବେଶୀଦିନ ରହେ ଓ ସେମାନେ ଲିଙ୍ଗ ଶରୀରରେ ଜାଗରିତ ରହନ୍ତି। କିନ୍ତୁ ଏ ଚେଷ୍ଟା କେବଳ ଦୁଃଖଦାୟକ ହୁଏ; କାରଣ ମୃତ୍ୟୁ ପରେ ସଂସାର ସହିତ କୌଣସି ସମ୍ପର୍କ ପ୍ରତିଷ୍ଠା ଆଉ ସମ୍ଭବ ନୁହେଁ। ସଂସାର ସହିତ ସମ୍ପର୍କ ପ୍ରତିଷ୍ଠାର ଦୁର୍ଦ୍ଦାନ୍ତ ବାସନା ହେତୁ ଓ ନିଜର ସ୍ଥୂଳଶରୀର ପ୍ରତି ଅତ୍ୟଧିକ ମାୟା ହେତୁ ଅନେକ ସମୟରେ ଲୋକ କିଛି ସମୟ ପାଇଁ ଗୋଟିଏ ଧୂଆଁଳିଆ ମନୁଷ୍ୟ ଆକୃତି ଧାରଣକରେ। ଏହା ସାଧାରଣତଃ ମଶାଣି ବା କବରଖାନାରେ ଦେଖିବାକୁ ମିଳେ ଓ ଆମ୍ଭେମାନେ ଏହାକୁ ଭୂତ କହୁଁ। ଏ ଅବସ୍ଥା କିନ୍ତୁ ଆଦୌ ବାଞ୍ଛନୀୟ ନୁହେଁ। ଏହାଦ୍ୱାରା କେବଳ ଲୋକର କଷ୍ଟ ବଢ଼େ। ମୃତ୍ୟୁ ପରେ ସାଧାରଣତଃ ଯେଉଁ ହାଲୁକା ଭାବ ଓ ଆଶ୍ୱସ୍ତି ଲୋକର ଅନୁଭବ କରିବା କଥା ସେଥିରେ ବ୍ୟାଘାତ ଘଟେ। ଯେଉଁ ବନ୍ଧୁବାନ୍ଧବ ଓ ଆତ୍ମୀୟମାନେ ମୃତ୍ୟୁବେଳେ ପାଖରେ ଥାନ୍ତି ସେମାନେ ବ୍ୟାକୁଳ କ୍ରନ୍ଦନ ଦ୍ୱାରା ମଧ୍ୟ ସୂକ୍ଷ୍ମତର ଓ ଆଲୋକମୟ

ପ୍ରତ୍ୟେକ ଲୋକଙ୍କୁ କାମଲୋକର ପ୍ରତ୍ୟେକ ସ୍ତର ଦେଇ ଯିବାକୁ ପଡ଼େ; କିନ୍ତୁ ସବୁ ସ୍ତରରେ ସେ ଜାଗରିତ ନଥାଏ। ଗୋଟିଏ ନିର୍ଦ୍ଦିଷ୍ଟ ସ୍ତରରେ ସେ ଜାଗରିତ ହୁଏ। ଯେଉଁ ସ୍ତରର ପଦାର୍ଥ ସହିତ ତା'ର କାମଦେହର ସାମଞ୍ଜସ୍ୟ ରହିଥାଏ, ସେହି ସ୍ତରରେ ସେ ଜାଗରିତ ହୁଏ। ଅତଏବ ଯଦି ଜଣେ ଲୋକର କାମଦେହ ତା'ର ପୃଥିବୀରେ ବଞ୍ଚିଥିବା ଅବସ୍ଥାରୁ ଉଚ୍ଚ ଚିନ୍ତା ଓ ଉଚ୍ଚ ବାସନା ହେତୁ ସୂକ୍ଷ୍ମ ପଦାର୍ଥରେ ନିର୍ମିତ ଥାଏ ସେ ତଦ୍ରୂପ ସୂକ୍ଷ୍ମ ପଦାର୍ଥରେ ନିର୍ମିତ ସ୍ତରରେ ଜାଗରିତ ହୁଏ। ଯେ ଜୀବିତାବସ୍ଥାରେ ଅତି ହୀନ ଓ ସ୍ୱାର୍ଥପର ଜୀବନ ଯାପନ କରି କାମଶରୀରକୁ ଅତି ସ୍ଥୂଳପଦାର୍ଥରେ ନିର୍ମିତ କରି ରଖିଥାଏ, ସେ ନିମ୍ନତର ସ୍ତରରେ ଜାଗରିତ ହୁଏ। ଅତି ସାଧାରଣ ଭାବରେ କହିବାକୁ ଗଲେ, ଦୁଶ୍ଚରିତ୍ର, ନରହନ୍ତା, ଲମ୍ପଟ, ହିଂସ୍ରଭାବାପନ୍ନ, ମଦ୍ୟପ ଓ ନିଷ୍ଠୁର ପ୍ରକୃତିର ଲୋକମାନେ ସ୍ଥୂଳ ଜଗତର ନିକଟତମ ଦୁଇ ସ୍ତରରେ ଅର୍ଥାତ୍ କାମଲୋକର ନିମ୍ନତମ ଦୁଇ ସ୍ତରରେ ଜାଗ୍ରତ ହୁଅନ୍ତି। ଲେଡ୍‌ବିଟର (Leadbeater) କହିଛନ୍ତି The population - If that word may be allowed - of this lowest region consists of the very scum of humanity, murderers, ruffians, criminals of all types, drunkards, profligates the vilest of mankind.

ଏହି ଲୋକମାନଙ୍କର ସର୍ବନିମ୍ନ ସ୍ତରରେ କେବଳ ନରହନ୍ତା, ଗୁଣ୍ଡା, ମଦ୍ୟପ, ଲମ୍ପଟ ଓ ଦୁଶ୍ଚରିତ୍ର ଲୋକମାନେ ଅର୍ଥାତ୍ ସମାଜର ସବୁଠାରୁ ନୀଚ, ଘୃଣ୍ୟ ଓ ଜଘନ୍ୟ ଲୋକମାନେ ବାସ କରନ୍ତି। ଏହି ଲୋକମାନଙ୍କର କୁପ୍ରବୃତ୍ତି ଓ ନୀଚ ବାସନା ଏଠାରେ ବହୁ ଗୁଣରେ ବୃଦ୍ଧିଲାଭ କରେ, କିନ୍ତୁ ସେମାନଙ୍କର ସ୍ଥୂଳ ଦେହ ନ ଥିବାରୁ ତାହା ଚରିତାର୍ଥ କରିବାର ଉପାୟ ନଥାଏ। ଏଥିଲାଗି ସେମାନଙ୍କୁ ବହୁ କଷ୍ଟ ଓ ତୀବ୍ର ଯାତନା ଭୋଗ କରିବାକୁ ପଡ଼େ।

ଲୋକକୁ ଯାଉଥିବା ଆତ୍ମାକୁ ବ୍ୟଥିତ ଓ ଦୁର୍ବଳ କରିବା ଉଚିତ ନୁହେଁ। ସେତେବେଳେ କେବଳ ପ୍ରାର୍ଥନା ଓ ସଦିଚ୍ଛା ଦ୍ୱାରା ଆତ୍ମାର ପଥ ସୁଗମ କରିବା ଉଚିତ। ମୃତ ବ୍ୟକ୍ତିର ଶବକୁ ପୋଡ଼ି ଦେବା ଦ୍ୱାରା ମୃତ ବ୍ୟକ୍ତିର ବହୁତ ଉପକାର ହୁଏ। କାରଣ ସେ ଆତ୍ମା ଲିଙ୍ଗ ଶରୀରରେ ଥାଇ ତାହା ଦେଖିପାରେ ନାହିଁ ଓ ସେଥିଲାଗି ତାହା ପାଖେ ପାଖେ ରହିବାର ଇଚ୍ଛା ରହେ ନାହିଁ।

ଲିଙ୍ଗ ଶରୀରର ବିନାଶ ପରେ ପ୍ରାଣଶକ୍ତି ବିଶ୍ୱର ଅନନ୍ତ ପ୍ରାଣଶକ୍ତି (Universal Life)ରେ ମିଶିଯାଏ ଓ ମନୁଷ୍ୟ ଗୋଟିଏ ସୁଖନିଦ୍ରାରେ ଅଭିଭୂତ ହୁଏ। ଏ ନିଦ୍ରା କାମଲୋକରେ ଭାଙ୍ଗେ ଓ ମନୁଷ୍ୟ ନିଜକୁ ପ୍ରଥମଥର ପାଇଁ କାମଲୋକରେ ଦେଖେ। କାମଲୋକ ସ୍ଥୂଳଜଗତଠାରୁ ସୂକ୍ଷ୍ମତର ପଦାର୍ଥରେ ତିଆରି ଓ ଏହା କାମନା ବାସନାର ସ୍ଥାନ। କାମଲୋକରେ ସାତଟି ଉପବିଭାଗ ବା ସ୍ତର (ପଦାର୍ଥର ସୂକ୍ଷ୍ମତା ଅନୁସାରେ) ଅଛି। ନିମ୍ନତମ ସ୍ତର ହେଲା ସ୍ଥୂଳତମ। ଉଚ୍ଚତମ ସ୍ତର ହେଲା ସ୍ୱର୍ଗଲୋକର ନିକଟତମ ଓ କାମଲୋକର ପଦାର୍ଥମାନଙ୍କ ମଧ୍ୟରେ ସୂକ୍ଷ୍ମତମ। ଏହି ଦୁଇସ୍ତର ମଧ୍ୟରେ ଆହୁରି ପାଞ୍ଚଟି ସ୍ତରଅଛି ଓ ଏଗୁଡ଼ିକ କ୍ରମାନ୍ୱୟରେ ତଳୁ ଉପରକୁ ସ୍ଥୂଳରୁ ସୂକ୍ଷ୍ମତର ପଦାର୍ଥରେ ନିର୍ମିତ। ସବୁବେଳେ ମନେ ରଖିବାକୁ ହେବ ଯେ 'ତଳୁ ଉପରକୁ' ବା 'ନିମ୍ନତମ ଉଚ୍ଚତମ' କହିଲାବେଳେ କେବଳ ପଦାର୍ଥର ସୂକ୍ଷ୍ମତା ବୁଝାଉଛି। ପ୍ରତ୍ୟେକ ସୂକ୍ଷ୍ମତର ସ୍ତର ବା ଉପବିଭାଗ ତା'ଠାରୁ ସ୍ଥୂଳତର ସ୍ତର ବା ଉପବିଭାଗ ଭିତରେ ମଧ୍ୟ (Inter penetration) ରହିଛି। ଗୋଟିଏ ନିର୍ଦ୍ଦିଷ୍ଟ ସ୍ଥାନରେ ତଳ ଉପର ହୋଇ ଏହି ସ୍ତର ସବୁ ନାହିଁ; ଏହାର ସ୍ପଷ୍ଟ ଧାରଣା କରିବା ଉଚିତ୍।

ଏଠାରେ ସେମାନେ ଯେଉଁ କଷ୍ଟ ଭୋଗ କରନ୍ତି ଏହାହିଁ ନର୍କ କଷ୍ଟ। ନର୍କ ବୋଲି ଆଉ କୌଣସି ଅନ୍ୟ ସ୍ଥାନ ନାହିଁ। ଏମାନଙ୍କୁ ହିଁ ପିଶାଚ (vampires) କୁହାଯାଏ। ଦିବ୍ୟ ଦୃଷ୍ଟିରେ (clairvoyant vision) ଏ ଧରଣର ଲୋକମାନଙ୍କୁ ମଦ ଦୋକାନ ବା ବେଶ୍ୟାଳୟ ନିକଟରେ ଜମା ହୋଇଥିବାର ଦେଖାଯାଏ। ସ୍ଥୂଳଜଗତ ସହିତ ଯେକୌଣସି ପ୍ରକାର ସଂପର୍କ ରଖିବାକୁ ଏମାନେ ଆପ୍ରାଣ ଚେଷ୍ଟା କରନ୍ତି ଓ ବେଳେବେଳେ ସକ୍ଷମ ହୁଅନ୍ତି। ଶିଶୁ ଦେହରେ, ଏପରିକି ପଶୁ ଦେହରେ ମଧ୍ୟ ଅନେକ ସମୟରେ ଏମାନେ ସାମୟିକ ଭାବରେ ପ୍ରବେଶ କରିଥାନ୍ତି। ମୃତ ବ୍ୟକ୍ତିମାନଙ୍କୁ କାମଲୋକରୁ ଡାକିବାରେ ଯେଉଁମାନେ ମାଧ୍ୟମ (medium) ହୋଇଥାନ୍ତି, ସେମାନଙ୍କୁ ମଧ୍ୟ ଅନେକ ସମୟରେ ଏମାନେ ପ୍ରଭାବିତ କରନ୍ତି ଓ ତାଙ୍କ ସାହାଯ୍ୟରେ ସ୍ଥୂଳଜଗତ ସହିତ ସଂପର୍କ ରଖିବାକୁ ଚେଷ୍ଟା କରନ୍ତି। ଏସବୁ ଚେଷ୍ଟା କିନ୍ତୁ କେବଳ ସେମାନଙ୍କର କଷ୍ଟ ବଢ଼ାଏ ଓ ଅଧିକ ଦିନ ସ୍ଥାୟୀ କରେ କାରଣ ସ୍ଥୂଳଜଗତ ସହିତ ପୂର୍ବପରି ସମ୍ପର୍କ ସ୍ଥାପନ କରିବା ଆଉ କୌଣସିମତେ ସମ୍ଭବ ନୁହେଁ।

ସାଧାରଣ ସଂସାରୀଲୋକ କାମଲୋକର ତୃତୀୟ, ଚତୁର୍ଥ ବା ପଞ୍ଚମ ସ୍ତରରେ ଉଠେ। ଯେ ସଂସାରରେ ଖୁବ୍ ଉନ୍ନତ ଜୀବନଯାପନ କରିନାହିଁ ବା ଖୁବ୍ ନୀଚ ସ୍ୱାର୍ଥପର ଜୀବନ ମଧ୍ୟ ଯାପନ କରିନାହିଁ ତାହାକୁ ହିଁ ସାଧାରଣ ଲୋକ ବୋଲି ଧରାଯାଇଛି। ସେ ଧନୋପାର୍ଜନ କରି ନିଜର କୁଟୁମ୍ବ ପ୍ରତିପାଳନ କରେ ଓ ନିଜର ବିଶ୍ୱାସ ଅନୁସାରେ କିଛି ଧର୍ମ କାର୍ଯ୍ୟ ମଧ୍ୟ କରେ। ଏହାହିଁ ସାଧାରଣ ସଂସାରୀର ଜୀବନ। ସାଧାରଣ ସଂସାରୀଲୋକ ନିମନ୍ତେ କାମଲୋକ ଆଦୌ କଷ୍ଟପ୍ରଦ ନୁହେଁ। ଅବଶ୍ୟ ଏମାନେ ଏଠାରେ କିଛି ସମୟ ପାଇଁ ସାଂସାରିକ କାମନା, ବାସନା ଓ ଆସକ୍ତି ନିମିତ୍ତ କଷ୍ଟ ପାଆନ୍ତି, କିନ୍ତୁ ଅନେକଉଚ୍ଚ ସ୍ତରର କାମନା ଓ ବାସନା ଏଠାରେ ଚରିତାର୍ଥ କରିବାର ମଧ୍ୟ

ଅପୂର୍ବ ସୁଯୋଗ ରହିଛି। ମନେକର, ସଂସାରରେ ଜଣେ ଲୋକର ପାଠ ପଢ଼ିବା ବା ନାଚିବା ବା ଚିତ୍ର ଆଙ୍କିବାର ଆକାଂକ୍ଷା ଥିଲା କିନ୍ତୁ ସେ ତାହା କରିବାର ସୁବିଧା ପାଇ ନଥିଲା। କାମଲୋକରେ ଏହା କରିବା ପାଇଁ ସେ ଅପୂର୍ବ ସୁଯୋଗ ପାଇବ।

କାମଲୋକର ଷଷ୍ଠ ଓ ସପ୍ତମ ସ୍ତରରେ ଅର୍ଥାତ୍ ସୂକ୍ଷ୍ମତମ ଦୁଇ ସ୍ତରରେ ବୁଦ୍ଧିଜୀବୀ, ଦାର୍ଶନିକ, ବୈଜ୍ଞାନିକ - ଏହି ଧରଣର ଲୋକମାନେ ଜାଗରିତ ହୁଅନ୍ତି। ଏମାନେ ସଂସାରରେ ବିଜ୍ଞାନ ଚର୍ଚ୍ଚାରେ, ଦର୍ଶନ ଚର୍ଚ୍ଚାରେ ବା ଜ୍ଞାନ ଅର୍ଜନରେ ସମୟ କଟାଇଥାନ୍ତି; କିନ୍ତୁ ନିଃସ୍ୱାର୍ଥପର ଭାବରେ ନୁହେଁ। ନିଜର ଯଶ ବା ପ୍ରଶଂସା ପାଇଁ ବା କିଛି ପାର୍ଥିବ ଲାଭ ଆଶାରେ ଏମାନେ ଏସବୁ କରିଥାନ୍ତି। ଯେଉଁମାନେ ନିସ୍ୱାର୍ଥପର ଭାବରେ ପରର ଉପକାର ନିମନ୍ତେ ଏସବୁ କରନ୍ତି ସେମାନଙ୍କ ପାଇଁ ସ୍ୱର୍ଗଲୋକ ଉପଯୁକ୍ତ ସ୍ଥାନ। ଯାହାହେଉ, କିଛି ସ୍ୱାର୍ଥଜଡ଼ିତ ଥିଲେ ସୁଦ୍ଧା ଏମାନେ ଏହି ଦୁଇ ଉଚ୍ଚସ୍ତରରେ ବହୁ ବର୍ଷ ସେହି ଚର୍ଚ୍ଚାରେ କଟାନ୍ତି।

କାମଲୋକରେ ଜୀବନ ବିଷୟରେ ଯାହା କୁହାଗଲା ଏଥିରୁ ଦେଖାଯିବ ଯେ କାମଲୋକରେ ମନୁଷ୍ୟର ପ୍ରବୃତ୍ତି ବା ପ୍ରକୃତି ବିଶେଷ କିଛି ବଦଳିଯାଏ ନାହିଁ। ତା'ର ଆଚରଣ, ବ୍ୟବହାର ଓ ମନୋବୃତ୍ତି ସବୁ ସେହିପରି ରହିଥାଏ। ଏପରିକି ତା'ର ଅଭ୍ୟାସ ମଧ୍ୟ ସେହିପରି ଥାଏ। ଅନେକ ଛୋଟାଲୋକ ଯେଉଁମାନେ ମୃତ୍ୟୁ ପୂର୍ବରୁ ବହୁ ବର୍ଷ ପର୍ଯ୍ୟନ୍ତ ଆଶାବାଡ଼ି ଧରି ଚଲିବାରେ ଅଭ୍ୟସ୍ତ ଥା'ନ୍ତି ସେମାନେ ମଲାପରେ କାମଲୋକରେ ସେହିପରି ଚଲୁଥିବା ଅନୁଭବ କରନ୍ତି। ସେମାନଙ୍କୁ କହିଦେବାକୁ ପଡ଼େ ଯେ କାମଲୋକରେ ଆଶା ବାଡ଼ିର କୌଣସି ପ୍ରୟୋଜନ ନାହିଁ। କାମଲୋକରେ କୌଣସି ସ୍ଥାନକୁ ଯିବାକୁ ପଡ଼ିଲେ, ଚାଲିବାକୁ ହୁଏ ନାହିଁ। କୌଣସି ସ୍ଥାନକୁ ଯିବାକୁ ଇଚ୍ଛାକଲା ମାତ୍ରେ ହିଁ ସେଠାରେ

ତୁମେ ପହଞ୍ଚିପାର। ସେହିପରି ଯୁଦ୍ଧ କରୁ କରୁ ମରିଯିବା ଲୋକ କାମଲୋକରେ ପହଞ୍ଚି ଯୁଦ୍ଧ କରୁଥିବା ଅନୁଭବ କରେ। ତାକୁ କହିଦେବାକୁ ହୁଏ ସେ ଏଠାରେ ଆଉ ଯୁଦ୍ଧର ଆବଶ୍ୟକତା ନାହିଁ।

ଯେଉଁମାନଙ୍କର ମୃତ୍ୟୁପର ଅବସ୍ଥା ବିଷୟରେ ସଂପୂର୍ଣ୍ଣ ଭ୍ରମାତ୍ମକ ଧାରଣା ଥାଏ ସେମାନେ ମୃତ୍ୟୁ ପରେ କାମଲୋକରେ ସେମାନଙ୍କର ଧାରଣାଠାରୁ ସଂପୂର୍ଣ୍ଣ ପୃଥକ୍ ଅବସ୍ଥା ଦେଖି ବିସ୍ମିତ ହୁଅନ୍ତି। ଇଂଲଣ୍ଡର ଜଣେ ସେନାପତି ମୃତ୍ୟୁର ତିନିଦିନ ପରେ କାମଲୋକରେ ଯାହା କହିଥିଲେ ତାହା ପ୍ରାୟ ଅଧିକାଂଶ ଲୋକଙ୍କ ପ୍ରତି ପ୍ରଯୁଜ୍ୟ। ସେ କହିଲେ, "କିନ୍ତୁ ମୁଁ ଯଦି ମୃତ, ମୁଁ କେଉଁଠି ଅଛି ? କାରଣ ଏହା ଯଦି ସ୍ୱର୍ଗ ହୁଏ, ଏହା ସେତେ ଭଲ ନୁହେଁ। ଏହା ଯଦି ନର୍କ ହୁଏ, ଏହା ସେତେ ଖରାପ ନୁହେଁ।" ଆଉ ଜଣେଲୋକ କାମଲୋକରେ କହିଲେ, "ତୁମେ କହୁଚ ମୁଁ ମୃତ, କିନ୍ତୁ ମୁଁ ଆଗ ଅପେକ୍ଷା ଅଧିକ ଜୀବିତ ମନେ କରୁଛି।"

କେବଳ କାମଲୋକର ଅବସ୍ଥା ନ ଜାଣିଥିବାରୁ ଯେ ଲୋକର କାମଲୋକରେ କଷ୍ଟ ହୁଏ, ତା ନୁହେଁ; ଅନେକ କାରଣରୁ କାମଲୋକରେ କଷ୍ଟ ହୁଏ। କେହି ହୁଏତ ଗୋଟିଏ ଦରକାରୀ କଥା ତାର ପିଲାମାନଙ୍କୁ କହି ଆସିପାରି ନାହିଁ; କେହି ହୁଏତ ଗୋଟିଏ ଗୁରୁତର କର୍ତ୍ତବ୍ୟ କରିବା ପୂର୍ବରୁ ମରିଯାଇଛି; କେହି ହୁଏତ ତା'ର ପିଲାମାନଙ୍କୁ ଅସହାୟ ଅବସ୍ଥାରେ ଛାଡ଼ି ମରିଯାଇଛି। ଏହିପରି ନାନା କାରଣରୁ ଲୋକ କାମଲୋକରେ ଶାନ୍ତି ପାଇପାରେ ନାହିଁ ଓ ସଂସାର ପ୍ରତି ଆକୃଷ୍ଟ ହୋଇ (earth-bound) ରହେ। ଏହିସବୁ ଲୋକମାନଙ୍କୁ ସାହାଯ୍ୟ କରିବାକୁ କାମଲୋକରେ ଅଦୃଶ୍ୟ ସାହାଯ୍ୟକାରୀମାନେ ଅଛନ୍ତି। ଏମାନେ କେବଳ କାମଲୋକରେ ପହଞ୍ଚିଥିବା ମୃତବ୍ୟକ୍ତିମାନଙ୍କୁ ନୁହେଁ, ସଂସାରରେ ବଞ୍ଚିରହିଥିବା ଲୋକମାନଙ୍କୁ ମଧ୍ୟ ବିପଦରେ ସାହାଯ୍ୟ କରନ୍ତି।

ଏହି ଅଦୃଶ୍ୟ ସାହାଯ୍ୟକାରୀମାନେ କିଏ ? ସଂସାରରେ ବାସ କରୁଥିବା ବ୍ୟକ୍ତିମାନଙ୍କ ମଧ୍ୟରୁ ଯେଉଁମାନଙ୍କର ଅନ୍ତର୍ନିହିତ ଶକ୍ତି ଏପରି ବିକାଶ ଲାଭ କରିଛି ଯେ ସେମାନେ ଇଚ୍ଛାନୁସାରେ ସଂସାରରେ ସେମାନଙ୍କର ସ୍ଥୂଳ ଦେହକୁ ରଖି କାମଦେହରେ କାମଲୋକରେ ବିଚରଣ କରିପାରନ୍ତି, ସେମାନେ ସାଧାରଣତଃ ଅଦୃଶ୍ୟ ସାହାଯ୍ୟକାରୀ କାର୍ଯ୍ୟ କରିଥାଆନ୍ତି। ମୃତ୍ୟୁ ପରେ କାମଲୋକରେ ବାସ କରୁଥିବା ଲୋକମାନଙ୍କ ମଧ୍ୟରୁ ଅନେକ ମଧ୍ୟ ଅଦୃଶ୍ୟ ସାହାଯ୍ୟକାରୀରୂପେ କାର୍ଯ୍ୟ କରନ୍ତି। ତା ଛଡ଼ା ଜୀବନ୍ମୁକ୍ତ ମହାପୁରୁଷମାନଙ୍କ ଚେଲାମାନେ (disciples of Adepts) ଦେବତାମାନେ (Devas) ଓ ପରୀମାନେ (Nature Spirits) ମଧ୍ୟ କାମଲୋକରେ ସାହାଯ୍ୟ କରିଥାଆନ୍ତି। ଅଧିକାଂଶ ଅଦୃଶ୍ୟ ସାହାଯ୍ୟକାରୀମାନେ କିନ୍ତୁ ସଂସାରରେ ବଞ୍ଚିରହିଥିବା ଲୋକ; ଯେ କି ନିଜର ଦିବ୍ୟଶକ୍ତି ବଳରେ କାମଲୋକରେ ବିଚରଣ କରିପାରନ୍ତି, ସେମାନଙ୍କୁ 'ଅଦୃଶ୍ୟ' କୁହାଯାଏ; କାରଣ ସ୍ଥୂଳଜଗତରେ ବାସକରୁଥିବା ବ୍ୟକ୍ତିମାନେ ସେମାନଙ୍କୁ ଦେଖିପାରନ୍ତି ନାହିଁ। କାମ ଲୋକରେ ମୃତବ୍ୟକ୍ତିକୁ ସାହାଯ୍ୟ କରିବାର ଗୋଟିଏ ଘଟଣା ନିମ୍ନରେ ଦିଆଗଲା। ଏହା ସି.ଡବ୍ଲ୍ୟୁ ଲେଡବିଟର (C.W. Leadbeater)ଙ୍କ "ଅଦୃଶ୍ୟ ସାହାଯ୍ୟକାରୀ" (Invisible Helper) ବହିରୁ ଗୃହୀତ।

ଗୋଟିଏ ଦରିଦ୍ର ପରିବାରର ଲୋକ ଦୁଇଟି ଛୋଟ ପିଲା ଛାଡ଼ିଦେଇ ମରିଗଲା। ତା'ର ସ୍ତ୍ରୀ ମଧ୍ୟ ଆଗରୁ ମରିଯାଇଥିଲା। ପିଲା ଦୁଇଟିଙ୍କର ଚଳିବା ପାଇଁ କିଛି ସମ୍ବଳ ନଥିଲା ଓ ମୃତବ୍ୟକ୍ତି ତାହାର କୌଣସି ବନ୍ଦୋବସ୍ତ ମଧ୍ୟ କରିଦେଇ ଯାଇପାରି ନଥିଲା। ସେହି ଦରିଦ୍ର ଲୋକଟିକୁ କାମଲୋକରେ ବିକଳ ହେବାର ଦେଖି ଜଣେ ଅଦୃଶ୍ୟ ସାହାଯ୍ୟକାରୀ ତାହାର ଆଉ କିଏ ଆତ୍ମୀୟ

ସଂସାରରେ ଅଛି ବୋଲି ପଚାରିଲେ। ସେ କହିଲା - ତା'ର ଗୋଟିଏ ସାନଭାଇ ଅଛି; କିନ୍ତୁ ୧୪ ବର୍ଷ ହେଲା ସେ ତାହାର କିଛି ଖବର ରଖି ନାହିଁ। ସେ ଗୋଟିଏ ସହରରେ ଜଣକ ପାଖରେ ବଢ଼େଇ କାମ ଶିଖୁଥିବା କଥା ସେ ଶେଷଥର ଶୁଣିଥିଲା। ଅନେକ ଚେଷ୍ଟା ପରେ ସେହି ମୃତ ବ୍ୟକ୍ତିର ସାହାଯ୍ୟରେ ଅଦୃଶ୍ୟ ସାହାଯ୍ୟକାରୀମାନେ ସେ ଭାଇର ସନ୍ଧାନ ପାଇଲେ। ସେତେବେଳେ ସେ ଭାଇ ଗୋଟିଏ କାଠ କାରଖାନା କରି ଭଲ ରୋଜଗାର କରୁଥିଲା। ତାକୁ ତା'ର ବଡ଼ଭାଇର ପିଲାମାନଙ୍କର ବର୍ତ୍ତମାନ ଅବସ୍ଥା କଥା ସ୍ୱପ୍ନରେ ଜଣାଇ ଦିଆଗଲା। ଏହିପରି ତିନିଥର ସ୍ୱପ୍ନରେ ଜଣାଇ ଦିଆଗଲା ପରେ ମଧ୍ୟ କିଛି ଫଳ ହେଲା ନାହିଁ। କେବଳ ସ୍ୱପ୍ନ ଉପରେ ବିଶ୍ୱାସ କରି, ନିଜ କାମ ଛାଡ଼ି, ଭାଇର ପିଲାମାନଙ୍କର ଖବର ନେବା ସେ ଉଚିତ ମନେ କଲା ନାହିଁ। ଏହି ଉପାୟ କାର୍ଯ୍ୟକାରୀ ନ ହେବାରୁ ଜଣେ ଅଦୃଶ୍ୟ ସାହାଯ୍ୟକାରୀ ଗୋଟିଏ ଚିଠି ଦ୍ୱାରା ସାନ ଭାଇକୁ ସବୁ ଜଣାଇଦେଲା। ଚିଠିର କଥା ସ୍ୱପ୍ନର ବିବରଣୀ ସାଙ୍ଗରେ ପୂରାପୂରି ମିଳିଯିବାରୁ ସାନଭାଇ ସେହି ଦିନ ତା'ର ଭାଇର ପିଲାମାନଙ୍କର ଖବର ନେବାକୁ ଗଲା। ପୁତୁରାମାନଙ୍କୁ ଦେଖିବାରେ ତା'ର ବିଳମ୍ବ ହେଲା ନାହିଁ; କାରଣ ଚିଠିରେ ସେମାନଙ୍କର ଠିକଣା ବିଶଦଭାବରେ ଦିଆଯାଇଥିଲା। ସେ ପୁତୁରାମାନଙ୍କୁ ସଙ୍ଗରେ ନେଇ ଆସିଲା। ସେମାନଙ୍କର ପଢ଼ିବା ଓ ଚଳିବାର ସବୁ ବନ୍ଦୋବସ୍ତ କରିଦେଲା। ଏହା ଦେଖି ବଡ଼ଭାଇର ଚିନ୍ତାର ଅବସାନ ହେଲା ଓ ସେ ଖୁବ୍ ଶୀଘ୍ର ଉର୍ଦ୍ଧ୍ୱଗତି କରିବାକୁ ଲାଗିଲା।

ସଂସାରରେ କୌଣସି କର୍ତ୍ତବ୍ୟର ତ୍ରୁଟି କରିଯାଇଥିଲେ, ଲୋକ କାମଲୋକରେ କିପରି ଅଶାନ୍ତି ଭୋଗ କରେ ଓ ସେହି ତ୍ରୁଟି ନ ସୁଧାରିବା ପର୍ଯ୍ୟନ୍ତ କିପରି ପୃଥିବୀରେ ବିଚରଣ କରୁଥାଏ ଏହାର

ଗୋଟିଏ ଦୃଷ୍ଟାନ୍ତ ତଳେ ଦିଆଗଲା। ଏହି ଘଟଣାଟି ସି. ଡବ୍ଲ୍ୟୁ. ଲେଡ୍‌ବିଟର (C.W. Leadbeater)ଙ୍କ "ମିଶରର ବାସନା" (Perfume of Egypt) ନାମକ ପୁସ୍ତକରୁ ଗୃହୀତ।

ଇଂଲଣ୍ଡ ନିକଟବର୍ତ୍ତୀ ଗୋଟିଏ ମଫସଲ ଗ୍ରାମକୁ ଜଣେ ଲୋକ ରାତିରେ ନିମନ୍ତ୍ରଣ ଖାଇ ଯାଇଥିଲେ। ସେ ଲୋକଟି ନିଜେ ଜଣେ ଧର୍ମଯାଜକ (Bishop)। ସେ ଟିକିଏ ଶୀଘ୍ର ନିମନ୍ତ୍ରଣ ଖାଇବାକୁ ଚାଲି ଯାଇଥିଲେ। ଯେଉଁ ଭଦ୍ର ମହିଳା ନିମନ୍ତ୍ରଣ କରିଥିଲେ ତାଙ୍କ ଘରେ ପହଞ୍ଚି ସେ ଦେଖିଲେ ଯେ ଭଦ୍ରମହିଳା ବୈଠକଖାନାକୁ ଆସିନାହାନ୍ତି; ଦୋତାଲାରେ ଅଛନ୍ତି। ବୈଠକଖାନାରେ ସେ ଆଉ ଜଣେ ଭଦ୍ରବ୍ୟକ୍ତିଙ୍କୁ ଗୋଟିଏ ବହି ପଢୁଥିବାର ଦେଖିଲେ। ସେ ଭଦ୍ରବ୍ୟକ୍ତିଟି ମଧ୍ୟ ଜଣେ ଧର୍ମଯାଜକ (Roman Catholic Priest) ପରି ଦେଖାଯାଉଥିଲେ ଓ ଗୋଟିଏ ସୋଫା (Sofa) ଉପରେ ବସିଥିଲେ। ସେ କ୍ଲାନ୍ତ ଓ ଚିନ୍ତିତ ଥିଲା ପରି ଜଣାପଡୁଥିଲେ। ନିମନ୍ତ୍ରିତ ଧର୍ମଯାଜକ ଏହା ବେଶ୍ ଲକ୍ଷ୍ୟକରି ପାରିଥିଲେ। ଯାହା ହେଉ ଆଗନ୍ତୁକ-ଧର୍ମଯାଜକଙ୍କୁ ଦେଖି ସେ ନମସ୍କାର ଜଣାଇଲେ ଓ ପୁଣି ବହି ପଢ଼ିବାରେ ଲାଗିଲେ। ଆଗନ୍ତୁକ ଧର୍ମଯାଜକ, ଏହି ଲୋକଟି କିଏ, ଏହା ଭାବୁ ଭାବୁ ଅନ୍ୟ ନିମନ୍ତ୍ରିତ ବ୍ୟକ୍ତିମାନେ ପହୁଞ୍ଚିଯାଇଥିଲେ। ନିମନ୍ତ୍ରଣକାରୀ ଭଦ୍ରମହିଳା ମଧ୍ୟ ତଳକୁ ଆସି ସେମାନଙ୍କୁ ଯଥୋଚିତ ଅଭ୍ୟର୍ଥନା କରିଥିଲେ। ଖାଇଲାବେଳେ ନିମନ୍ତ୍ରିତ ଧର୍ମଯାଜକ ନିମନ୍ତ୍ରଣ କରିଥିବା ଭଦ୍ରମହିଳାଙ୍କ ପାଖରେ ବସିଥିଲେ। ସେ ଖାଇବା ସ୍ଥାନରେ ସେହି ସୋଫାରେ ବସିଥିବା ଧର୍ମଯାଜକଙ୍କୁ ନ ଦେଖି ଭଦ୍ରମହିଳାଙ୍କୁ ତାଙ୍କ ଅନୁପସ୍ଥିତିର କାରଣ ପଚାରିଥିଲେ। ଭଦ୍ରମହିଳା ବହୁତ ଇତସ୍ତତଃ ହୋଇ ଯାହା କହିଲେ ତା'ର ସାରମର୍ମ ହେଉଛି ଯେ ସେ ଲୋକଟି ଗୋଟିଏ ଭୂତ ଓ ସେ ଏହିପରି ମଝିରେ ମଝିରେ

ଆସି ଘରେ ବସୁଛି। ଅବଶ୍ୟ ସେହି ଭଦ୍ରମହିଳା ଓ ତାହାର ସ୍ୱାମୀ ଛଡ଼ା ଆଉ କେହି ତାକୁ ଏ ପର୍ଯ୍ୟନ୍ତ ଦେଖି ନ ଥିଲେ; କିନ୍ତୁ ଗତ ଦୁଇବର୍ଷ ଭିତରେ ସେମାନେ ତାକୁ ଏତେଥର ଓ ଏତେ ବିଭିନ୍ନ ପରିସ୍ଥିତିରେ ଦେଖିଲେଣି ଯେ ସେ ଲୋକ ଭୂତ ଛଡ଼ା ଆଉ କିଛି ନୁହେଁ, ଏ ବିଷୟରେ ସେମାନେ ନିଃସନ୍ଦେହ। ଏହା ପରେ ସେହି ଭଦ୍ରମହିଳା ନିମନ୍ତ୍ରିତ ଧର୍ମଯାଜକଙ୍କୁ ସେହି ଅନ୍ୟ ଧର୍ମଯାଜକଙ୍କ ନିକଟକୁ ଯାଇ ତାଙ୍କୁ ତାଙ୍କ ଆସିବାର କାରଣ ପଚାରିବାକୁ ଅନୁରୋଧ କଲେ। ଅବଶ୍ୟ ଭଦ୍ରମହିଳା ବହୁ ବିନୟ ସହକାରେ ଏ ପ୍ରସ୍ତାବ କଲେ। ଧର୍ମଯାଜକ ଟିକିଏ ଭାବି ଏ ପ୍ରସ୍ତାବରେ ରାଜି ହେଲେ ଓ କୌଣସି ଗୋଟିଏ ଆଳରେ ଖାଇବା ଟେବୁଲ୍ ପାଖରୁ ଚାଲି ଆସିଲେ। ବୈଠକଖାନାକୁ ଯାଇ ନିମନ୍ତ୍ରିତ ଧର୍ମଯାଜକ ସେହି ସୋଫାସୀନ ଧର୍ମଯାଜକଙ୍କୁ ସେ କିଏ ଓ କ'ଣ ଚାହାନ୍ତି ବୋଲି ପଚାରିଲେ। ଏହା ଶୁଣି ସେ ଠିଆ ହେଲେ ଓ ନିମନ୍ତ୍ରିତ ଧର୍ମଯାଜକଙ୍କୁ ଚାହିଁ ଧୀରେ ଅଥଚ ସ୍ପଷ୍ଟ ଭାଷାରେ କହିଲେ :

"ମୋତେ ଆଜି ପର୍ଯ୍ୟନ୍ତ କେହି ଏପରି ପଚାରି ନଥିଲେ। ମୁଁ କିଏ ଓ କ'ଣ ଚାହେଁ ତୁମକୁ କହୁଛି - ତୁମେ ଦେଖି ପାରୁଛ ମୁଁ ଜଣେ କାଥଲିକ୍ ଧର୍ମଯାଜକ। ୮୦ ବର୍ଷ ପୂର୍ବେ ଏ ଘରେ ମୁଁ ଥିଲି। ଦିନେ ଜଣେ ଉଚ୍ଚବଂଶୀୟା ତରୁଣୀ ତାହାର ପାପ କାହାଣୀ ମୋତେ କହିବା ପାଇଁ (for making a confession) ଆସିଲା। ସେ ଯାହା କହିଲା, ସେଥିରେ ଇଂଲଣ୍ଡର ଜଣେ ଖୁବ୍ ଉଚ୍ଚବଂଶର ପରିବାରଙ୍କ ନାମରେ କଳଙ୍କ ଲାଗିଲା। ଘଟଣାଟି ଟିକିଏ ଜଟିଳ ଥିବାରୁ ମୁଁ ଏହା ଖଣ୍ଡିଏ କାଗଜରେ ଟିପି ନେଇଥିଲି; କିନ୍ତୁ ଏହା କରିବା ଦ୍ୱାରା ମୁଁ ଘୋର ଅନ୍ୟାୟ କରିଥିଲି; କାରଣ, କାଗଜରେ ଟିପିବା ଆମର ଶାସ୍ତ୍ର ବିରୁଦ୍ଧ।

N. Sri Ram

"ମୋର ଶିକାର କରିବାକୁ ଯିବାର ଥିବାରୁ ମୁଁ ଶୀଘ୍ର ସେହି ଟିପା କାଗଜକୁ ଗୋଟିଏ ଗୁପ୍ତ ସ୍ଥାନରେ ରଖି ତରୁଣୀଟିକୁ ପାପମୁକ୍ତ କରି ବିଦାୟ ଦେଲି। ଗୁପ୍ତ ସ୍ଥାନଟି ହେଲା ଗୋଟିଏ କାନ୍ଥ ଭିତର। କାନ୍ଥର ଦୁଇ ଚାରିଟି ଇଟା ହୁଗୁଳା କରି ରଖା ଯାଇଥାଏ ଓ ଦରକାର ବେଳେ ମୁଁ ସେଠାରେ ଗୁପ୍ତ ପଦାର୍ଥ ରଖିଦିଏ। ସେହି କାଗଜଗୁଡ଼ିକ ଗୋଟିଏ ବହି ଭିତରେ ରଖି ସେହି ବହିଟି ମୁଁ ସେହି ଗୁପ୍ତ ସ୍ଥାନରେ ରଖି ଦେଲି। ମୋର ଉଦ୍ଦେଶ୍ୟ ଥିଲା, ପରେ ସେହି ଟିପା ନୋଟ୍‌ସବୁ ଭଲ କରି ପଢ଼ି ବିଷୟଟି ଭଲ କରି ବୁଝିବି। ତା'ପରେ ମୁଁ ଶିକାର କରିବାକୁ ଘୋଡ଼ାଚଢ଼ି ଚାଲିଗଲି। ଶିକାର କରୁ କରୁ ମୁଁ ଘୋଡ଼ାରୁ ପଡ଼ି ସାଙ୍ଗେ ସାଙ୍ଗ ମରିଗଲି। ସେହି ମରିବାଠାରୁ ମୁଁ ମୁହୂର୍ତ୍ତେ ଶାନ୍ତି ପାଇପାରୁ ନାହିଁ; କାରଣ ସେହି ଟିପା ନୋଟତକ ଏ ପର୍ଯ୍ୟନ୍ତ ସେହିପରି ରହିଛି ଓ ଏହା କାହାରି ହାତରେ ପଡ଼ିଗଲେ ମୋର ଅପରାଧର ସୀମା ରହିବ ନାହିଁ। ସେଥିଲାଗି ମୁଁ ଭୂତ ହୋଇ ଏହି ଘରେ ଆଜି ପର୍ଯ୍ୟନ୍ତ ବୁଲୁଛି।"

ଏହାପରେ ନିମନ୍ତ୍ରିତ ଧର୍ମଯାଜକ ସେହି ଭୂତ ଧର୍ମଯାଜକଙ୍କୁ କଥା ଦେଲେ ଯେ ଯଦି ସେହି ଗୁପ୍ତ ସ୍ଥାନଟି ତାଙ୍କୁ ଦେଖାଇ ଦିଆଯାଏ ତେବେ ସେ ନୋଟଗୁଡ଼ିକ ନଷ୍ଟ କରିଦେବେ ଓ ଏହା କରିବା ପୂର୍ବରୁ ସେହି ନୋଟର ଗୋଟିଏ ଅକ୍ଷର ସୁଦ୍ଧା ଦେଖିବେ ନାହିଁ। ତା'ପରେ ସେହି ଭୂତ ଧର୍ମଯାଜକ ନିମନ୍ତ୍ରିତ ଧର୍ମଯାଜକଙ୍କୁ ତାଙ୍କ ପଛେ ପଛେ ଯିବା ପାଇଁ କହିଲେ। ଏ ଘର, ସେ ଘର ଯାଇ ଯାଇ ଅବଶେଷରେ ଗୋଟିଏ ଅନ୍ଧାରିଆ ଗଳି ଜାଗାରେ ଭୂତ ଧର୍ମଯାଜକ କାନ୍ଥର ଗୋଟିଏ ଅଂଶ ଦେଖାଇ ନିମନ୍ତ୍ରିତ ଧର୍ମଯାଜକଙ୍କୁ କହିଲେ ଯେ ଏହି ଠାରେ ବହି ଭିତରେ ସେହି ନୋଟସବୁ ଅଛି। ଉପରର ପଲସ୍ତରା କାଢ଼ି ଦୁଇ ଚାରିଟା ଇଟା କାଢ଼ି ଦେଲେ ସେ ବହି ବାହାରିବ। ଏହା କହି ଭୂତ ଧର୍ମଯାଜକ ହଠାତ୍

ଦେଖାଯିବ ଯେ ଏହି ଖୋଳପାସବୁ କାମଲୋକର ସବୁ ସ୍ତର ସଙ୍ଗରେ ସମ୍ପର୍କ ସ୍ଥାପନ କରିବାରେ ବାଧା ସୃଷ୍ଟି କରେ। ଅତଏବ ଏହି ଖୋଳପା ହେବାକୁ ଦେବା ଉଚିତ ନୁହେଁ। ଏହି ଖୋଳପା ପ୍ରସ୍ତୁତ ନ ହେଲେ ଲୋକ କାମଲୋକର ସବୁ ସ୍ତରର ସମ୍ପର୍କରେ ଆସିପାରେ; କିନ୍ତୁ ଏହି ଖୋଳପା ପ୍ରସ୍ତୁତ ହେବା କିପରି ବନ୍ଦ ହୋଇପାରିବ ? ଯେପରି ସ୍ଥୂଳ ଜଗତରେ ନିଜର ପ୍ରଗାଢ଼ ଚେଷ୍ଟା, ଦୃଢ଼ତା ଓ ଇଚ୍ଛାଶକ୍ତି- ଦ୍ୱାରା ନୀଚ କାମନା ବାସନା ସବୁ ଲୋକ ଜୟ କରିପାରେ, ଠିକ୍ ସେହିପରି ମୃତ୍ୟୁ ପରେ ଲୋକ ନିଜର ଇଚ୍ଛାଶକ୍ତି ଦ୍ୱାରା ଖୋଳପା ତିଆରି ବନ୍ଦ କରିପାରେ। ଯେଉଁମାନେ ଏହା କରିପାରନ୍ତି ନାହିଁ ଅଦୃଶ୍ୟ ସାହାଯ୍ୟକାରୀମାନେ ସେମାନଙ୍କୁ ସାହାଯ୍ୟ କରନ୍ତି। ସେମାନେ ଏହି ଖୋଳପାକୁ ଭାଙ୍ଗି ଦିଅନ୍ତି ଓ ଲୋକଙ୍କୁ ସୂକ୍ଷ୍ମତର ସ୍ତରମାନଙ୍କ ସହିତ ପରିଚିତ କରାଇ ଦିଅନ୍ତି।

ଲୋକର କାମନା ବାସନା ସବୁ କ୍ଷୟ ହେବା ପର୍ଯ୍ୟନ୍ତ ସେ କାମଲୋକରେ ରହେ। ତା'ପରେ ସେ ସ୍ୱର୍ଗଲୋକକୁ ଯାଏ। ଲୋକ ସ୍ଥୂଳଜଗତରେ ମରିଗଲାପରେ ତା'ର ଆତ୍ମା ନିଜ ଘରକୁ ଫେରୁଥାଏ। ଅର୍ଥାତ୍ ସ୍ୱର୍ଗଲୋକର ଅରୂପ ବିଭାଗକୁ ଯାଉଥାଏ। ବାଟରେ ତାକୁ କାମଲୋକ ମଧ୍ୟ ଦେଇ ଯିବାକୁ ପଡ଼େ; କାରଣ କାମନା ବାସନା ସବୁ କ୍ଷୟ ନ ହେଲେ ଲୋକ ସ୍ୱର୍ଗଲୋକକୁ ଯାଇପାରେ ନାହିଁ। ଏହି କାମନା ବାସନା ସବୁ କ୍ଷୟ ହେବାକୁ ଯେତେ ସମୟ ଲାଗେ ଲୋକ ସେତେ ସମୟ କାମଲୋକରେ ରହେ। ଏହା କେତେ ଘଣ୍ଟାଠାରୁ ଆରମ୍ଭ କରି କେତେ ଶତାବ୍ଦୀ ପର୍ଯ୍ୟନ୍ତ ହୋଇପାରେ। ଲୋକ ସ୍ଥୂଳଜଗତରେ କି ପ୍ରକାର ଜୀବନ ଧାରଣ କରିଛି, ନୀଚ ବାସନା, କାମନା, ସ୍ୱାର୍ଥପରତା, କ୍ରୋଧ, ଈର୍ଷା ଇତ୍ୟାଦିକୁ ପ୍ରଶ୍ରୟ ଦେଇଛି କି ଦମନ କରିଛି, ତାହା ଉପରେ

ଅନ୍ତର୍ଦ୍ଧାନ ହୋଇଗଲେ। ନିମନ୍ତ୍ରିତ ଧର୍ମଯାଜକ ଏବେ ଟିକିଏ ଭୀତ ହେଲେ; କିନ୍ତୁ ସାହସର ସହିତ ଗୋଟିଏ ଛୁରୀ ଦ୍ୱାରା ସେହି ଜାଗାରେ ଗୋଟିଏ ଚିହ୍ନ କରି ଦୌଡ଼ି ଦୌଡ଼ି ପୁଣି ଖାଇବା ସ୍ଥାନକୁ ଆସିଲେ। ସେଠାରେ ସବୁ କଥା ସେ କହିଲା ପରେ ସମସ୍ତେ ଆଶ୍ଚର୍ଯ୍ୟରେ ଅଭିଭୂତ ହୋଇ ପଡ଼ିଲେ। ଗୋଟିଏ ରାଜମିସ୍ତ୍ରୀକୁ ଡକାଗଲା ଓ ତା ସହିତ ସମସ୍ତେ ସେହି ଗୁପ୍ତ ସ୍ଥାନକୁ ଗଲେ। ସେ ସ୍ଥାନକୁ ଭାଙ୍ଗି ଇଟା କାଢ଼ିବା ମାତ୍ରେ ଗୋଟିଏ ବଡ଼ ବହି ଦେଖାଗଲା। ସେହି ବହିକୁ ନେଇ ସମସ୍ତେ ଆଉ ଗୋଟିଏ ସ୍ଥାନକୁ ଗଲେ। ନିମନ୍ତ୍ରିତ ଧର୍ମଯାଜକ ଆଖି ବୁଜି ସେହି ନୋଟଗୁଡ଼ିକ ବହିରୁ କାଢ଼ି ନିଆଁରେ ପକାଇ ଦେଲେ। ଏହାପରେ ସେହି ଭୂତକୁ ଆଉ ସେ ଘରେ କେହି ଦେଖି ନାହାନ୍ତି।

ଲୋକ ମରିଗଲା ପରେ, ପ୍ରକୃତିର ନିୟମ ଅନୁସାରେ ତା'ର କାମଦେହର ବିନାଶ ମଧ୍ୟ ଆରମ୍ଭ ହୋଇଯାଏ; କିନ୍ତୁ କାମଦେହର ପ୍ରାଣଶକ୍ତି (Desire elemental) କାମଦେହକୁ ରକ୍ଷା କରିବାକୁ ପ୍ରାଣପଣେ ଚେଷ୍ଟା କରେ। ଏହା କାମଦେହକୁ କେତେଗୁଡ଼ିଏ ଗୋଲାକାର ଖୋଳପାଦ୍ୱାରା (Concentric Shells) ସଜ୍ଜିତ କରି ଦିଏ। ଓଉ ଭଳି ଏଇ ଖୋଳପାଗୁଡ଼ିକ ତା' ଉପରକୁ ତା' ଉପର ହୋଇଥାଏ। ଲୋକର କାମଦେହର ସ୍ଥୂଳତମ ପଦାର୍ଥଗୁଡ଼ିକ ସବୁଠାରୁ ଉପର ଖୋଳପା ହୋଇ ରହେ ଓ ତାହାଠାରୁ ସୂକ୍ଷ୍ମତର ପଦାର୍ଥଗୁଡ଼ିକ ତାହା ତଳକୁ ତାହା ତଳ ଖୋଳପା ହୋଇ ରହେ। ସବୁଠାରୁ ଉପର ଖୋଳପା କାମଲୋକର ଯେଉଁ ସ୍ତରର ପଦାର୍ଥରେ ନିର୍ମିତ, ଲୋକ ଯାଇ ସେହି ସ୍ତରରେ ରହେ ଓ ସେହି ସ୍ତରର ପଦାର୍ଥ ଛଡ଼ା ଅନ୍ୟ ସ୍ତରର ପଦାର୍ଥ ବା ଲୋକଙ୍କ ସଙ୍ଗରେ ତାହାର ସମ୍ପର୍କ ରହିପାରେ ନାହିଁ। ଯେତେବେଳେ ଏହି ଉପର ଖୋଳପା ଭାଙ୍ଗିଯାଏ ଓ ନଷ୍ଟ ହୋଇଯାଏ, ତାହାଠାରୁ ସୂକ୍ଷ୍ମତର ସ୍ତର ସହିତ ଲୋକର ଚୈତନ୍ୟ ସମ୍ପର୍କ ସ୍ଥାପନ କରିପାରେ। ଅତଏବ

ତାହାର କାମଲୋକ ବାସର ଦୀର୍ଘତା ନିର୍ଭର କରେ। ଅତି ପୁଣ୍ୟବାନ, ଦୟାଳୁ, ପରୋପକାରୀ, ନିଃସ୍ୱାର୍ଥପର ବ୍ୟକ୍ତି କାମଲୋକରେ ଆଦୌ ଜାଗରିତ ନ ହୋଇ ସ୍ୱର୍ଗଲୋକରେ ପହଞ୍ଚିପାରେ। କଥିତ ଅଛି ଯୁଧିଷ୍ଠିର ଥରେ ମିଛ କହିଥିବାରୁ ନର୍କ ଦେଖିଥିଲେ। ଏହାର ତାତ୍ପର୍ଯ୍ୟ ଏହି ଯେ କାମଲୋକରେ ହୁଏତ ସେ କେବଳ ମୁହୂର୍ତ୍ତକ ପାଇଁ ଜାଗରିତ ହୋଇଥିଲେ।

ଯେତେବେଳେ ଲୋକର କାମନା ବାସନା ସବୁ କ୍ଷୟ ହୋଇଯାଏ, ସେତେବେଳେ ସେ ତା'ର କାମଦେହ ଛାଡ଼ି ସ୍ୱର୍ଗଲୋକକୁ ଯାଏ। କାମଦେହଟି ସ୍ଥୂଳଦେହ ପରି ନଷ୍ଟ ହୋଇଯାଏ। ଓ ଏହାକୁ କାମଲୋକର ମୃତ୍ୟୁ (Astral death) ବୋଲି କହନ୍ତି। ସ୍ୱର୍ଗଲୋକ ଦୁଇଭାଗରେ ବିଭକ୍ତ; ଯଥା ଅରୂପ ଓ ରୂପ। କାମଲୋକ ପରି ସ୍ୱର୍ଗଲୋକରେ ମଧ୍ୟ ସାତଟି ଉପବିଭାଗ ବା ସ୍ତର ଅଛି ଓ ତଳୁ ଉପରକୁ ପ୍ରତ୍ୟେକ ସ୍ତର ତଳ ସ୍ତର ଅପେକ୍ଷା ସୂକ୍ଷ୍ମତର। ଏହିପରି ଭାବରେ କାମଲୋକକୁ ନିକଟତମ ଯେଉଁ ଚାରିଟି ସ୍ତର ତାକୁ ରୂପ ବିଭାଗ ଓ ତାହା ଉପରୁ ଥିବା ତିନୋଟି ସ୍ତରକୁ ଅରୂପ ବିଭାଗ କରନ୍ତି। ମନୁଷ୍ୟ କାମଲୋକରୁ ସ୍ୱର୍ଗଲୋକର ଏହି ରୂପ ବିଭାଗକୁ ଯାଏ ଓ ସେଠାରେ ତା'ର ମନୋଦେହରେ ବାସ କରେ। କାମଲୋକରେ ଯେପରି ଲୋକ ପ୍ରତ୍ୟେକ ଉପବିଭାଗ ଦେଇ ଯାତ୍ରା କରେ ସ୍ୱର୍ଗଲୋକରେ ସେପରି ହୁଏ ନାହିଁ। ସ୍ୱର୍ଗଲୋକରେ ଯେ ଯେଉଁ ଉପବିଭାଗରେ ଜାଗରିତ ହୁଏ, ସେ ସେହିଠାରେ ସମସ୍ତ ସମୟ ବାସ କରେ।

ସ୍ୱର୍ଗଲୋକରେ କଷ୍ଟ ବୋଲି କିଛି ନାହିଁ। ଏହା ନିରାଟ ସୁଖର ସ୍ଥାନ କିନ୍ତୁ ସେ ସୁଖ ପାର୍ଥିବ ଭାଷାରେ ବର୍ଣ୍ଣନା କରିବା ସମ୍ଭବ ନୁହେଁ; ଏକ ଅଲୌକିକ ଓ ଅବର୍ଣ୍ଣନୀୟ ଆନନ୍ଦରେ ଏଠାରେ

ସମୟ କଟିଯାଏ। ରୋଗ, ଶୋକ ବା ଯାତନାର ଲେଶମାତ୍ର ଏ ଲୋକରେ ପ୍ରବେଶ କରିପାରେ ନାହିଁ। ସ୍ଥୂଳ ଜଗତରେ ଯେଉଁମାନେ ନିଃସ୍ୱାର୍ଥପର ଭାବରେ କେବଳ ଜ୍ଞାନ ଅର୍ଜ୍ଜନ କରିବାରେ, ବୈଜ୍ଞାନିକ ଗବେଷଣାରେ, କଳାର ସେବାରେ ବା ସେହିପରି ଆଉ କିଛି ଉଚ୍ଚ ଚିନ୍ତା ବା କାର୍ଯ୍ୟରେ ସମୟ କଟାଇ ଥାନ୍ତି ସେମାନେ ରୂପ ବିଭାଗର ସର୍ବୋଚ୍ଚ (ସୂକ୍ଷ୍ମତମ) ସ୍ତରରେ ଜାଗ୍ରତ ହୁଅନ୍ତି ଓ ନିରବଚ୍ଛିନ୍ନ ଆନନ୍ଦ ଉପଭୋଗ କରନ୍ତି। ଯେ ପ୍ରକୃତିର ଉପାସକ, ସେ ଏଠାରେ ପ୍ରକୃତିର ଶ୍ରେଷ୍ଠ ସୌନ୍ଦର୍ଯ୍ୟ ଦେଖିବାକୁ ପାଏ; ଯେ କଳାର ପୂଜାରୀ, ସେ ଏଠାରେ ପୃଥିବୀର ଶ୍ରେଷ୍ଠ କଳାକାରମାନଙ୍କର ଛବି ଦେଖିବାକୁ ପାଏ; ଯେ ସଙ୍ଗୀତଜ୍ଞ, ସେ ଏଠାରେ ମଧୁରତମ ସଙ୍ଗୀତର ଝଙ୍କାର ଶୁଣିବାକୁ ପାଏ। ମୋଟ ଉପରେ, ସଂସାରରେ ଯାହାକୁ ଯେଉଁ ବିଷୟ ଆନନ୍ଦ ହେଉଥିଲା ସେଠାରେ ସେ ସେହି ବିଷୟ ପ୍ରତି ତାହାର ସମସ୍ତ ଧ୍ୟାନ ଓ ସମୟ ଦେଇପାରେ ଓ ବହୁ ଗୁଣରେ ଅଧିକ ଆନନ୍ଦ ପାଇପାରେ।

ଜଣେ ସାଧାରଣ ଲୋକ ସ୍ଥୂଳ ଜଗତରେ ଯେତିକି ନିଃସ୍ୱାର୍ଥପର କାର୍ଯ୍ୟ କରିଥାଏ ଓ ଯେତିକି ଉଚ୍ଚ ଓ ପବିତ୍ର ଭାବନା କରିଥାଏ, ସ୍ୱର୍ଗଲୋକରେ ସେତିକି ଆନନ୍ଦ ଉପଭୋଗ କରେ; କାରଣ ଏହି ଚିନ୍ତା ଓ ଭାବନା ସ୍ୱର୍ଗଲୋକରେ ତାହାର ଆନନ୍ଦ ଉପଭୋଗ କରିବାର ମାଧ୍ୟମ। ଏହିପରି ଚିନ୍ତା, ଭାବନା ଓ କାର୍ଯ୍ୟ ଗୋଟିଏ ଗୋଟିଏ 'ଝରକା' ଭଳିଆ ଯାହା ଭିତର ଦେଇ ଲୋକ ସ୍ୱର୍ଗଲୋକର ଆନନ୍ଦ ଉପଭୋଗ କରେ। ସି.ଡବ୍ଲ୍ୟୁ. ଲେଡ୍‌ବିଟର କହିଛନ୍ତି :

"A man can look out upon all this glory and beauty only through the windows which he himself has made. If during his earth life he has chiefly regarded physical

things, then he has made for himself but few windows through which this higher glory can shine in upon him."

"ଜଣେ ଲୋକ କେବଳ ନିଜେ ତିଆରି କରିଥିବା ଝରକା ମଧ୍ୟ ଦେଇ ଏହି ସୌନ୍ଦର୍ଯ୍ୟ ଓ ଶୋଭା ଦେଖିପାରେ। ଯଦି ତାହାର ସାଂସାରିକ ଜୀବନ କାଳରେ ସେ କେବଳ ଭୌତିକ କାର୍ଯ୍ୟକଳାପରେ ଲିପ୍ତ ଥିଲା ତେବେ ସେ ଖୁବ୍ ଅଳ୍ପ କେତୋଟି ଝରକା ତିଆରି କରିଛି ଯାହା ଭିତର ଦେଇ ଏହି ନୈସର୍ଗିକ ଶୋଭା ଓ ଗୌରବ ଉପଭୋଗ କରିବ।" ପ୍ରତ୍ୟେକ ସାଧାରଣ ଲୋକ ଯେତେ 'ଝରକା' ସ୍ଥୂଳ ଜଗତରେ ତିଆରି କରିଥାଏ ଓ ସ୍ୱର୍ଗଲୋକରେ ତଦ୍ରୂପ ଆନନ୍ଦ ଉପଭୋଗ କରିଥାଏ। ଉଦାହରଣ ସ୍ୱରୂପ, ପ୍ରତ୍ୟେକ ସାଧାରଣ ଲୋକ ସ୍ଥୂଳଜଗତରେ ଅନ୍ତତଃ ତାହାର ସନ୍ତାନମାନଙ୍କୁ ଗଭୀର ଭାବରେ ଭଲ ପାଇଥାଏ ଓ ସେମାନଙ୍କର ମଙ୍ଗଳଲାଗି ନିଃସ୍ୱାର୍ଥପର ଭାବରେ କାମ କରିଥାଏ। ଅତଏବ ତାହାଦ୍ୱାରା ସେ ଅନ୍ତତ କେତେଗୁଡ଼ିଏ 'ଝରକା' ତିଆରି କରିଥାଏ। ଯେ ଯାହାକୁ ଗଭୀର ଭାବରେ ଓ ନିଃସ୍ୱାର୍ଥପର ଭାବରେ ଭଲ ପାଇଥାଏ ସ୍ୱର୍ଗଲୋକରେ ସେ ତାକୁ ନିକଟରେ ପାଏ ଓ ସ୍ଥୂଳଜଗତଠାରୁ ଆହୁରି ନିବିଡ଼ ଭାବରେ ପାଏ। ଏହାର କାରଣ ହେଉଛି, ପ୍ରକୃତ ଭଲ ପାଇବା ଜିନିଷଟା ସ୍ୱର୍ଗଲୋକର ପଦାର୍ଥ, ସ୍ଥୂଳ ଜଗତର ନୁହେଁ। ଆମ୍ଭେମାନେ ଲୋକର ସ୍ଥୂଳଦେହକୁ ଭଲ ପାଉନା, ତା'ର ଆତ୍ମାକୁ ଭଲ ପାଉ। ଅତଏବ ଆମ୍ଭେମାନେ ଯାହାକୁ ଭଲ ପାଉ, ସ୍ୱର୍ଗଲୋକରେ ତାକୁ ପ୍ରକୃତରେ ପାଉ। ସେ ସ୍ଥୂଳ ଜଗତରେ ବଞ୍ଚିଛି କି ନାହିଁ, ତାହା ସଙ୍ଗେ କିଛି ଯାଏଆସେ ନା; କାରଣ ସ୍ୱର୍ଗଲୋକ ହିଁ ଆତ୍ମାର ନିଜ ସ୍ଥାନ ଓ ସେ ସ୍ଥୂଳ ଜଗତରେ ବଞ୍ଚିଥିଲେ ମଧ୍ୟ ସ୍ୱର୍ଗଲୋକରେ ମିଳିପାରେ।

ସ୍ୱର୍ଗଲୋକ ଆନନ୍ଦ ଉପଭୋଗର ସ୍ଥାନ ସତ, କିନ୍ତୁ ଏହା ଅଳସୁଆ ଲୋକର ଆନନ୍ଦ ନୁହେଁ। ଏଠାରେ ମଧ୍ୟ ଜୀବନ କର୍ମମୟ କିନ୍ତୁ ଏହା ମାନସିକ ଜଗତ ହୋଇଥିବା ହେତୁ ଏଠାରେ କର୍ମ ମଧ୍ୟ ମାନସିକ। ପ୍ରକୃତରେ କହିବାକୁ ଗଲେ, ଲୋକ ମନୋମୟ ଦେହରେ ଅନ୍ୟ ଦେହମାନଙ୍କ ଅପେକ୍ଷା ଅଧିକ କ୍ରିୟାଶୀଳ ହୁଏ। ଏଠାରେ ସେ ଭବିଷ୍ୟତ ଜୀବନ ଲାଗି ଯୋଜନା କରେ ଓ ଏଠାରେ ସ୍ଥୂଳଜଗତର ଅଭିଜ୍ଞତା ଓ ଅନୁଭୂତି ସବୁ ପରିପକ୍ୱ ହୋଇ ଶକ୍ତି ବା ଗୁଣ ରୂପରେ ତାହାର ଦେହରେ ନିହିତ ରହେ। ପରବର୍ତ୍ତୀ ଜୀବନରେ ସେହି ଶକ୍ତି ଓ ଗୁଣର ପ୍ରକଟ ଓ ବିକାଶ ହୁଏ। ଆନିବେସାନ୍ତ କହିଛନ୍ତି "Life on earth yields through one which the soul smelts, forges and tempers into tools and instruments that will be put to use in the next earth life."

"ଲୋକର ପାର୍ଥିବ ଜୀବନର ଅନୁଭୂତି ଓ ଅଭିଜ୍ଞତାଗୁଡ଼ିକ ସ୍ୱର୍ଗଲୋକରେ ତାହାର ସ୍ୱଭାବ ବା ଗୁଣ ଭାବରେ ରୂପାନ୍ତରିତ ହୁଏ ଓ ଲୋକ ଏହା ତାହାର ପରବର୍ତ୍ତୀ ଜୀବନରେ ବ୍ୟବହାର କରେ।"

ଏହି ସୁଖମୟ ସ୍ୱର୍ଗବାସର ମଧ୍ୟ ଏକ ସମୟରେ ଅବସାନ ଘଟେ ଓ ମନୋଦେହ, ସ୍ଥୂଳଦେହ ଓ କାମଦେହ ପରି ନଷ୍ଟ ହୋଇଯାଏ। ତା'ପରେ ମନୁଷ୍ୟ କାରଣ ଶରୀରରେ ସ୍ୱର୍ଗଲୋକର ଅରୂପ ବିଭାଗରେ ବାସ କରେ। ଏଠାରେ ତାହାର 'ଝରକା' ଦରକାର ନାହିଁ; କାରଣ ଏହା ତାହାର ନିଜ ଘର। ସାଧାରଣ ଲୋକ ଏଠାରେ ସମ୍ପୂର୍ଣ୍ଣ ଜାଗରତି ନଥାଏ ଓ ସେଥିଲାଗି ଏଠାକାର ପୂର୍ଣ୍ଣ ଆନନ୍ଦ ଉପଭୋଗ କରିପାରେ ନାହିଁ; କିନ୍ତୁ ପ୍ରତ୍ୟେକ ଥର ପୁନର୍ଜନ୍ମ ପରେ ପୁଣି ଯେତେବେଳେ ସେ ଏଠାକୁ ଫେରିଆସେ, ସେତେବେଳେ ଅଧିକତର ଜାଗରିତ ହୁଏ।

ସ୍ୱର୍ଗଲୋକର ଅରୂପ ବିଭାଗରେ ବାସ କଲାପରେ ଲୋକ ପୁଣି ପୁନର୍ଜନ୍ମ ପାଇଁ ଇଚ୍ଛା କରେ। ସ୍ଥୂଳଜଗତର କର୍ମମୟ ଜୀବନ ପରେ ସେ ଯଥେଷ୍ଟ ବିଶ୍ରାମ ନେଇ ସାରିଥାଏ। ସ୍ଥୂଳଜଗତର ଅଭିଜ୍ଞତା, ଅନୁଭୂତି ଓ ଶିକ୍ଷା, ଯଥାକ୍ରମେ ଶକ୍ତି, ଦକ୍ଷତା ଓ ଜ୍ଞାନରୂପେ ତାହାର ଦେହରେ ରହିସାରିଥାଏ। ଏହି ଶକ୍ତି, ଦକ୍ଷତା ଓ ଜ୍ଞାନ ନେଇ ସେ ସ୍ଥୂଳଜଗତରେ ପୁଣି ନୂଆ ଅଭିଜ୍ଞତା, ଅନୁଭୂତି ଓ ଶିକ୍ଷା ପାଇଁ ମନ ବଳାଏ। ଭୋକ କଲାବେଳେ ଲୋକ ଖାଇବାକୁ ଇଚ୍ଛା କରେ, ଖାଇ ସାରିଲେ ଖାଦ୍ୟ ଜୀର୍ଣ୍ଣ ହେବା ପାଇଁ ତାହାର ବିଶ୍ରାମ ଦରକାର ହୁଏ। ବିଶ୍ରାମ ପରେ ତାକୁ ପୁଣି ଭୋକ କରେ ଓ ସେ ପୁଣି ଖାଇବାକୁ ଇଚ୍ଛା କରେ। ଠିକ୍ ସେହିପରି କାମ ଓ ସ୍ୱର୍ଗଲୋକରେ ବିଶ୍ରାମ ନେଲା ପରେ ଲୋକ ଯେତେବେଳେ ସ୍ଥୂଳଜଗତର ଅନୁଭୂତି ପାଇଁ ପୁଣି ଇଚ୍ଛାକରେ, ସେତେବେଳେ ସେ ପୁଣି ସ୍ଥୂଳଜଗତରେ ଜନ୍ମଲାଭ କରେ। ନିଜର ଇଚ୍ଛା ନ ହେଲେ ସେହି ଉଚ୍ଚ ଲୋକରୁ କେହି ପୁନର୍ଜନ୍ମ ନିମନ୍ତେ ତଳକୁ ଆସେ ନାହିଁ।

ପୁନର୍ଜନ୍ମ ଲାଗି ଆତ୍ମା ପୁଣି ନିମ୍ନଗାମୀ ହୁଏ ଓ ସ୍ଥୂଳ ଜଗତରେ ମାତୃଗର୍ଭରେ ଦେହ ଧାରଣ କରେ। କେଉଁ ଆତ୍ମା କେଉଁ ଦେଶରେ ଓ କେଉଁ ପରିବାରରେ ଜନ୍ମଗ୍ରହଣ କରିବ ଓ କିଏ ତା'ର ପିତା ମାତା ହେବେ କର୍ମଦେବତାମାନେ (Lords of karma) ଏହା ସ୍ଥିର କରନ୍ତି। ଆତ୍ମାର ଆଧ୍ୟାତ୍ମିକ ଉନ୍ନତି ଓ ପ୍ରାରବ୍ଧ କର୍ମଭୋଗ ପ୍ରତି ଦୃଷ୍ଟି ଦିଆହୋଇ ଏହା କରାଯାଏ। ମାତୃଗର୍ଭରେ ତାହାର ନୂତନ ଶରୀରସବୁ ଗଠିତ ହୁଏ ଓ ଏଥିରେ ଦେବମାନେ ଓ ପରୀମାନେ (Devas and nature spirits) ବିଶେଷ ଭାବରେ ସାହାଯ୍ୟ କରିଥାନ୍ତି। ଦିବ୍ୟଦୃଷ୍ଟିରେ (clairvoyant vision) ଦେଖାଯାଇଛି ଯେ ଦେବ ଓ ପରୀମାନେ ବହୁ ଯତ୍ନର ସହିତ ଆତ୍ମାର ନୂତନ ଶରୀର ସବୁ ଗଠନ କରନ୍ତି। ଗର୍ଭର ଚତୁର୍ଥମାସ

ବେଳକୁ ଆତ୍ମାର ତିନିଟିଯାକ ଚିରସ୍ଥାୟୀ ପରମାଣୁ (Permanent atoms) ମାତୃଗର୍ଭରେ ସଞ୍ଜୀବିତ ହୋଇଥାନ୍ତି ଓ ସ୍ୱର୍ଗଲୋକ, କାମଲୋକ ଇତ୍ୟାଦିର ପଦାର୍ଥସବୁ ନିଜର ଶରୀର ଗଠନ ପାଇଁ ଆକର୍ଷଣ କରନ୍ତି। ଦେବ ଓ ପରୀମାନେ ଏହି ଗଠନରେ ସାହାଯ୍ୟ କରନ୍ତି ଓ ଆତ୍ମା ମଧ୍ୟ ନିଜେ ଏହି ଗଠନକୁ ପ୍ରଭାବିତ କରେ। ଯେଉଁସବୁ ପଦାର୍ଥ ଚିରସ୍ଥାୟୀ ପରମାଣୁମାନଙ୍କ ଦ୍ୱାରା ଆକୃଷ୍ଟ ହୋଇ ଆସିବାରୁ ଶରୀର ଗଠିତ ହୁଏ, ଆତ୍ମା ନିଜର ସ୍ପନ୍ଦନର ଗତିଦ୍ୱାରା ସେହିସବୁ ପଦାର୍ଥକୁ ପ୍ରଭାବିତ କରେ। ଗୋଟିଏ ଶୁଭ ଆଲୋକଦଣ୍ଡ (A shaft of white light) ଦ୍ୱାରା ଶରୀରମାନଙ୍କର ଚିରସ୍ଥାୟୀ ପରମାଣୁ ଓ ଆତ୍ମା ସଂଯୁକ୍ତ ହୋଇଥାଏ। ଗର୍ଭର ବୟସ ଯେତେ ବେଶୀ ହେଉଥାଏ, ଏହି ଆଲୋକଦଣ୍ଡର ଦୈର୍ଘ୍ୟ ସେତେ ବେଶି ହେଉଥାଏ। ଗର୍ଭର ଚତୁର୍ଥ ମାସରେ ଏହି ଦଣ୍ଡର ପ୍ରାୟ ଦେଢ଼ ଇଞ୍ଚ ବ୍ୟାସ ଥାଏ। ପଞ୍ଚମ ମାସରେ ଏହା ଅଢ଼େଇ ଇଞ୍ଚ ହୁଏ। ଷଷ୍ଠ ମାସରେ ହା ୪ ଇଞ୍ଚ ହୁଏ ଓ ଅଷ୍ଟମ ମାସ ବେଳକୁ ୧ ଫୁଟ ହୋଇଥାଏ। ଏହି ଆଲୋକଦଣ୍ଡ, ମାତୃଗର୍ଭରେ ଜୀବନ ସଞ୍ଚାରିତ ହେବାମାତ୍ରେ ଆତ୍ମା ସହିତ ଗର୍ଭକୁ ସଂଯୁକ୍ତ କରେ ଓ ଶରୀର ଗଠନ କାର୍ଯ୍ୟକୁ ପ୍ରଭାବିତ କରେ। ଶରୀର ଗଠନ କାର୍ଯ୍ୟ ଶେଷ ହେଲା ବେଳକୁ ଆତ୍ମା ଶିଶୁର କାରଣ ଶରୀରରେ ରହିସାରିଥାଏ ଓ ଏହି ଆଲୋକଦଣ୍ଡ ଆଉ ନଥାଏ। ଶିଶୁର ଜନ୍ମ ସମୟ ନିକଟବର୍ତ୍ତୀ ହେଲେ ବିଶ୍ୱମାତା (ଯାହାଙ୍କୁ ଖ୍ରୀଷ୍ଟଧର୍ମରେ Virgin Mary ଓ ହିନ୍ଦୁଧର୍ମରେ ଜଗଦମ୍ବା ବୋଲି କୁହାଯାଇଛି) ନିଜେ ମାତା ଓ ସନ୍ତାନଙ୍କ ନିକଟକୁ ଆସି ସେମାନଙ୍କ ଉପରେ ଦୃଷ୍ଟି ଦିଅନ୍ତି ଓ ସେମାନଙ୍କୁ ତାଙ୍କର ଶକ୍ତି ଓ କରୁଣା ବଳରେ ରକ୍ଷା କରନ୍ତି। ମାତାର ଦାରୁଣ ଗର୍ଭକଷ୍ଟ ଦ୍ୱାରା ଯେପରି ଶିଶୁର ମନୋଦେହ ଓ କାମଦେହର କିଛି ଅନିଷ୍ଟ ନ ହୁଏ ସେଥିଲାଗି

ସେ ଦୃଷ୍ଟି ଦିଅନ୍ତି। ଗର୍ଭ କଷ୍ଟରେ ଅଧୀରା ମା'କୁ ମଧ୍ୟ ସେ ସାନ୍ତ୍ୱନା ଦିଅନ୍ତି। ଅବଶ୍ୟ ଏସବୁ ସତ୍ତ୍ୱେ ଅନେକ ସ୍ଥଳରେ ଦୁର୍ଘଟଣା ଓ ଅନିଷ୍ଟ ହୁଏ, କାରଣ ଦାରୁଣ କର୍ମର ଫଳ ସବୁବେଳେ ବଦଳାଇ ହୁଏ ନାହିଁ। Geoffrey Hodson ଗୋଟିଏ ଶିଶୁର ଚତୁର୍ଥମାସ ଗର୍ଭଠାରୁ ଜନ୍ମ ପର୍ଯ୍ୟନ୍ତ ଦିବ୍ୟ ଦୃଷ୍ଟିରେ ଯାହା ଯାହା ଦେଖିଛନ୍ତି ତାହା "The miracle of Birth" ନାମକ ଗୋଟିଏ ପୁସ୍ତକରେ ଲେଖିଛନ୍ତି। ଆଗ୍ରହୀ ପାଠକମାନେ ଏହି ବହିଟି ପଢ଼ି ପାରନ୍ତି।

ଏହିପରି ଆତ୍ମା ନୂତନ ଦେହ ଧାରଣ କରି ପୁଣି ସଂସାରରେ ଜନ୍ମଲାଭ କରେ ଓ ନୂତନ ଅଭିଜ୍ଞତା ଓ ଅନୁଭୂତି ପାଇଁ ପ୍ରସ୍ତୁତ ହୁଏ।

●

ସପ୍ତମ ଅଧ୍ୟାୟ

କ୍ରମବିକାଶ

ଏପର୍ଯ୍ୟନ୍ତ ମନୁଷ୍ୟର ଜୀବନ ବିଷୟ ବିଭିନ୍ନ ଦିଗରୁ ଆଲୋଚନା କରାଗଲା କିନ୍ତୁ ଜୀବନର କ୍ରମବିକାଶ ବହୁ ପଥ ଅତିକ୍ରମ କଲାପରେ ମନୁଷ୍ୟ ସ୍ତରରେ ପହୁଞ୍ଚେ। ମନୁଷ୍ୟର କ୍ରମବିକାଶ ମଧ୍ୟ ବହୁ ସଭ୍ୟତା ମଧ୍ୟ ଦେଇ ହୁଏ। ଜୀବନର କ୍ରମବିକାଶ ଓ ଜୀବନର ଆଧାର ଶରୀରର କ୍ରମବିକାଶ ଏକତ୍ର ହୁଏ। ଅତଏବ କ୍ରମବିକାଶ ବିଷୟ ବିଶଦ୍ ଭାବରେ ଆଲୋଚନା କରାଯାଉ।

କ୍ରମବିକାଶ ବା ବିବର୍ତ୍ତନ ବିଷୟରେ ଯେଉଁସବୁ ପରିକଳ୍ପନା ଚିନ୍ତାଶୀଳ ବ୍ୟକ୍ତିଙ୍କ ନିକଟରେ ବିଜ୍ଞାନ ଉପସ୍ଥାପିତ କରିଛି ତାହା ହେଉଛି ଆଧୁନିକ ବିଜ୍ଞାନର ସବୁଠାରୁ ବଡ଼ କାର୍ଯ୍ୟ । ଯଦି ଜଣେ ବିଜ୍ଞାନସମ୍ମତ କ୍ରମବିକାଶର ତଥ୍ୟ ଠିକ୍ ଭାବରେ ବୁଝିପାରିବ ତାହା ହେଲେ ବ୍ରହ୍ମବିଦ୍ୟା ପ୍ରଚାରିତ କ୍ରମବିକାଶର ତଥ୍ୟ ବୁଝିବାକୁ ତା'ର କିଛି କଷ୍ଟ ହେବ ନାହିଁ।

ପର୍ଯ୍ୟବେକ୍ଷଣ ଓ ତୁଳନାଦ୍ୱାରା କ୍ରମବିକାଶର ପରିକଳ୍ପନା କରାଯାଇଛି। ମନୁଷ୍ୟଜାତିର ଇତିହାସରେ ଏହା ସର୍ବଶ୍ରେଷ୍ଠ ପରିକଳ୍ପନା ଏବଂ ଏହାକୁ ସତ୍ୟରୂପେ ଗ୍ରହଣ କଲେ ସର୍ବତ୍ର କ୍ରମବିକାଶର ଧାରା କାର୍ଯ୍ୟକାରୀ ହେଉଥିବା ଲକ୍ଷ୍ୟ କରାଯାଇପାରିବ।

କୁହାଯାଇଥାଏ କ୍ରମବିକାଶ ଏକ ନିଷ୍ଠୁର ନିୟମ, କାରଣ ଏହି ନିୟମ ଅନୁସାରେ କେବଳ ପ୍ରାକୃତିକ ପରିବେଶରେ ଚଳିପାରୁଥିବା

ବଳବାନ୍ ଜୀବର ବଞ୍ଚିବାର ଅଧିକାର ଅଛି। ଏହା ସମ୍ପୂର୍ଣ୍ଣ ସତ୍ୟ ନୁହେଁ; ଏହା ଏକ ଅର୍ଦ୍ଧ ସତ୍ୟ ମାତ୍ର। ଗତ ଶତାବ୍ଦୀର ଜଣେ ଖ୍ୟାତନାମା ବୈଜ୍ଞାନିକ, ଟମାସ୍ ହକ୍‌ସଲେ କହିଛନ୍ତି "ପଶୁମାନଙ୍କର କ୍ରମବିକାଶ ଶାରୀରିକ ଶକ୍ତି ଉପରେ ନିର୍ଭର କରେ କିନ୍ତୁ ମନୁଷ୍ୟର କ୍ରମବିକାଶ ତ୍ୟାଗ ଉପରେ ପର୍ଯ୍ୟବେସିତ।"

ଏହା ସତ୍ୟ ଯେ ଯେଉଁ ଉଦ୍ଭିଦ ଓ ଜୀବମାନେ ନିଜକୁ ରକ୍ଷା କରିପାରନ୍ତି ନାହିଁ ବା ଯୌନ କ୍ରିୟାଦ୍ୱାରା ନିଜ ଜାତିର ବୃଦ୍ଧି କରିପାରନ୍ତି ନାହିଁ, ସେମାନେ ଅଧିକ ବଳଶାଳୀ ଜୀବମାନଙ୍କ ଦ୍ୱାରା ନିହତ ହୁଅନ୍ତି ବା କାଳକ୍ରମେ ଲୋପ ପାଇଯାନ୍ତି। ତାଙ୍କ ସ୍ଥାନର ଅଧିକ ଉନ୍ନତ ଶରୀର ବିଶିଷ୍ଟ ଜୀବଗୋଷ୍ଠୀର ଆବିର୍ଭାବ ହୁଏ। ଏହା ମଧ୍ୟ ସତ୍ୟ ଯେ ବହୁ ଉନ୍ନତ ଓ ସଭ୍ୟ ଜାତି, ନିଷ୍ଠୁର ପଶୁଭାବାପନ୍ନ ବ୍ୟକ୍ତିମାନଙ୍କ ଦ୍ୱାରା ନିହତ ହୋଇ ଲୋପ ପାଇ ଯାଇଛନ୍ତି। ଏହାଦ୍ୱାରା ଏହି ନିୟମ ପ୍ରତିଷ୍ଠିତ ହେଉଛି ଯେ ଶାରୀରିକ ବଳଦ୍ୱାରା ହିଁ ଜୀବର କ୍ରମବିକାଶ ହୁଏ ଏବଂ ଏହା ଗୋଟିଏ ନିଷ୍ଠୁର ଯାନ୍ତ୍ରିକ ପ୍ରଣାଳୀ। କିନ୍ତୁ କେବଳ ଶରୀରର ଆକାର ଗଠନ ଓ ଶକ୍ତିପ୍ରତି ଦୃଷ୍ଟିଦେଲେ ଆମ୍ଭେମାନେ କ୍ରମ ବିକାଶର ଗୋଟିଏ ଦିଗ ମାତ୍ର ଦେଖିବା। ଏହାର ଆଉ ଗୋଟିଏ ଦିଗ ଅଛି। ଏହି ଶରୀର ଭିତରେ ଜୀବନ ଅଛି। ଏହାକୁ ଜୀବନ, ଚେତନା ବା ଆଉ ଯାହା କିଛି କହିପାରନ୍ତି। ଏହି ଜୀବନ ପାଇଁ ଶରୀରର ସୃଷ୍ଟି। ଶରୀର ନଷ୍ଟ ହେଲେ ମଧ୍ୟ ଜୀବନ ବା ଚୈତନ୍ୟ ନଷ୍ଟ ହୁଏ ନାହିଁ। ଏହା ନିଜ ପାଇଁ ଆଉ ଗୋଟିଏ ଅଧିକ ଉପଯୁକ୍ତ ଶରୀର ସୃଷ୍ଟି କରେ।

ଜୀବନର ବା ଚୈତନ୍ୟର କ୍ରମବିକାଶ ହେଉଛି କ୍ରମ ବିକାଶର ଅପର ଦିଗ ଓ ପ୍ରଧାନ ଦିଗ। ବ୍ରହ୍ମବିଦ୍ୟା ଏହି ଦିଗଟି ପ୍ରତି ଅଧିକ ଦୃଷ୍ଟି ଦିଏ। ଆଧୁନିକ ବିଜ୍ଞାନ ଦ୍ୱାରା ଆବିଷ୍କୃତ ଶରୀରର

କ୍ରମବିକାଶ ତଥ୍ୟକୁ ବ୍ରହ୍ମବିଦ୍ୟା ଗ୍ରହଣ କରି ତାହା ସହିତ ଜୀବନର ବା ଚୈତନ୍ୟର କ୍ରମବିକାଶକୁ ଯୋଗ କରେ। କ୍ରମବିକାଶ ଦ୍ୱାରା ଜୀବନ ବା ଚୈତନ୍ୟ କ୍ରମଶଃ ଉନ୍ନତରୁ ଉନ୍ନତତର ଅବସ୍ଥାକୁ ଯାଏ। ଜୀବନ ବା ଚୈତନ୍ୟର କ୍ରମବିକାଶକୁ ମନୁଷ୍ୟ ସ୍ତରରେ ଆତ୍ମାର କ୍ରମବିକାଶ ବା ଆଧ୍ୟାତ୍ମିକ ପ୍ରଗତି କୁହାଯାଏ। ଏହା ହିଁ ପ୍ରକୃତ କ୍ରମବିକାଶ। ଶରୀରର କ୍ରମବିକାଶ କେବଳ ଜୀବନର କ୍ରମବିକାଶ ପାଇଁ ଆବଶ୍ୟକ; କାରଣ ଏହା ଜୀବନର ଆଧାର। ଉନ୍ନତ ଜୀବନର ଆଧାର କେବଳ ଉନ୍ନତ ଶରୀର ହିଁ ହୋଇପାରେ। ଅବଶ୍ୟ ଉନ୍ନତ ଶରୀରର ଅର୍ଥ କେବଳ ବଳଶାଳୀ ଶରୀର ନୁହେଁ। ସାଧାରଣତଃ ଯେଉଁ ଶରୀର ଯେତେ ସୂକ୍ଷ୍ମତର ସ୍ପନ୍ଦନ ଗ୍ରହଣ କରିପାରେ ତାହାକୁ ସେତେ ଉନ୍ନତ ବୋଲି କୁହାଯାଇଥାଏ।

ସୃଷ୍ଟି ଚିରନ୍ତନ। ଜୀବନ ବା ଚୈତନ୍ୟ ଅବିଚ୍ଛିନ୍ନ ଭାବରେ ଗତି କରେ। ଅତଏବ ଜୀବନର କ୍ରମବିକାଶ ଶରୀରର କ୍ରମବିକାଶ ପରି ବିନାଶଶୀଳ ଓ ନିଷ୍ଠୁର ନୁହେଁ। ଏହା ସୃଜନଶୀଳ ଓ ସୁନ୍ଦର। ଆଧୁନିକ ଯୁଗର କେତେକ ଶ୍ରେଷ୍ଠ ବୈଜ୍ଞାନିକ କହିଛନ୍ତି ଏହି ଜଗତଟା ଯେ କେବଳ ଗୋଟିଏ ନିୟମିତ ଧାରାରେ ପରିଚାଳିତ ତାହା ନୁହେଁ; ଏହି ନିୟମ ମଧ୍ୟ ବୁଦ୍ଧିଦ୍ୱାରା ପରିଚାଳିତ

ପୃଥିବୀ ପୃଷ୍ଠରେ ଗତିଶୀଳ ଜୀବନକୁ ଏହି ଉଚ୍ଚତର ଦୃଷ୍ଟିକୋଣରୁ ଦେଖିଲେ ଗୋଟିଏ ଅନୁନ୍ନତ ଓ ଅନୁପଯୁକ୍ତ ଶରୀର ବିଶିଷ୍ଟ ଜୀବଗୋଷ୍ଠୀର ଅବସାନ ଓ ତାହା ଜାଗାରେ ଗୋଟିଏ ଉନ୍ନତତର ଓ ଅଧିକ ଉପଯୁକ୍ତ ଶରୀର ବିଶିଷ୍ଟ ଜୀବଗୋଷ୍ଠୀର ଆବିର୍ଭାବରେ ନିରୁତ୍ସାହିତ ହେବାର କିଛି ନାହିଁ। ବରଂ ଏଥିରେ ଉତ୍ସାହିତ ହେବାର ଯଥେଷ୍ଟ କାରଣ ଅଛି। ଠିକ୍ ସେହିପରି ଗୋଟିଏ ସଭ୍ୟତାର ଅବସାନ ଓ ତାହା ଜାଗାରେ ଆଉ ଗୋଟିଏ ସଭ୍ୟତାର

ଆବିର୍ଭାବ ଆଦୌ ଗୋଟିଏ ଦୁଃଖଦାୟକ ଘଟଣା ନୁହେଁ; କାରଣ ପୁରୁଣା ସଭ୍ୟତାର ଜୀବନ ବା ଲୋକମାନଙ୍କର ଆତ୍ମା ନୂତନ ସଭ୍ୟତାରେ ମଧ୍ୟ ରହେ। ବର୍ତ୍ତମାନର ସଭ୍ୟତା ଯଦି ଲୋପ ପାଉ ଏକ ନୂତନ ସଭ୍ୟତା ଭବିଷ୍ୟତରେ ତା'ର ସ୍ଥାନ ନିଏ ସେଥିରେ ଆମ୍ଭେମାନେ ଅଧିକ ଉପଯୁକ୍ତ ସ୍ଥାନ ପାଇବା।

ବର୍ତ୍ତମାନ ଆମ୍ଭମାନଙ୍କର ଏହି ପୃଥିବୀର ଇତିହାସ ସମ୍ପର୍କରେ ଆଜିକାର ବିଜ୍ଞାନ ତଥା ଯୋଗଦ୍ରଷ୍ଟାମାନଙ୍କର ମତ କ'ଣ ତାହା ଦେଖିବା।

ବହୁ ଯୁଗ ଧରି ଆମ୍ଭମାନଙ୍କର ଏହି ପୃଥିବୀ ଖଣିଜ ପଦାର୍ଥ ରୂପରେ କ୍ରମବିକାଶ ଲାଭ କରୁଥିଲା। ଏହା ରାସାୟନିକ ପ୍ରକ୍ରିୟାରେ ହେଉଥିଲା। ଖାଲି ଏତିକି ନୁହେଁ, ବହୁ ଯୁଗ ଧରି ପୃଥିବୀ ଓ ସାଗରରେ ଉଭିଦର ମଧ୍ୟ ବିକାଶ ଲାଭ ହେଲା। ପୁଣି ସେହିପରି ଯୁଗ ଯୁଗ ଧରି ପ୍ରାଣୀ ଜୀବନ ବହୁ ରୂପରେ ପ୍ରକାଶ ଲାଭ କଲା। ତାହାପରେ ହେଲା ପୃଥିବୀରେ ମନୁଷ୍ୟର ଆବିର୍ଭାବ ଯାହାର କି ଆତ୍ମା ଅଛି।

କିନ୍ତୁ ଏହି ମନୁଷ୍ୟ ପ୍ରାୟ ଷୋହଳ ଲକ୍ଷ୍ୟ ବର୍ଷ ପୂର୍ବରୁ ପୁରୁଷ ଓ ସ୍ତ୍ରୀ ଏହିପରି ଦୁଇ ପୃଥକ ଲିଙ୍ଗ ସହ ଦେଖାଯାଇ ନଥିଲା। ଷୋହଳ ଲକ୍ଷ ବର୍ଷ ଆଗେ ଦୁଇଲିଙ୍ଗ ବିଶିଷ୍ଟ ମନୁଷ୍ୟ ଜାତି ପ୍ରଥମେ ପୃଥିବୀର ଦକ୍ଷିଣ ଗୋଲାର୍ଦ୍ଧର ଗୋଟିଏ ବିରାଟ ଦେଶରେ ବାସ କଲେ। ଆଜିକାଲି ଦକ୍ଷିଣ ସାଗରରେ ଥିବା କେତୋଟି ଦ୍ୱୀପ ଛଡ଼ା ଆଉ ସେହି ମହାଦେଶର ଅବଶିଷ୍ଟ କିଛି ନାହିଁ। ସେହି ଦ୍ୱୀପପୁଞ୍ଜ ମଧ୍ୟରେ ପୂର୍ବ ଦ୍ୱୀପପୁଞ୍ଜର ହେଉଛି ପ୍ରଧାନ। ସେହି ମନୁଷ୍ୟ ଜାତି ମନୁଷ୍ୟର ଶାରୀରିକ ଗଠନକୁ ଓ ତା'ର ପ୍ରାଣ ଶକ୍ତିକୁ ସୁପ୍ରତିଷ୍ଠିତ କରିଯାଇଛନ୍ତି। ଏହି ଜାତିର ଲୋକମାନେ ନୀଳବର୍ଣ୍ଣ ଓ ଲୋମଶ ଥିଲେ।

ଉପର୍ଯ୍ୟୁକ୍ତ ମହାଦେଶର ଅବସାନ ପରେ ଆଉ ଗୋଟିଏ ମହାଦେଶର ଆବିର୍ଭାବ ହେଲା। ଏହି ମହାଦେଶଟି ବର୍ତ୍ତମାନର ଉତ୍ତର ଆଟ୍‌ଲାଣ୍ଟିକ୍ ମହାସାଗରରେ ଥିବା ଅଞ୍ଚଳରେ ଅବସ୍ଥିତ ଥିଲା। ପୂର୍ବତନ ଜାତିରୁ କ୍ରମବିକାଶ ସୂତ୍ରରେ ଏହି ଜାତି ଜନ୍ମଲାଭ କରିଥିଲେ। ଏହି ଜାତି ବ୍ୟକ୍ତିଗତ ତଥା ଜାତିଗତ ଭାବନା ଓ ଚରିତ୍ରକୁ ସୁପ୍ରତିଷ୍ଠିତ କରିଥିଲା। ବ୍ୟକ୍ତିଗତ ଭାବରେ ପ୍ରତ୍ୟେକ ଲୋକ ତାହାର ଭଲ ମନ୍ଦ ବୁଝି କାମ କରିବାର ସ୍ୱାଧୀନତା ଅଛି ବୋଲି ଜାଣି ପାରିଥିଲା।

କାଳକ୍ରମେ ଭୂକମ୍ପନ ଓ ଭୂଚଳନ ଯୋଗୁଁ ଏହି ମହାଦେଶ ସାଗର ଗର୍ଭରେ ବୁଡ଼ିଗଲା। ସେତେବେଳେ ଏହା ସମୁଦ୍ରରେ ଯେଉଁ ବିରାଟ ତରଙ୍ଗ ସୃଷ୍ଟି କରିଥିଲା ସେଥିରେ ପୃଥିବୀର କେତେକ ଖାଲୁଆ ଅଞ୍ଚଳ ଜଳପୂର୍ଣ୍ଣ ହୋଇ ଏକ ପ୍ରଳୟଙ୍କରୀ ବନ୍ୟା ସୃଷ୍ଟି କଲା। ବାଇବେଲ୍‌ରୁ ଆରମ୍ଭ କରି ପୃଥିବୀର ପ୍ରତ୍ୟେକ ଧର୍ମଗ୍ରନ୍ଥମାନଙ୍କରେ ଓ ଭୂଗୋଳ ଶାସ୍ତ୍ରରେ ଏହିପରି ବିଶ୍ୱଗ୍ରାସୀ ପ୍ଲାବନର ଉଲ୍ଲେଖ ରହିଛି।

ଏହି ମହାଦେଶରେ ଯେଉଁ ଲୋକମାନେ ବାସ କରୁଥିଲେ ସେମାନଙ୍କର ଦେହର ବର୍ଣ୍ଣ ପୀତ ଓ ରକ୍ତ ବର୍ଣ୍ଣ ଓ ମୁଣ୍ଡବାଳ କଳା ଓ ସଳଖ ଥିଲା। ପ୍ଲେଟୋ ଏହି ମହାଦେଶର ନାମ ଦେଇଥିଲେ 'ଆଟ୍‌ଲାଣ୍ଟିସ୍'।

'ଆଟ୍‌ଲାଣ୍ଟିସ୍' ଜଳମଗ୍ନ ହେଲା ପରେ ପୃଥିବୀ ବର୍ତ୍ତମାନ ଯେଉଁ ଅବସ୍ଥାରେ ଅଛି ସେହି ଆକାର ଧାରଣ କଲା, ଏବଂ ଗୋଟିଏ ନୂଆ ଜାତି ଏଥିରେ ବାସ କଲେ। ଏହି ଜାତି ମନୁଷ୍ୟର ମାନସିକ ଶକ୍ତିର ବିକାଶ କରିବା ଲାଗି ଉଦ୍ଦିଷ୍ଟ ଥିଲା। ଏହି ଜାତିର ଲୋକେ ପ୍ରଥମେ ମଧ୍ୟ ଏସିଆ, ଭାରତବର୍ଷ, ଇଜିପ୍ଟ, ପାରସ୍ୟ,

ଆରବ, ଗ୍ରୀସ୍ ଓ ଶେଷରେ ଇଉରୋପ ଓ ଆମେରିକାର ବାହ କଲେ। ଏହି ଜାତିର ଲୋକମାନଙ୍କର ବର୍ଣ୍ଣ ଧଳା ଓ ଏମାନଙ୍କର ମୁଣ୍ଡବାଳ ତରଙ୍ଗାୟିତ ବା ତଦ୍ଦୃଶ୍ୟ।

ଶହେ ବର୍ଷ ଆଗେ ସ୍କୁଲରେ ପିଲାମାନଙ୍କୁ ଶିକ୍ଷା ଦିଆଯାଉଥିଲା ଯେ ପୃଥିବୀର ବୟସ ମାତ୍ର ୪୦୦୦ ବା ୫୦୦୦ ବର୍ଷ। କିନ୍ତୁ ଗ୍ରୀସ୍, ବେବିଲୋନ୍, ଇଜିପ୍ଟ ଓ ଭାରତବର୍ଷର ଯୋଗଦ୍ରଷ୍ଟାମାନେ ଜାଣିଥିଲେ ଯେ ପୃଥିବୀ ବହୁ କୋଟିବର୍ଷ ପୁରୁଣା। ଆଧୁନିକ ବିଜ୍ଞାନ ତାହା ସ୍ୱୀକାର କରୁଛି।

ଯୋଗଦ୍ରଷ୍ଟାମାନେ ପୃଥିବୀ ଇତିହାସର ଗୋଟିଏ ସାଧାରଣ ରୂପରେଖ ଦେଇଥିଲେ ଓ ତାହାର ପୂର୍ଣ୍ଣ ଗବେଷଣା ପାଇଁ ସଙ୍କେତ ଦେଇଥିଲେ; ବର୍ତ୍ତମାନର ବିଜ୍ଞାନ ବହୁ ତଥ୍ୟ ଏ ସମ୍ବନ୍ଧରେ ଉପସ୍ଥାପିତ କଲାଣି। ଦୁହିଁଙ୍କର ସମନ୍ୱୟରେ ଯେଉଁ ସତ୍ୟଗୁଡ଼ିକ ପ୍ରକାଶ ଲାଭ କରିଛି ତାହାହିଁ ବ୍ରହ୍ମବିଦ୍ୟା ଘୋଷିତ କ୍ରମବିକାଶ।

ବିଜ୍ଞାନ ମତରେ ପ୍ରାଣୀ ଜଗତରେ ସରୀସୃପଠାରୁ ଘୋଡ଼ା ହାତୀ ପ୍ରଭୃତି ଜନ୍ତୁ ପର୍ଯ୍ୟନ୍ତ ଓ ଲକ୍ଷ ଲକ୍ଷ ବର୍ଷ ପୂର୍ବେ ବଞ୍ଚିଥିବା କୁତ୍ସିତ କଦାକାର ଜୀବଠାରୁ ଆଧୁନିକ ସୁନ୍ଦର ଗୃହପାଳିତ ଜୀବ ପର୍ଯ୍ୟନ୍ତ ସମସ୍ତେ କ୍ରମବିକାଶ ସୂତ୍ରରେ ଜନ୍ମଲାଭ କରିଛନ୍ତି। ସେହିପରି ଉଦ୍ଭିଦ ଜଗତରେ ପ୍ରାଗ୍ କାମ୍ବ୍ରିଆନ୍ ଯୁଗର ଅନୁନ୍ନତ ଉଦ୍ଭିଦଠାରୁ ଫଳପୁଷ୍ପ ସମନ୍ୱିତ ଆଧୁନିକ ମହାନ୍ ବୃକ୍ଷ ପର୍ଯ୍ୟନ୍ତ କ୍ରମବିକାଶ ସୂତ୍ରରେ ଆବିର୍ଭାବ ହୋଇଛନ୍ତି। ରାସାୟନିକ କ୍ରମବିକାଶ ଧୂଳିକଣାରୁ ଆରମ୍ଭ କରି ମୂଲ୍ୟବାନ୍ ପଥର ପର୍ଯ୍ୟନ୍ତ ଅଗ୍ରଗତି କରିଛି। ଭୂତତ୍ତ୍ୱବିତ୍‌ମାନେ କହନ୍ତି ଆମର ଏହି ପୃଥିବୀ ମଧ୍ୟ ମହାକାଶରେ ଏକ ଘୂର୍ଣ୍ଣାୟମାନ ବିରାଟ ଅଗ୍ନିପିଣ୍ଡରୁ ବର୍ତ୍ତମାନର ଜଳସ୍ଥଳପୂର୍ଣ୍ଣ ଅବସ୍ଥାକୁ ବିକାଶ ଲାଭ କରିଛି।

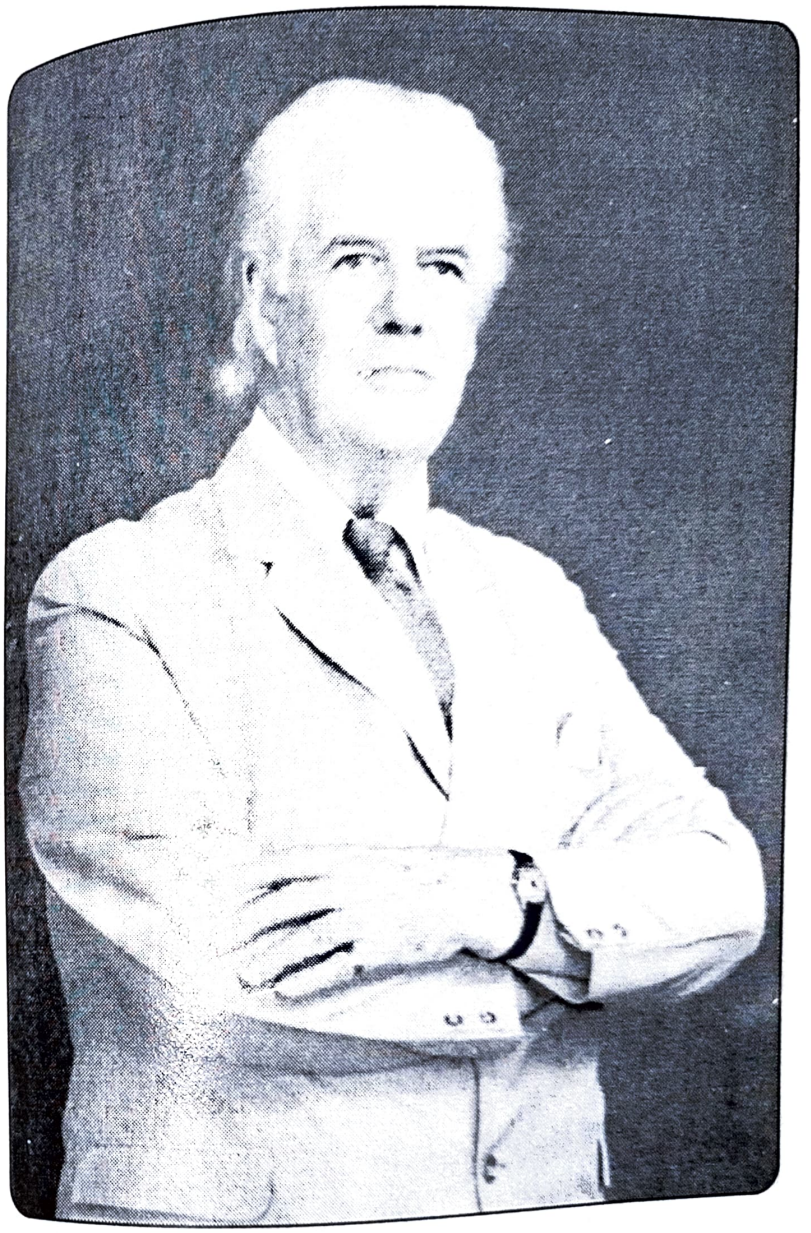

John B.S. Coats

ବିଜ୍ଞାନସମ୍ମତ କ୍ରମବିକାଶର ଇତିହାସ ଓ ପ୍ରଣାଳୀ ପଢ଼ିଲେ ଦୁଇଟି ସନ୍ଦେହ ମନରେ ଜାତ ହୁଏ। ପ୍ରଥମତଃ ବିଜ୍ଞାନ ସମ୍ମତ କ୍ରମବିକାଶ ଗୋଟିଏ କ୍ରମାଗତ କ୍ରମବିକାଶ ନୁହେଁ। ଏହାର ମଝିରେ ବହୁତ ଫାଙ୍କ ରହିଛି। ତାହାକୁ ବିଜ୍ଞାନ ଆକସ୍ମିକ ପରିବର୍ତ୍ତନ ବୋଲି ଆଗରୁ କହୁଥିଲା। ବର୍ତ୍ତମାନ କିନ୍ତୁ ବିଜ୍ଞାନ ମାନିଲାଣି ଯେ ଜୀବନ ପ୍ରଣାଳୀର ଗତି ପର୍ଯ୍ୟବେକ୍ଷଣ କଲେ ଜଣାଯାଏ ଯେ ସେଥିରେ ଆକସ୍ମିକତାର କୌଣସି ସ୍ଥାନ ନାହିଁ। ବର୍ତ୍ତମାନ ବିଜ୍ଞାନ ଏହାକୁ ଆକସ୍ମିକ ନକହି ପ୍ରତିଆକସ୍ମିକ କହୁଛି। ବିଜ୍ଞାନର ମତରେ ଏହା ପ୍ରକୃତିର ପ୍ରେରଣା ଶକ୍ତି ଯାହା ବଳରେ ପୃଥିବୀର କ୍ରମବିକାଶ ଘଟୁଅଛି। କିନ୍ତୁ ବିଜ୍ଞାନର ପ୍ରତି-ଆକସ୍ମିକତା ଭଗବାନଙ୍କର ନାମାନ୍ତର ମାତ୍ର ନୁହେଁ କି? ଦ୍ୱିତୀୟତଃ ବିଜ୍ଞାନ କୌଣସି ଘଟଣାର କାରଣ କହିପାରେ ନାହିଁ। 'କାହିଁକି' ଏହି ପ୍ରଶ୍ନର ଉତ୍ତର ବିଜ୍ଞାନରେ ନାହିଁ। ବିଜ୍ଞାନ କେବଳ 'କିପରି' ଏହି ପ୍ରଶ୍ନର ଉତ୍ତର ଦେଇଥାଏ। କେବଳ ବ୍ରହ୍ମବିଦ୍ୟା ଏହି 'କାହିଁକି'ର ଉତ୍ତର ଦେଇଥାଏ।

ବ୍ରହ୍ମବିଦ୍ୟା କହେ ଯେ ଭଗବାନଙ୍କର ଗୋଟିଏ ଯୋଜନା ଅଛି ଓ ତାହା ହେଉଛି କ୍ରମବିକାଶ। ଜୀବନର ବା ଚେତନାର କ୍ରମବିକାଶ ହୁଏ ଓ ଶରୀର ଜୀବନର ଆଧାର ହୋଇଥିବାରୁ ଏହାର କ୍ରମବିକାଶ ଜୀବନର ପ୍ରୟୋଜନାନୁରୂପ ହୋଇଥାଏ। କ୍ରମବିକାଶ ପୂର୍ବରୁ ଯୁଗ ଯୁଗ ଧରି ଜୀବନ ଅପ୍ରକାଶିତ ଭାବରେ ଥାଏ ଯେଉଁ ସମୟରେ କି ପ୍ରାଣଶକ୍ତି ସ୍ଥୂଳତମ ପଦାର୍ଥ ଖଣିଜ ବସ୍ତୁରେ ମଧ୍ୟ ଜଡ଼ିତ ରହିଥାଏ।

ବର୍ତ୍ତମାନ ବିଜ୍ଞାନ ସ୍ୱୀକାର କରୁଛି ଯେ ବସ୍ତୁ ଶକ୍ତିର ଗୋଟିଏ ବିଶେଷ ରୂପାୟନ ମାତ୍ର, କିନ୍ତୁ ଶକ୍ତିର ବିଭିନ୍ନ କ୍ରମ ଅଛି ଓ ଖଣିଜ ପଦାର୍ଥ ଶକ୍ତିର ସର୍ବନିମ୍ନ ଆଧାର। ସେଥିଲାଗି ଖଣିଜ ପଦାର୍ଥରେ

ଜୀବନର ଅସ୍ତିତ୍ୱ ପ୍ରାୟ ଜଣାପଡ଼େ ନାହିଁ। କେବଳ ଏହାର ବିବୃତ୍ତ ଆକୃତିବିହୀନ ଅବସ୍ଥାରୁ ଜ୍ୟାମିତିକ କୋଣ ବିଶିଷ୍ଟ ପରିପୂର୍ଣ୍ଣ ସ୍ଫଟିକ ଅବସ୍ଥାକୁ ଧୀର ରୂପାନ୍ତରରୁ ଏଥିରେ ଜୀବନର ଅସ୍ତିତ୍ୱ ପ୍ରକାଶ ପାଏ।

ଏହି ଜୀବନ ଯେତେବେଳେ ମୂଲ୍ୟବାନ ପ୍ରସ୍ତରର ସ୍ଫଟିକ ତୁଲ୍ୟ ପରିପୂର୍ଣ୍ଣତା ଲାଭ କରେ, ସେହି ଖଣିଜ ଜଗତରେ ଏହାର ଆଉ ଅଧିକ କ୍ରମବିକାଶର କ୍ଷେତ୍ର ନଥାଏ। ସେହି ଅବସ୍ଥାରେ ଜୀବନ ନୂତନ ଅନୁଭୂତି ପାଇଁ ଖଣିଜ ଜଗତରୁ ଉଦ୍ଭିଦ ଜଗତକୁ ଗତିକରେ। ଖଣିଜ ପଦାର୍ଥ ପୁଣି ନୂଆ ଜୀବନର ସଞ୍ଚାର ପର୍ଯ୍ୟନ୍ତ ସେହିପରି ପଡ଼ି ରହିଥାଏ। ଜୀବନ ଗତିଶୀଳ। ଜୀବନତରଙ୍ଗ ପ୍ରକୃତିର ସମସ୍ତ ଜଗତରେ ସର୍ବଦା ପ୍ରବାହିତ। ସୃଷ୍ଟିର ବିରାମ ନାହିଁ। ପ୍ରକୃତିର ଗୋଟିଏ ଜଗତରୁ ଆଉ ଗୋଟିଏ ଜଗତକୁ ଜୀବନପ୍ରବାହର ଗତିକୁ ବିଜ୍ଞାନ ଆବିଷ୍କାର କରିପାରି ନାହିଁ। ଏହାକୁ ଜଡ଼ବିଜ୍ଞାନ "ହଜି ଯାଇଥିବା ଯୋଗସୂତ୍ର" ବୋଲି କହେ। କିନ୍ତୁ ଚେତନା ସ୍ତରରେ କୌଣସି ଯୋଗସୂତ୍ର ହଜି ନଥାଏ। ଚୈତନ୍ୟ କେବଳ ଅଧିକ ବିକାଶଯୋଗ୍ୟ ରୂପ ଧାରଣ କରିବାକୁ ପ୍ରକୃତିର ଗୋଟିଏ ନୂତନ ଜଗତକୁ ଗତି କରିଥାଏ।

ଉଦ୍ଭିଦ କୌଣସି ଖଣିଜ ପଦାର୍ଥଠାରୁ କିପରି ଅଧିକ ବିକାଶଶୀଳ ତାହା ଆଗେ ଦେଖାଯାଉ। ଉଦ୍ଭିଦ ମଞ୍ଜି ଅବସ୍ଥାରୁ ଛୋଟ ଗଛ ଓ ଛୋଟ ଗଛରୁ ବଡ଼ ଗଛକୁ ବୃଦ୍ଧିଲାଭ କରେ। ଋତୁର ପରିବର୍ତ୍ତନ, ଶୀତ ଓ ଉଷ୍ଣତା, ଆର୍ଦ୍ରତା ଓ ଶୁଷ୍କତା, ପୁଷ୍ପ ଓ ଫଳର ଆବିର୍ଭାବ - ଏ ସବୁ ବୃକ୍ଷ ଅନୁଭବ ମଧ୍ୟ କରିପାରେ। ଖଣିଜ ପଦାର୍ଥ ଏସବୁ ଅନୁଭବ କରିପାରେ ନାହିଁ। ଉଦ୍ଭିଦ ଜଗତରେ ପୁଷ୍ପଫଳ ଶୋଭିତ ମହାନ୍ ବୃକ୍ଷ ରୂପରେ ଜୀବନରେ

ବିକାଶ ପରେ ଏହା ଉଚ୍ଚତର ପ୍ରାଣୀ ରାଜ୍ୟକୁ ଅଧିକ ବିକାଶ ଲାଭ ପାଇଁ ଗତି କରେ। ଖଣିଜ ରାଜ୍ୟରୁ ଉଦ୍ଭିଦ ରାଜ୍ୟକୁ ଯେଉଁ ପରିବର୍ତ୍ତନ ହୁଏ, ସେଥିରେ କୌଣସି ଯୋଗସୂତ୍ର ଥିଲାପରି ଜଣାଯାଏ ନାହିଁ, କିନ୍ତୁ ଚୈତନ୍ୟ କ୍ଷେତ୍ରରେ ଏହା ଗୋଟିଏ ସ୍ୱାଭାବିକ ସୃଜନଶୀଳ ପରିବର୍ତ୍ତନ।

ସେହିପରି ଉଦ୍ଭିଦ ଜଗତରୁ ପ୍ରାଣୀ ଜଗତକୁ ଜୀବନର ଯେଉଁ ପରିବର୍ତ୍ତନ ହୁଏ ସେଥିରେ ଜୀବନର କିପରି କ୍ରମବିକାଶ ହୁଏ ତାହା ଦେଖାଯାଉ। ପ୍ରାଣୀ ଗତିଶୀଳ। ଏହା ଏକ ସ୍ଥାନରୁ ଆଉ ଗୋଟିଏ ସ୍ଥାନକୁ ଯାଇପାରେ। ଏହା କଥା କହି ନ ପାରିଲେ ମଧ୍ୟ ଶବ୍ଦ କରିପାରେ ଓ ମନୋଭାବର ଆଦାନ ପ୍ରଦାନ କରିପାରେ। ଉଚ୍ଚତର ପ୍ରାଣୀ, ବିଶେଷତଃ ଗୃହପାଳିତ ପଶୁମାନେ ଆବେଗ ଅନୁଭବ କରନ୍ତି ଓ ସେମାନଙ୍କର ସହଜାତ ପ୍ରବୃତ୍ତି ଆସ୍ତେ ଆସ୍ତେ କ୍ଷୁଦ୍ର ମାନସିକ ପ୍ରକ୍ରିୟାରେ ପରିଣତ ହୁଏ ଓ ବୁଦ୍ଧିର ଆବିର୍ଭାବ ସୂଚିତ ହୁଏ। ଉଦ୍ଭିଦ ଜଗତରେ କେବଳ ଅନୁଭୂତି ଛଡ଼ା ଏସବୁ କିଛି ନଥାଏ।

ପ୍ରାଣୀ ଜଗତରୁ ମନୁଷ୍ୟ ଜଗତକୁ ଜୀବନର ଯେଉଁ ବିକାଶ ହୁଏ, ତାହା କ୍ରମବିକାଶ ପଥରେ ସର୍ବପ୍ରଧାନ ପରିବର୍ତ୍ତନ। ଖଣିଜ ଜଗତରୁ ଉଦ୍ଭିଦ ଜଗତକୁ ଓ ଉଦ୍ଭିଦ ଜଗତରୁ ପ୍ରାଣୀ ଜଗତକୁ ଜୀବନର ଯେଉଁ ବିକାଶ ହୁଏ, ପ୍ରାଣୀ ଜଗତରୁ ମନୁଷ୍ୟ ଜଗତକୁ ବିକାଶ ତାହାଠାରୁ ସଂପୂର୍ଣ୍ଣ ପୃଥକ; କାରଣ ମନୁଷ୍ୟ କେବଳ ଗୋଟିଏ ଉନ୍ନତ ପ୍ରାଣୀ ନୁହେଁ। ପ୍ରାଣୀ ଜଗତ ପର୍ଯ୍ୟନ୍ତ କେବଳ ଜୀବନର ଓ ତାହାର ଆଧାର ଶରୀର ଏହି ଦୁଇଟି ଜିନିଷ ଥାଏ। ବ୍ରହ୍ମବିଦ୍ୟା ମତରେ ମନୁଷ୍ୟ ଜଗତରେ ଆଉ ଗୋଟିଏ ଜିନିଷ ସେଥିରେ ଯୋଗ ହୁଏ। ତାହା ହେଉଛି ଆତ୍ମା, ଯାହାକୁ

ଭଗବାନଙ୍କର ଅଂଶ ବୋଲି କୁହାଯାଇପାରେ। ଏହି ଆତ୍ମାର ବିଶେଷତ୍ୱ ହେଉଛି ଏହା ମନୁଷ୍ୟକୁ ଭଲ ମନ୍ଦ ବିବେଚନା କରିବାର ଶକ୍ତି ଦିଏ। ଜୀବନ ଓ ଶରୀର ଛଡ଼ା ଏହା ମନୁଷ୍ୟର ଏକ ତୃତୀୟ ଆୟତନ।

ପ୍ରାଣୀ ଜଗତ ପର୍ଯ୍ୟନ୍ତ ଜୀବନର କ୍ରମବିକାଶ ବାହ୍ୟ ଶକ୍ତିଦ୍ୱାରା ପ୍ରଭାବିତ ହୋଇଥାଏ। ମନୁଷ୍ୟ ଜଗତରେ, ଏହା ଅନେକାଂଶରେ ମନୁଷ୍ୟର ନିଜର ଚେଷ୍ଟା ଉଦ୍ୟମ ଉପରେ ନିର୍ଭର କରେ। ସେ ନିଜେ ତା'ର କ୍ରମବିକାଶରେ ଏକ ସକ୍ରିୟ ଅଂଶ ଗ୍ରହଣ କରେ। ଏଥିଲାଗି ଥରେ ମନୁଷ୍ୟ ଜନ୍ମଲାଭ କରି କେହି ପୁଣି ପଶୁଜୀବନକୁ ଫେରିଯାଇ ନପାରେ। ନିଜର କୁକାର୍ଯ୍ୟଲାଗି ମନୁଷ୍ୟ ମୃତ୍ୟୁପରେ ପୁଣି ପଶୁ ଜନ୍ମଲାଭ କରେ ବୋଲି ଅନେକ ଲୋକ ବିଶ୍ୱାସ କରନ୍ତି କିନ୍ତୁ ଏହା ସମ୍ପୂର୍ଣ୍ଣ ଅସମ୍ଭବ। ନିଜର କୁକାର୍ଯ୍ୟ ଲାଗି ମନୁଷ୍ୟ ଜୀବନରେ ତାକୁ ବହୁ କଷ୍ଟ ଭୋଗ କରିବାକୁ ପଡ଼ିପାରେ ଓ ତା'ର ଆଧ୍ୟାତ୍ମିକ ଉନ୍ନତିର ବିଳମ୍ବ ଘଟିପାରେ କିନ୍ତୁ ସେ ସେହି ମନୁଷ୍ୟ ହିଁ ରହିବ। କାରଣ ମନୁଷ୍ୟ ଅବସ୍ଥାରେ ସେ ଭୋଗ କରୁଥିବା କଷ୍ଟ ତାହାକୁ ଯେପରି କ୍ରମୋନ୍ନତିରେ ସହାୟକ ହୁଏତାହା ପଶୁ ଯୋନିରେ ହେବନାହିଁ।

ଫରାସୀ ପ୍ରାଣୀତତ୍ତ୍ୱବିତ୍ ଲିକୋମ୍‌ଟି ଡୁ ନୁଅଏ (Lecomte du Nouy), "ମନୁଷ୍ୟର ନିୟତି" ନାମକ ତାଙ୍କର ପ୍ରସିଦ୍ଧ ବହିରେ ଲେଖିଛନ୍ତି ଯେ ସବୁ ଘଟଣା ଏପରି ଭାବରେ ଘଟୁଛି ଯେପରି କି ଗୋଟିଏ ନିର୍ଦ୍ଦିଷ୍ଟ ସୁଦୂର ଲକ୍ଷ୍ୟ ରହିଛି। ସେ ପୁଣି କହିଛନ୍ତି ଯେ ସବୁ ଘଟଣା ଏପରି ଘଟୁଛି ଯେପରିକି ପ୍ରଥମରୁ ସୃଷ୍ଟିର କ୍ରମବିକାଶ ଯୋଜନା ହିଁ ଉଦ୍ଦେଶ୍ୟ ଥିଲା। ଏହି ମନୁଷ୍ୟ କେବଳ ଯେ ଏକ ଉନ୍ନତ ପ୍ରାଣୀ ହେବ ତାହା ନୁହେଁ, ପରନ୍ତୁ ସେ ତାହାର ବିବେଚନା

ଶକ୍ତି ବଳରେ ଉଚ୍ଚତର ସାମର୍ଥ୍ୟ ଓ ଉଜ୍ଜ୍ୱଳତର ଭବିଷ୍ୟତ ଲାଭ କରିବ। ଏହି ଲେଖାଗୁଡ଼ିକ ବ୍ରହ୍ମବିଦ୍ୟାର ବାଣୀ ସହିତ ସମାନ।

କ୍ରମବିକାଶ ଯୋଜନାର ଲକ୍ଷ୍ୟ ହେଲା ଜୀବନର ସମ୍ପୂର୍ଣ୍ଣ ସ୍ୱାଧୀନତା ଓ ପରିପୂର୍ଣ୍ଣତା। ସେହି ଲକ୍ଷ୍ୟ ଲାଭ କରିବା ନିମିତ୍ତ ପ୍ରକୃତିର ବିଭିନ୍ନ ଜଗତ ବା ସ୍ତରର ସୃଷ୍ଟି। ମନୁଷ୍ୟ ଜଗତର ଲକ୍ଷ୍ୟ ହେଲା ମନର ଓ ଆତ୍ମାର ସମ୍ପୂର୍ଣ୍ଣ ସ୍ୱାଧୀନତା ଓ ପରିପୂର୍ଣ୍ଣତା ଉପଲବ୍ଧ କରିବା ଓ ଶେଷରେ ବିଶ୍ୱଜନୀନ ଭ୍ରାତୃତ୍ୱ ଓ ଜୀବନର ଏକତ୍ୱ ଉପଲବ୍ଧି କରିବା।

ଜଣେ ପ୍ରାଚୀନ ପାରସ୍ୟ କବି କ୍ରମବିକାଶ ଯୋଜନାକୁ ନିମ୍ନଲିଖିତ କେତୋଟି ବାକ୍ୟରେ ପ୍ରକାଶ କରିଛନ୍ତି :

"ଭଗବାନ ଖରିଜ ଜଗତରେ ସୁପ୍ତ,
ଉଦ୍ଭିଦ ଜଗତରେ ସ୍ୱପ୍ନାବିଷ୍ଟ,
ପ୍ରାଣୀ ଜଗତରେ ଉଦ୍ଦୀପିତ,
ଓ ମନୁଷ୍ୟ ଜଗତରେ ଜାଗ୍ରତ।"

●

ଅଷ୍ଟମ ଅଧ୍ୟାୟ

ପୃଥିବୀର ଆଭ୍ୟନ୍ତରୀଣ ଶାସନ

ଆଗରୁ କୁହାଯାଇଛି ଯେ କ୍ରମବିକାଶ ହେଲା ସୃଷ୍ଟିର ଉଦ୍ଦେଶ୍ୟ ଓ ଏହି କ୍ରମବିକାଶ ଲାଗି ଈଶ୍ୱରଙ୍କର ଏକ ସୁଚିନ୍ତିତ ଯୋଜନା ଅଛି। ପୃଥିବୀର ଆଭ୍ୟନ୍ତରୀଣ ଶାସନକଳ ଏହି ଯୋଜନାକୁ କାର୍ଯ୍ୟକାରୀ କରେ। ଅତଏବ ପ୍ରଥମେ ଯୋଜନା ବିଷୟରେ କିଛି ଧାରଣା କରିବା ଦରକାର। ଏହି ଯୋଜନାର ରୂପରେଖ ବିଷୟରେ ସଠିକ୍ ଧାରଣା ନ ହେଲେ ପୃଥିବୀର ଆଭ୍ୟନ୍ତରୀଣ ଶାସନ ପ୍ରଣାଳୀ ବୁଝି ହେବ ନାହିଁ।

ସୃଷ୍ଟିର ବିକାଶ ମୂଳରେ ପରମେଶ୍ୱରଙ୍କର ଯେଉଁ ବିରାଟ ଯୋଜନା ଅଛି ତାକୁ "God's plan of Evolution" କୁହାଯାଏ। "ବ୍ରହ୍ମାଣ୍ଡ ମାଳ ମାଳ ହୋଇ, ତା ଲୋମକୂପେ ଛନ୍ତି ରହି" ଭାଗବତର ଏହି ଉକ୍ତି ଅକ୍ଷରେ ଅକ୍ଷରେ ସତ୍ୟ। ବ୍ରହ୍ମାଣ୍ଡ କହିଲେ ଗୋଟିଏ ସୌରଜଗତକୁ ବୁଝାଏ। କ୍ରମବିକାଶ ଶତ ସହସ୍ର ସୌରଜଗତରେ ଲକ୍ଷ ଲକ୍ଷ ବର୍ଷ ଧରି ଚାଲିଛି ଓ ଚାଲିଥିବ। ଏହି କ୍ରମବିକାଶର ପରିକଳ୍ପନା ଓ ଯୋଜନା ଯେ କି ବିରାଟ ଓ ମହାନ୍ ତାହା - ଭାବିଲେ ସ୍ତମ୍ଭିତ ହେବାକୁ ହୁଏ। ଏହାର ସମ୍ୟକ ଧାରଣା କରିବା ସାଧାରଣ ଲୋକ ପକ୍ଷରେ ଏକରକମ ଅସମ୍ଭବ କହିଲେ ଚଳେ। ଯାହାହେଉ ଆମ୍ଭେମାନେ ଯେଉଁ ସୌରଜଗତର ଅନ୍ତର୍ଗତ ତାହାର କ୍ରମବିକାଶ ଯୋଜନା ବିଷୟରେ ସାମାନ୍ୟ କିଛି ଧାରଣା କରିବାକୁ ଚେଷ୍ଟା କରିବା। ଆମର ଏହି ସୌରଜଗତରେ ୧୦ଟି ବିକାଶ ଯୋଜନା ଅଛି। ଏହି ଯୋଜନାଗୁଡ଼ିକୁ ତହିଁରେ ସଂପୃକ୍ତ

ଥିବା ଗ୍ରହମାନଙ୍କ ନାମ ଅନୁସାରେ ନାମିତ କରାଯାଇଛି। ୩ଟି ଯୋଜନାର ସଂପୃକ୍ତ ଗ୍ରହସବୁ ଏପର୍ଯ୍ୟନ୍ତ ଜଣାଯାଇ ନାହିଁ। ବାକି ୭ଟି ଯୋଜନା ନିମ୍ନଲିଖିତ ଗ୍ରହମାନଙ୍କ ନାମାନୁସାରେ ନାମିତ କରାଯାଇଅଛି, ଯଥା - ଭଲ୍‌କାନ୍ (Vulcan), ଶୁକ୍ର (Venus), ପୃଥିବୀ (Earth), ବୃହସ୍ପତି (Jupiter), ଶନି (Saturn), ଇନ୍ଦ୍ର (Uranus), ଓ ବରୁଣ (Neptune) ପ୍ରତ୍ୟେକ ଯୋଜନାରେ ପ୍ରକୃତିର ୭ଟି ବିଭିନ୍ନ ଲୋକରେ (planes) ବିକାଶ କ୍ରିୟା ସଂଘଟିତ ହୋଇଥାଏ। ବିଶଦ୍ ଭାବରେ ବୁଝିବା ପାଇଁ ଗୋଲକଗୁଡ଼ିକୁ କ, ଖ, ଗ, ଘ, ଙ, ଚ ଓ ଛ ଅକ୍ଷର ଦ୍ୱାରା ଚିହ୍ନଟ କରାଯାଉ। 'କ' ଗୋଲକରେ ଯୋଜନାର କିୟଦଂଶ କାର୍ଯ୍ୟକାରୀ ହେଲାପରେ 'ଖ' ଗୋଲକର କାର୍ଯ୍ୟ ଆରମ୍ଭ ହୁଏ ଓ 'ଖ' ଗୋଲକର ଯୋଜନାର କିୟଦଂଶ କାର୍ଯ୍ୟକାରୀ ହେଲାପରେ 'ଗ' ଗୋଲକରେ କାର୍ଯ୍ୟ ଆରମ୍ଭ ହୁଏ। ଏହିପରି 'କ' ଗୋଲୋକରେ ଯେଉଁ ଯୋଜନା ଆରମ୍ଭ ହୋଇଥାଏ ତାହା 'ଛ' ଗୋଲକରେ ପୂର୍ଣ୍ଣତାପ୍ରାପ୍ତ ହୁଏ। ଯୋଜନାନ୍ତର୍ଗତ ଗୋଲକଗୁଡ଼ିକ ବିଭିନ୍ନ ଲୋକରେ ଏକ ବିଶେଷ ଭାବରେ ଅବସ୍ଥିତ। 'କ' ଠାରୁ 'ଛ' ପର୍ଯ୍ୟନ୍ତ ସାତଟିଯାକ ଗୋଲକ ଉପର ତଳ ହୋଇ ଗୋଟିଏ ମାଳାକାରରେ ଥାନ୍ତି। ସେଥିଲାଗି ୭ଟି ସଂପୃକ୍ତ ଗୋଲକକୁ ଗୋଲକମାଳା (Chain) କୁହାଯାଏ ଓ 'କ' ଠାରୁ 'ଛ' ପର୍ଯ୍ୟନ୍ତ ବିକାଶ କାର୍ଯ୍ୟ ଥରେ ସଂଘଟିତ ହେଲେ ତାକୁ ଗୋଟିଏ ଶୃଙ୍ଖଳକାଳ (Chain period) ବୋଲି କୁହାଯାଏ। ଏହିପରି ସାତଟି ଶୃଙ୍ଖଳକାଳ ହେଲେ ଗୋଟିଏ ଯୋଜନା (Scheme) ପରିପୂର୍ଣ୍ଣ ହୁଏ। ପର ପୃଷ୍ଠାର ଚିତ୍ରରୁ ଏହା ସ୍ପଷ୍ଟ ପ୍ରତୀୟମାନ ହେବ। ଏହି ଚିତ୍ରରେ ପୃଥିବୀ ଯୋଜନାର ସାତଟି ଯାକ ଶୃଙ୍ଖଳ ଦିଆଯାଇଛି। 'ଘ' ଗୋଲକଟି ପୃଥିବୀ।

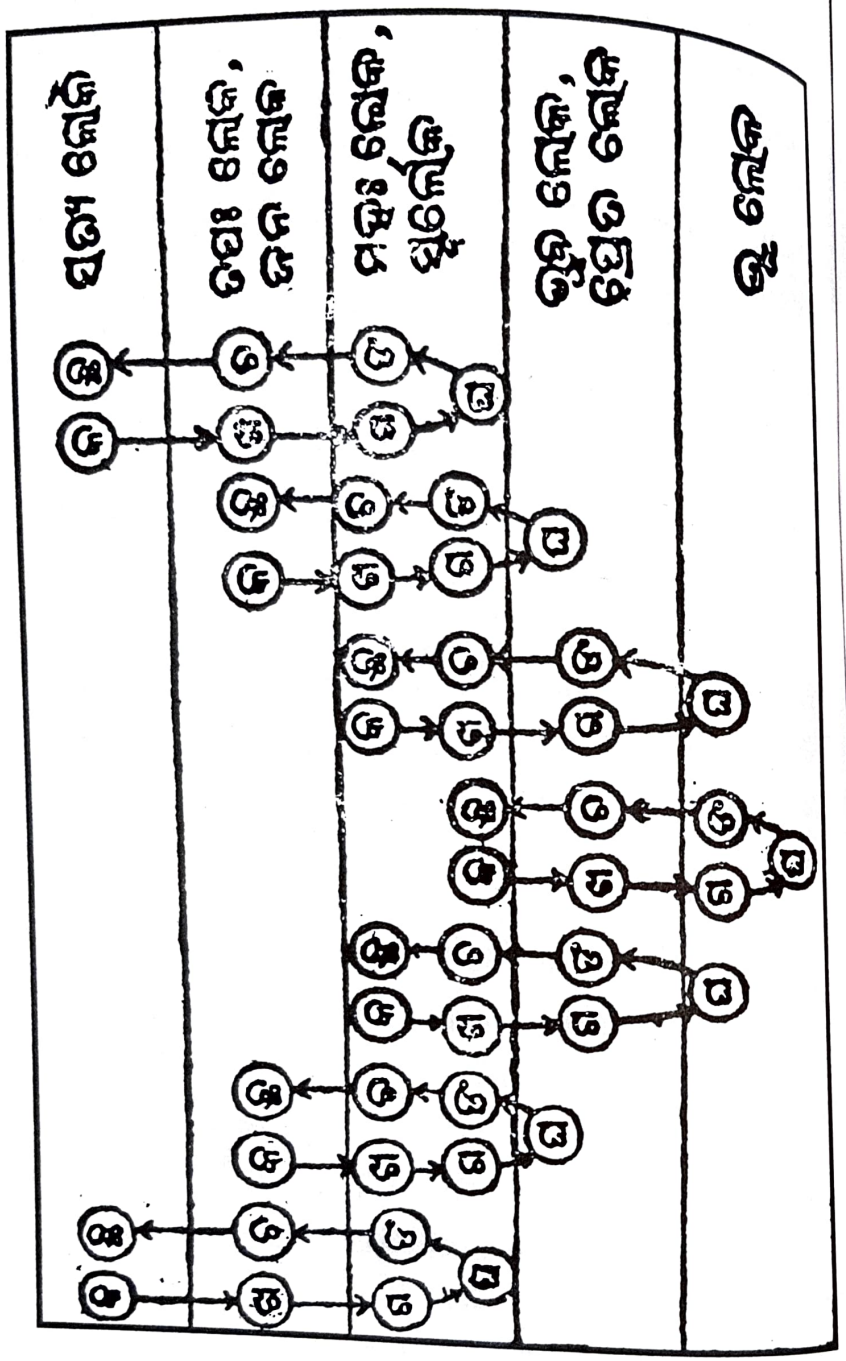

ଗୋଟିଏ ଶୃଙ୍ଖଳର ବିକାଶ କାର୍ଯ୍ୟ ସରିବା ବେଳକୁ ଆଉ ଗୋଟିଏ ଶୃଙ୍ଖଳର ବିକାଶ କାର୍ଯ୍ୟ ଆରମ୍ଭ ହୁଏ। ଏଥର ଆଉ ସାତଟି ଗୋଲକ ପୂର୍ବ ଶୃଙ୍ଖଳଠାରୁ ଗୋଟିଏ ଗୋଟିଏ ନିମ୍ନ ଲୋକରେ ଆବିର୍ଭୂତ ହୁଏ। ଏହାପରେ ଗୋଟିକ ପରେ ଗୋଟିଏ ଶୃଙ୍ଖଳ ଚତୁର୍ଥଥର ପର୍ଯ୍ୟନ୍ତ ବିକାଶ ପ୍ରାପ୍ତ ହେଲା ପରେ ୫ମ, ୬ଷ୍ଠ ଓ ୭ମ ଶୃଙ୍ଖଳରେ ଗୋଲକଗୁଡ଼ିକ କ୍ରମାନ୍ୱୟରେ ଉର୍ଦ୍ଧ୍ୱ ଲୋକରେ ଅବସ୍ଥାନ କରନ୍ତି। ତେଣୁ ଅବସ୍ଥାନ ଦୃଷ୍ଟିରୁ ୧ମ ଶୃଙ୍ଖଳ ୭ମ ସହିତ, ୨ୟ ୬ଷ୍ଠ ସହିତ ଓ ୩ୟ, ୫ମ ସହିତ ସମାନ। ଏଠାରେ ଦିଆ ହୋଇଥିବା ଚିତ୍ରରୁ ଏହା ଜଣା ପଡ଼ିବ) କିନ୍ତୁ ବିକାଶ ଦୃଷ୍ଟିରୁ ପ୍ରଥମ ଶୃଙ୍ଖଳରେ ଥିବା ପଦାର୍ଥଠାରୁ ସପ୍ତମ ଶୃଙ୍ଖଳରେ ଥିବା ପଦାର୍ଥଠାରୁ ସପ୍ତମ ଶୃଙ୍ଖଳରେ ଥିବା ପଦାର୍ଥର ତୁଳନା କରାଯାଇ ନପାରେ; କାରଣ ପ୍ରଥମ ଶୃଙ୍ଖଳର ସର୍ବନିମ୍ନ ରାଜ୍ୟର (First elemental kingdom) ଜୀବ ସପ୍ତମ ଶୃଙ୍ଖଳର ସର୍ବଶ୍ରେଷ୍ଠ ରାଜ୍ୟର (human kingdom) ଜୀବ ରୂପେ ବିକଶିତ ହୁଏ।

ବର୍ତ୍ତମାନ ପ୍ରତ୍ୟେକ ଗୋଲକରେ ବିକାଶୋନ୍ମୁଖ ବିଭିନ୍ନ ରାଜ୍ୟର ବିଷୟ ବୁଝାଯାଉ। ପ୍ରତ୍ୟେକ ଗୋଲକରେ ଈଶ୍ୱରଙ୍କ ନିମ୍ନଲିଖିତ ୭ଟି ରାଜ୍ୟରେ କମ୍ ବେଶୀ ପରିମାଣରେ ପ୍ରକଟିତ ଥାଏ। ପ୍ରାଣଶକ୍ତି ପ୍ରଥମ ରାଜ୍ୟରେ ସବୁଠାରୁ କମ୍ ପରିମାଣରେ ପ୍ରାଣଶକ୍ତି ଥାଏ ଓ ଆସ୍ତେ ଆସ୍ତେ ବେଶୀ ହୋଇ ସର୍ବଶେଷ ରାଜ୍ୟରେ, ଅର୍ଥାତ୍ ମନୁଷ୍ୟ ରାଜ୍ୟରେ ସବୁଠାରୁ ବେଶୀ ଥାଏ।

ପ୍ରଥମ ତାତ୍ତ୍ୱିକ ସତ୍ୱ ରାଜ୍ୟ (First elemental kingdom)
ଦ୍ୱିତୀୟ ତାତ୍ତ୍ୱିକ ସତ୍ୱ ରାଜ୍ୟ (Second elemental kingdom)

ତୃତୀୟ ତାତ୍ତ୍ୱିକ ସତ୍ୱ ରାଜ୍ୟ (Third elemental kingdom)
ଖଣିଜ ପଦାର୍ଥ ରାଜ୍ୟ (Mineral kingdom)
ବନସ୍ପତି ରାଜ୍ୟ (Vegetable kingdom)
ପ୍ରାଣୀ ରାଜ୍ୟ (Animal kingdom)
ମନୁଷ୍ୟ ରାଜ୍ୟ (Human kingdom)

ପୂର୍ବବର୍ଣ୍ଣିତ ଗୋଲକମାନଙ୍କରେ ପ୍ରାଣଶକ୍ତି ପ୍ରତ୍ୟେକ ରାଜ୍ୟରେ ଉଦ୍‌ବୁଦ୍ଧ ହୋଇ ଯୋଜନାକାଳ ମଧ୍ୟରେ ପ୍ରଥମ ତାତ୍ତ୍ୱିକ ସତ୍ତ୍ୱ ରାଜ୍ୟ ଅବସ୍ଥାରୁ ମନୁଷ୍ୟ ରାଜ୍ୟ ଅବସ୍ଥାରେ ପରିଣତ ହୁଏ। ଯେଉଁ ଆତ୍ମା ବା ପ୍ରାଣଶକ୍ତି ଯୋଜନାର ଆରମ୍ଭରେ ପ୍ରଥମ ଶୃଙ୍ଖଳର 'କ' ଗୋଲକର ପ୍ରଥମ ତାତ୍ତ୍ୱିକ ସତ୍ତ୍ୱ ରାଜ୍ୟର ଜୀବରୂପେ ପ୍ରକାଶ ପାଇଥାଏ ଯୋଜନା ଶେଷବେଳକୁ ସେ ସିଦ୍ଧ ପୁରୁଷ ହୋଇ ଉତ୍ତୀର୍ଣ୍ଣ ହୁଏ। ଏଥିରୁ ବୁଝାଯିବ ଯେ କେବଳ ପ୍ରକୃତିର ନିୟମ ଦ୍ୱାରା ଚାଳିତ ହେଲେ ଗୋଟିଏ ଆତ୍ମାକୁ ଯୋଜନା କାଳ ମଧ୍ୟରେ ୪୯ଟି ଗୋଲକରେ ଅବସ୍ଥାନ କରିବାକୁ ହୁଏ ଓ ତନ୍ମଧ୍ୟରୁ କେବଳ ୫ଟି ଗୋଲକ ଦୃଶ୍ୟମାନ ଜଗତର ଅନ୍ତର୍ଗତ।

ବର୍ତ୍ତମାନ ଗୋଟିଏ ଗୋଟିଏ ଗୋଲକର କାର୍ଯ୍ୟକାଳ ବିଚାର କରାଯାଉ। ଗୋଲକମାନଙ୍କର ପ୍ରତ୍ୟେକ ଗୋଲକରେ ଉନ୍ନୟନ କାର୍ଯ୍ୟ ସାତଟି ଦଫାରେ ସାଧିତ ହୁଏ। ଏହି ସାତଟି ଦଫାକୁ ଗୋଟିଏ Round ବା ବିକାଶଚକ୍ର କହନ୍ତି। ପ୍ରତ୍ୟେକ ଦଫାକୁ ଗୋଟିଏ World period ବା କଳ୍ପ କୁହାଯାଏ। ଗୋଟିଏ କଳ୍ପରେ ସେହି ଗୋଲକରେ ସାତଟି ମୂଳ ଜାତି ବା root-race ସୃଷ୍ଟି ହୁଅନ୍ତି। ନିମ୍ନଲିଖିତ ତାଲିକାରୁ ଗୋଟିଏ ଯୋଜନାର କାର୍ଯ୍ୟକ୍ରମ ପରିଷ୍କାର ଭାବରେ ବୁଝିହେବ :-

୭ଟି ଉପଜାତି (Sub-races)	= ୧ଟି ଶାଖାଜାତି (Branch races)
୭ଟି ଶାଖାଜାତି (Branch races)	= ୧ ମୂଳଜାତି (Root race)
୭ଟି ମୂଳଜାତି (Root-races)	= ୧ କଳ୍ପ (World period)
୭ଟି କଳ୍ପ (World period)	= ୧ ଚକ୍ର (Round)
୭ଟି ଚକ୍ର (Rounds)	= ଶୃଙ୍ଖଳ (Chain period)
୭ଟି ଶୃଙ୍ଖଳ (Chain periods)	= ୧ ବିକାଶ ଯୋଜନା (Scheme of evolution)
୧୦ଟି ବିକାଶ ଯୋଜନା (Schemes of evolution)	= ଆମର ସୌର ଜଗତ (Our solar system)

ଗୋଟିଏ ଯୋଜନାକାଳର ସମୟ ହେଲା ୩୦, ୨୪୦,୦୦୦,୦୦୦ ବର୍ଷ। ଏହି ହିସାବରେ ଦେଖିଲେ ଗୋଟିଏ ଶାଖାଜାତିର ସମୟ ହେଲା ପ୍ରାୟ ୨,୫୭,୦୩୨ ବର୍ଷ, ଅର୍ଥାତ୍ ମୋଟାମୋଟି ଅଢ଼େଇ ଲକ୍ଷ ବର୍ଷ। ଏହିପରି ୧୦ଟି ଯୋଜନା କାର୍ଯ୍ୟକାରୀ ହୋଇସାରିବା ପରେ ଆମର ସୌରଜଗତର କାମ ଶେଷ ହେବ। ଏଥିରୁ ଭଗବାନଙ୍କର ଯୋଜନା ଯେ କି ବିରାଟ ଓ ମହାନ୍, ତାହା ଅନୁମାନ କରିହେବ। ବର୍ତ୍ତମାନ ଆମ୍ଭେମାନେ ସୌରଜଗତରେ ପୃଥିବୀ-ଯୋଜନାର ଚତୁର୍ଥ ଶୃଙ୍ଖଳର 'ଘ' ଗୋଲକରେ ଚତୁର୍ଥ ବିକାଶକାଳ ମଧ୍ୟରେ ପଞ୍ଚମ ମୂଳଜାତିର ଲୋକ ରୂପେ ଅଛେଁ ଅତଏବ ଆମ୍ଭେମାନେ ପୃଥିବୀ-ଯୋଜନାର ମଧ୍ୟଭାଗରୁ ସାମାନ୍ୟ ଟିକିଏ ଆଗରେ ଅଛେଁ। ଚତୁର୍ଥ ମୂଳଜାତିର ଲୋକ ଠିକ୍ ମଧ୍ୟଭାଗରେ ଥିଲେ।

ଏଠାରେ ଆଉ ଗୋଟିଏ କଥା ଉଲ୍ଲେଖଯୋଗ୍ୟ। ଯେଉଁ ଗୋଲକ ପ୍ରକୃତିର ଯେଉଁ ଲୋକରେ (Plane) ଅବସ୍ଥିତ ଥାଏ,

ସେହି ଲୋକର ଉପାଦାନରେ ସେହି ଗୋଲକର ପ୍ରାଣଶକ୍ତି ପ୍ରକାଶ ପାଏ। ଉଦାହରଣ ସ୍ୱରୂପ, ଯେଉଁ ଗୋଲକ କାମଲୋକରେ ଅବସ୍ଥିତ, ତାହାର ଜୀବନୀ ଶକ୍ତିର ବା ଚୈତନ୍ୟର ବିକାଶ କାମଲୋକର ପରିସ୍ଥିତିରେ ଆବଦ୍ଧ। ସେଠିକାର ଜୀବନ୍ତ ପଦାର୍ଥର ବାହ୍ୟ ଶରୀର କେବଳ କାମ ଲୋକର ଉପାଦାନରେ ନିର୍ମିତ ହୋଇଥାଏ। ସେହିପରି ଯେଉଁ ଗୋଲକ ପ୍ରକୃତିର ସ୍ଥୂଳଲୋକରେ ଅବସ୍ଥିତ ଥାଏ, ତହିଁରେ ପ୍ରଥମ କେତୋଟି ଚକ୍ରକାଳ ଛାଡ଼ିଦେଲେ ଆମର ନିତ୍ୟ ପରିଚିତ ଉଦ୍ଭିଦ, ପ୍ରାଣୀ ଓ ମନୁଷ୍ୟ ଶରୀର ସ୍ଥୂଳ ପଦାର୍ଥରେ ଗଠିତ ହୁଏ। ବ୍ରହ୍ମବିଦ୍ୟା ମନୀଷୀମାନଙ୍କର ଗବେଷଣାରୁ ଜଣାଯାଏ ଯେ ଆମ ପୃଥିବୀ ଗୋଲକର ପ୍ରଥମ ଚକ୍ରକାଳ ମଧ୍ୟରେ କୌଣସି ଜୀବନ୍ତ ପଦାର୍ଥ ନଥିଲା, କେବଳ ଦ୍ୱିତୀୟ ଚକ୍ରର ଶେଷ ଭାଗରେ ଶିଉଳି ଓ ଘାସଜାତୀୟ ଉଦ୍ଭିଦର ସୃଷ୍ଟିହେଲା। ଚତୁର୍ଥ ଚକ୍ର ଶେଷକୁ ମନୁଷ୍ୟର ଆବିର୍ଭାବ ହେଲା।

ବର୍ତ୍ତମାନ ଆମ୍ଭେମାନେ ଆଭ୍ୟନ୍ତରୀଣ ଶାସନ କାଳ କଥା ଆଲୋଚନା କରିବା। ପ୍ରତ୍ୟେକ ସୌରଜଗତ ଜଣେ ଈଶ୍ୱରଙ୍କ ତତ୍ତ୍ୱାବଧାନରେ ଅଛି। ଏହାଙ୍କୁ ବ୍ରହ୍ମବିଦ୍ୟାରେ Solar Logos କୁହାଯାଏ। ହିନ୍ଦୁ ଶାସ୍ତ୍ରମାନଙ୍କରେ ଯେଉଁ ସୂର୍ଯ୍ୟନାରାୟଣଙ୍କର ବର୍ଣ୍ଣନା ଅଛି ସେ ହେଉଛନ୍ତି ଏହି Solar logos ଓ ଆମ୍ଭେମାନେ ପ୍ରତିଦିନ ଯେଉଁ ସୂର୍ଯ୍ୟଙ୍କୁ ଦେଖୁଁ ସେ ହେଉଛନ୍ତି ଏହି ସୂର୍ଯ୍ୟନାରାୟଣଙ୍କର ସ୍ଥୂଳ ଶରୀର। ଏହି ସୂର୍ଯ୍ୟନାରାୟଣ ବା Solar logos ସୌରଜଗତର ଅନ୍ତର୍ଗତ ପ୍ରତ୍ୟେକ ଗୋଲକ ପାଇଁ ଶାସନକର୍ତ୍ତା ସବୁ ନିଯୁକ୍ତ କରିଛନ୍ତି ଓ ସେହିସବୁ ଶାସନକର୍ତ୍ତାଙ୍କର କାମ ହେଲା ସେହି ସେହି ଗୋଲକରେ ବିକାଶ କାର୍ଯ୍ୟ ପରିଚାଳିତ କରିବା। ଏହି ଶାସନକର୍ତ୍ତାମାନେ ସବୁ ସିଦ୍ଧ ପୁରୁଷ ଓ ଅସୀମ କ୍ଷମତାଶାଳୀ। ସେମାନେ ବହୁ କାଳରୁ କର୍ମବନ୍ଧନରୁ ମୁକ୍ତି ଲାଭ

କରିଅଛନ୍ତି। ସେମାନଙ୍କର ଆଉ କିଛି ଶିକ୍ଷା ଲାଭ କରିବାର ନାହିଁ, ସେମାନେ ମୁକ୍ତ। କିନ୍ତୁ ସେମାନେ ସଂସାରର ଉପକାର ଲାଗି, ଲୋକମାନଙ୍କର ଆଧ୍ୟାତ୍ମିକ ଉନ୍ନତି ଲାଗି ବର୍ତ୍ତମାନ ସୁଦ୍ଧା ଚେଷ୍ଟା କରୁଛନ୍ତି ଓ ନିଜ ଇଚ୍ଛାରେ ଆଭ୍ୟନ୍ତରୀଣ ଶାସନରେ ନିଯୁକ୍ତ ଅଛନ୍ତି। ଯେଉଁ ସିଦ୍ଧ ପୁରୁଷମାନେ ପୃଥିବୀର ଆଭ୍ୟନ୍ତରୀଣ ଶାସନ କଳରେ ନିଯୁକ୍ତ ଅଛନ୍ତି ସେମାନଙ୍କୁ ବ୍ରହ୍ମବିଦ୍ୟାରେ "ଋଷିସଂଘ" (Occult hierarchy ବା white lodge brotherhood କୁହାଯାଏ। ପ୍ରାଚୀନ ଗ୍ରନ୍ଥରେ ଋଷିମାନଙ୍କର ଏହିପରି ସଂଘ ଥିବାର ପରିଚୟ ମିଳେ। ଉପନିଷଦ୍ ବ୍ରହ୍ମ ବିଜ୍ଞାନକୁ ଋଷିସଂଘ-ଜୁଷ୍ଟ ଏହି ବିଶେଷଣରେ ବିଭୂଷିତ କରିଛନ୍ତି। ବୌଦ୍ଧମାନେ ଯେଉଁ "ସଂଘଂ ଶରଣଂ ଗଚ୍ଛାମି" କହନ୍ତି ତାହା ଏହି ଋଷି ସଂଘ। ଖ୍ରୀଷ୍ଟଧର୍ମରେ ଏହି ଋଷି ସଂଘକୁ (Community of saints) କହନ୍ତି । ସେ ଯାହା ହେଉ ଏହି ଋଷିସଂଘ ମନୁଷ୍ୟ ଦେହ ଧରି ଶ୍ୱେତଦ୍ୱୀପ (The white island)ରେ ବାସ କରନ୍ତି। ଏହା ମଧ୍ୟଏସିଆ (Central Asia)ରେ ବର୍ତ୍ତମାନ ସୁଦ୍ଧା ଅବସ୍ଥିତ, କିନ୍ତୁ ଏଠାକୁ ସାଧାରଣ ଲୋକମାନେ ଯାଇପାରନ୍ତି ନାହିଁ, କାରଣ ଏହା ଗୋଟିଏ ଅଦୃଶ୍ୟ ପାଚେରୀ (Etheric veil) ଦ୍ୱାରା ସୁରକ୍ଷିତ। ଆଭ୍ୟନ୍ତରୀଣ ଶାସନ କଳର ମୋଟାମୋଟି ୩ଟି ବିଭାଗ ଅଛି। ପ୍ରଥମ ବିଭାଗଟି ହେଉଛି ପାଳନ ବିଭାଗ। ଏହା ଭଗବାନଙ୍କର ଇଚ୍ଛା ଶକ୍ତି (will)ର ପ୍ରତୀକ। ଏହି ବିଭାଗର କାର୍ଯ୍ୟ ହେଉଛି ମୂଳଜାତି, ଉପଜାତି ଓ ଶାଖାଜାତି ପ୍ରଭୃତି ସୃଷ୍ଟି କରିବା ଓ ସେମାନଙ୍କର କ୍ରମବିକାଶ କରିବା। ଆଗରୁ କୁହାଯାଇଛି ଯେ ସାତଟି ଉପଜାତି ସୃଷ୍ଟି ହେଲା ପରେ ଗୋଟିଏ ପୃଥିବୀର କାର୍ଯ୍ୟ ଶେଷ ହୁଏ। ଗୋଟିଏ ମୂଳଜାତି ଧ୍ୱଂସ ହୋଇ ଆଉ ଗୋଟିଏ ମୂଳଜାତି ସୃଷ୍ଟି ହେଲାବେଳକୁ ପୃଥିବୀରେ ଘୋର ବିପର୍ଯ୍ୟୟ

ଉପସ୍ଥିତ ହୁଏ। ବୃହତ୍ ସ୍ଥଳଭାଗ ସବୁ ଜଳମଗ୍ନ ହୋଇଯାଏ ଓ ନୂତନ ସ୍ଥଳଭାଗ ସାଗର ଗର୍ଭରୁ ଉଦ୍‌ଥିତ ହୁଏ। ଆମ୍ଭମାନଙ୍କର ଧର୍ମଶାସ୍ତ୍ରମାନଙ୍କରେ ଯେଉଁ ପ୍ରଳୟର ବର୍ଣ୍ଣନା ଅଛି ତାହାହିଁ ଘଟେ। ପ୍ରତ୍ୟେକ ମୂଳଜାତି, ଉପଜାତି ତଥା ଶାଖାଜାତିର ଗୋଟିଏ ନିର୍ଦ୍ଦିଷ୍ଟ ଗୁଣ ବିଶେଷ ଭାବରେ ବିକାଶ ଲାଭ କରିଥାଏ। ଅନ୍ୟ ଭାବରେ କହିବାକୁ ଗଲେ, ଗୋଟିଏ ନିର୍ଦ୍ଦିଷ୍ଟ ଗୁଣର ବିକାଶ ଲାଗି ଗୋଟିଏ ଉପଜାତି ବା ମୂଳଜାତି ସୃଷ୍ଟି କରା ହୋଇଥାଏ। ଯେଉଁ ମହାପୁରୁଷମାନଙ୍କ ଦାୟିତ୍ୱରେ ଏହି ଜାତିର ଗଠନକାର୍ଯ୍ୟ ରହିଛି ଅର୍ଥାତ୍, ଯେଉଁ ମହାପୁରୁଷମାନେ ପାଳନ ବିଭାଗ (Governing Department) ଦାୟିତ୍ୱରେ ଅଛନ୍ତି ସେମାନଙ୍କର ମୁଖ୍ୟ ହେଉଛନ୍ତି ସନତ୍‌କୁମାର। ତାଙ୍କର ତିନିଜଣ ସହକର୍ମୀ ଅଛନ୍ତି। ସେମାନେ ହେଉଛନ୍ତି ସନକ, ସନନ୍ଦ ଓ ସନାତନ। ଆମ୍ଭମାନଙ୍କର ପୁରାଣମାନଙ୍କରେ ଏହି ଚାରିଜଣ କୁମାରଙ୍କର ସବିଶେଷ ବର୍ଣ୍ଣନା ଅଛି ଓ ଏମାନଙ୍କୁ ଚତୁଃସନ କୁହାଯାଏ। ବୌଦ୍ଧ ଗ୍ରନ୍ଥରେ ଯେଉଁ ଚାରିଜଣ ବୁଦ୍ଧଙ୍କର ଉଲ୍ଲେଖ ଅଛି ସେମାନେ ବୋଧହୁଏ ଏହି କୁମାର ଚତୁଷ୍ଟୟ। ବାଇବେଲର ନିମ୍ନଲିଖିତ ଉକ୍ତିରେ ମଧ୍ୟ ଭଗବାନ୍ ସନତ୍‌କୁମାରଙ୍କୁ ବୋଧହୁଏ ଲକ୍ଷ୍ୟ କରାଯାଇଛି।

"Without father, without mother, having neither beginning nor end of life, made like up to the Son of God, he abideth a priest - Continually"

"ପିତା ନାହାନ୍ତି କି ମାତା ନାହାନ୍ତି, ଆରମ୍ଭ ନାହିଁ କି ଶେଷ ନାହିଁ, ଭଗବାନଙ୍କର ପୁତ୍ର ସେ ଚିରନ୍ତନ ପୂଜାରୀ।"

ଲକ୍ଷ ଲକ୍ଷ ବର୍ଷ ପୂର୍ବେ ଆମ୍ଭମାନଙ୍କ ପୃଥିବୀରେ ୀୟ ମୂଳଜାତି ବାସ କରୁଥିବା ସମୟରେ କ୍ରମବିକାଶରେ ସାହାଯ୍ୟ କରିବାକୁ

ଏହି ଚାରିଜଣ କୁମାର ଈଶ୍ୱରଙ୍କ ଆଦେଶରେ ଶୁକ୍ର ଗ୍ରହରୁ ଆସିଥିଲେ। ଏମାନଙ୍କୁ ଅଗ୍ନିପୁତ୍ର (Son of fire) ବୋଲି ମଧ୍ୟ କୁହନ୍ତି। ପୃଥିବୀର ଆଭ୍ୟନ୍ତରୀଣ ଶାସନରେ ଏମାନେ ହେଲେ ସର୍ବୋଚ୍ଚ କର୍ତ୍ତା। ପାଳନ ବିଭାଗରେ ଏମାନଙ୍କ ଅଧୀନରେ ଯେଉଁ ମହାପୁରୁଷ କାମ କରନ୍ତି ସେ ହେଉଛନ୍ତି "ମନୁ"। ଏହା କାହାରି ନାମ ନୁହେଁ, ଗୋଟିଏ ପଦର (Post) ନାମ। ଯେପରି କଲେକ୍ଟର (Collector) ଗୋଟିଏ ଲୋକର ନାମ ନୁହେଁ, ଗୋଟିଏ ପଦର ନାମ, ଠିକ୍ ସେହିପରି 'ମନୁ' ଗୋଟିଏ ପଦର ନାମ। ପ୍ରତ୍ୟେକ ମୂଳଜାତି ଗୋଟିଏ ମନୁଙ୍କର ଦାୟିତ୍ୱରେ ଥାଏ ଓ ସେ ଏହି ଜାତିର କ୍ରମବିକାଶର ଭାର ନେଇଥାନ୍ତି। ସେ ନିଜେ ଏଥିରେ ଅନେକ ଥର ଜନ୍ମଗ୍ରହଣ କରନ୍ତି ଓ ତାଙ୍କର ଶିଷ୍ୟମାନେ ମଧ୍ୟ ତାଙ୍କ ସାଙ୍ଗରେ ଜନ୍ମଗ୍ରହଣ କରନ୍ତି। କହିବାକୁ ଗଲେ, ମନୁ ହେଉଛନ୍ତି ଗୋଟିଏ ମୂଳଜାତିର ଜନକ। ବର୍ତ୍ତମାନ ଯେଉଁ ମନୁ ଅଛନ୍ତି ତାଙ୍କର ନାମ ହେଲା ବୈବସ୍ୱତ ମନୁ। ସେ ପଞ୍ଚମ ମୂଳଜାତିର, ଅର୍ଥାତ୍, ଆର୍ଯ୍ୟ ଜାତିର (Aryan race) ଜନକ ଓ ଆମ୍ଭେମାନେ ସମସ୍ତେ ପଞ୍ଚମ ମୂଳଜାତିର ଲୋକ। ସେ ପ୍ରାୟ ଖ୍ରୀ:ପୂ: ୬୦,୦୦୦ ବର୍ଷରେ ଜନ୍ମଗ୍ରହଣ କରି ପଞ୍ଚମ ମୂଳଜାତି ସୃଷ୍ଟି କରିଥିଲେ।

ଉପରେ କୁହାଗଲା ଯେ ଆମ୍ଭେମାନେ ସମସ୍ତେ ପଞ୍ଚମ ମୂଳ ଜାତିର ଲୋକ। ଆମ୍ଭମାନଙ୍କ ପୂର୍ବରୁ ଚାରୋଟି ମୂଳଜାତି ଏହି ପୃଥିବୀରେ ବାସ କରି ଯାଇଛନ୍ତି। ଏହି ଜାତିଗୁଡ଼ିକ ପ୍ରତ୍ୟେକ ଜଣେ ଜଣେ ମନୁଙ୍କ ଅଧୀନରେ ଥିଲେ ଓ ପୃଥିବୀର ସଂସ୍ଥାନ (Configuration) ପ୍ରତ୍ୟେକ ଜାତି ବାସ କରିବା ସମୟରେ ଭିନ୍ନ ଥିଲା। ଆମ୍ଭମାନଙ୍କର ପୁରାଣ ମତରେ ବର୍ତ୍ତମାନ ପୃଥିବୀର ନାମ "ଜମ୍ବୁଦ୍ୱୀପ" ଓ ବୈବସ୍ୱତ ମନୁ ଏହାର

ଅଧିପତି। ଏହା ପୂର୍ବରୁ ଆଉ ଚାରୋଟି ଦ୍ୱୀପ ଥିଲା। ସେମାନଙ୍କର ନାମ ହେଉଛି କୌଞ୍ଚ, ପ୍ଲକ୍ଷ, ଶାଲ୍ମଳୀ ଓ କୁଶ। ପରେ ଆଉ ଦୁଇଟି ଦ୍ୱୀପ ହେବ ଓ ସେମାନଙ୍କର ନାମ ହେବ ଶାକ ଓ ପୁଷ୍କର। ପୂର୍ବେ ଯେଉଁ ଚାରୋଟି ଦ୍ୱୀପ ଥିଲା ସେଥିରେ ଚାରୋଟି ମୂଳଜାତି ଚାରୋଟି ମନୁଙ୍କ ଅଧୀନରେ ବାସ କରିଯାଇଛନ୍ତି। ଗୀତାରେ ଯେଉଁ "ଚତ୍ୱାରୋ ମନବସ୍ତଥା"ର ଉଲ୍ଲେଖ ଅଛି ତାହା ଏହି ଚାରିଜଣ ମନୁଙ୍କ ପ୍ରତି ଲକ୍ଷ୍ୟକରି ଲେଖାଯାଇଛି। ସେହି ଚାରୋଟି ଦ୍ୱୀପ କାଳକ୍ରମେ ଜଳମଗ୍ନ ହୋଇଯାଇଛି। କାଳକ୍ରମେ "ଜମ୍ବୁଦ୍ୱୀପ' ମଧ୍ୟ ଧ୍ୱଂସପ୍ରାପ୍ତ ହେବ ଓ ତାହାର ସ୍ଥାନରେ "ଶାକଦ୍ୱୀପ" ସମୁଦ୍ର ଗର୍ଭରୁ ଉତ୍‌ଥିତ ହେବ। ଏହାର ସ୍ପଷ୍ଟ ଲକ୍ଷଣ ବର୍ତ୍ତମାନ ଦେଖାଗଲାଣି। ପ୍ରଶାନ୍ତ ମହାସାଗରର ବକ୍ଷ ବିଦୀର୍ଣ୍ଣ କରି ଗୋଟିଏ ଦ୍ୱୀପପୁଞ୍ଜ ଉଠିବାକୁ ଆରମ୍ଭ କଲାଣି। ଏହି ଦ୍ୱୀପପୁଞ୍ଜ ଯେତେବଳେ ପରସ୍ପର ସଂଯୁକ୍ତ ହୋଇ ଗୋଟିଏ ମହାଦ୍ୱୀପରେ ପରିଣତ ହେବ ସେତେବେଳେ "ଶାକଦ୍ୱୀପ" ସମ୍ବନ୍ଧରେ ପୁରାଣର ଭବିଷ୍ୟତ ବାଣୀ ସଫଳ ହେବ। ବର୍ତ୍ତମାନ ବୈଜ୍ଞାନିକମାନେ ମଧ୍ୟ ଏହି ମତ ପୋଷଣ କରିବାକୁ ଆରମ୍ଭ କଲେଣି। ବୈଜ୍ଞାନିକ Dr. Nobles କହନ୍ତି "A tremendous catastrophe is impending. Not only will a large portion of the old world be swallowed up but a new continent will be born in a vast stretch of pacific waters."

"ଏକ ସାଂଘାତିକ ଦୁର୍ଘଟଣା ଆସନ୍ନ ପ୍ରାୟ। ପୁରାତନ ପୃଥିବୀର ଏକ ବଡ଼ ଅଂଶ ଯେ କେବଳ ଜଳମଗ୍ନ ହେବ ତାହା ନୁହେଁ, ଏକ ନୂତନ ମହାଦେଶ ପ୍ରଶାନ୍ତ ମହାସାଗରର ବକ୍ଷ ବିଦୀର୍ଣ୍ଣ କରି ଜନ୍ମନେବ।"

Radha Burnier

ପୃଥିବୀରେ ବର୍ତ୍ତମାନ ପ୍ରଥମ ଓ ଦ୍ୱିତୀୟ ମୂଳଜାତିର ବଂଶଧର କେହି ନାହାନ୍ତି । ତୃତୀୟ ମୂଳଜାତିକୁ ଲେମୁରିଆନ (Lemurian) ବୋଲି କୁହାଯାଉଥିଲା ଓ ଏମାନେ ଯେଉଁ ମହାଦେଶରେ ବାସ କରୁଥିଲେ (ପୁରାଣ ମତରେ ଏହା ଶାଲ୍ମଳୀ ଦ୍ୱୀପ) ତାକୁ ଲେମୁରିଆ (Lemuria) ବୋଲି କୁହାଯାଉଥିଲା । ବର୍ତ୍ତମାନ ଯେଉଁଠି ପ୍ରଶାନ୍ତ ମହାସାଗର ଅଛି, ଏହି ମହାଦେଶ ସେହିଠାରେ ବିଦ୍ୟମାନ ଥିଲା । ବର୍ତ୍ତମାନ ଯେଉଁଠି ଉତ୍ତୁଙ୍ଗ ହିମାଳୟ ପର୍ବତମାଳା ମୁଣ୍ଡ ଟେକି ରହିଛି, ସେତେବେଳେ ସେଠାରେ ସମୁଦ୍ରର ଲହରୀମାଳା ଖେଳୁଥିଲା ଓ ଯେଉଁ ଭୂଖଣ୍ଡ ବର୍ତ୍ତମାନ ଆମର ଭାରତବର୍ଷ ନାମରେ ପରିଚିତ ସେତେବେଳେ ତାହାର କୌଣସି ଚିହ୍ନ ନଥିଲା । ଏହା ଖ୍ରୀ:ପୂ: ୧୦,୦୦,୦୦୦ ବର୍ଷ ତଳର କଥା । ବର୍ତ୍ତମାନ ଅଷ୍ଟ୍ରେଲିଆ, ନିଉଜିଲାଣ୍ଡ, ଜାଭା, ପୂର୍ବ ଦ୍ୱୀପପୁଞ୍ଜ ପ୍ରଭୃତି ଦେଶସବୁ ତତ୍କାଳୀନ ଲେମୁରିଆ ମହାଦେଶର ଅବଶିଷ୍ଟାଂଶ ମାତ୍ର ।

ତୃତୀୟ ମୂଳଜାତିର ଚତୁର୍ଥ ଉପଜାତି ଲୋକମାନଙ୍କ ମଧ୍ୟରେ ଆଧ୍ୟାତ୍ମିକ ଭାବରେ ପ୍ରଥମ ଆଭାସ ଦେଖାଯାଇଥିଲା । ଆଗରୁ କୁହାଯାଇଛି ଯେ ଏହି ସମୟରେ ଭଗବାନ ସନତ୍‌କୁମାର ଓ ତାଙ୍କର ତିନିଜଣ ସହକର୍ମୀ ଶୁକ୍ର ଗ୍ରହରୁ ଆମ ପୃଥିବୀକୁ ଆସିଥିଲେ ଓ ସେମାନଙ୍କ ପ୍ରଭାବରେ ଲୋକମାନଙ୍କ ମନରେ ଆଧ୍ୟାତ୍ମିକ ଭାବର ଉଦ୍ରେକ ହୋଇଥିଲା । ଏହି ଲୋକମାନଙ୍କର ମୁଣ୍ଡ ଅଣ୍ଡାକୃତି ଥିଲା ଓ ମୁଣ୍ଡ ଉପରେ ଗୋଟିଏ ମାତ୍ର ଆଖି ଥିଲା । ଏମାନେ ୨୪ ଫୁଟରୁ ୨୭ ଫୁଟ ପର୍ଯ୍ୟନ୍ତ ଉଚ୍ଚ ଥିଲେ । ଏମାନଙ୍କ ରଙ୍ଗ ନୀଳମିଶ୍ରିତ କଳା ଥିଲା । ପଞ୍ଚମ ଉପଜାତି ସୃଷ୍ଟି ହେଲା ବେଳକୁ ଏହି ଆଖି ଭିତରକୁ ପଶିବାକୁ ଆରମ୍ଭ କଲା ଓ ଏହାର ଉଭୟ ପାର୍ଶ୍ୱରେ ଆଉ ଦୁଇଟି ଆଖି ବାହାରିଲା । ଯେଉଁ ଆଖିଟି ଭିତରକୁ ପଶିଯିବାକୁ ଆରମ୍ଭ କଲା ତାହା କାଳକ୍ରମେ ମୁଣ୍ଡର ପଛଆଡ଼େ

ସଙ୍କୁଚିତ ସ୍ନାୟୁଗ୍ରନ୍ଥି (Atrophied gland) କହନ୍ତି। ଯୋଗସାଧନା ଦ୍ୱାରା ଏହି ଗ୍ରନ୍ଥିର ସ୍ଫୁରଣ କରିପାରିଲେ ଲୋକର ଦିବ୍ୟ ଦୃଷ୍ଟି (Clairvoyant sight) ଲାଭହୁଏ। ଷଷ୍ଠ ଓ ସପ୍ତମ ଉପଜାତିର ଲୋକମାନଙ୍କ ରୂପରେ ଅଧିକ ଉନ୍ନତି ଦେଖାଯାଇଥିଲା ଓ ସ୍ତ୍ରୀ ପୁରୁଷ ସମ୍ପୂର୍ଣ୍ଣ ପୃଥକ୍ ହୋଇଥିଲେ। ଏହା ପୂର୍ବରୁ ସ୍ତ୍ରୀ ପୁରୁଷ ଚିହ୍ନ ସମ୍ପୂର୍ଣ୍ଣ ପୃଥକ୍ ନଥିଲା। ଲେମୁରିଆନ୍‌ମାନଙ୍କର ବଂଶଧରମାନେ ବର୍ତ୍ତମାନ ଅଷ୍ଟ୍ରେଲିଆ, ଆଣ୍ଡାମାନ୍ ଦ୍ୱୀପ, ଭାରତର ପାର୍ବତ୍ୟ ଅଞ୍ଚଳ ଓ ଆଫ୍ରିକାର ଜଙ୍ଗଲରେ ଦେଖାଯାନ୍ତି।

ତୃତୀୟ ଉପଜାତି ଓ ଲେମୁରିଆ ମହାଦେଶ ଧ୍ୱଂସ ହେବା ବେଳକୁ ଚତୁର୍ଥ ମୂଳଜାତି ସୃଷ୍ଟି ହୋଇ ସାରିଥିଲା। ଭଗବାନ୍ ଚାକ୍ଷୁସ (Lord Chakshusha) ଏହି ମୂଳଜାତିର 'ମନୁ'। ଚୀନ ଓ ଜାପାନୀମାନେ ଚତୁର୍ଥ ମୂଳଜାତିର ଲୋକ ଓ ଭଗବାନ ଚାକ୍ଷୁସ ବର୍ତ୍ତମାନ ସୁଦ୍ଧା ସେମାନଙ୍କର ତତ୍ତ୍ୱ ନେଉଛନ୍ତି। ଚତୁର୍ଥ ମୂଳଜାତିକୁ ଆଟ୍‌ଲାଣ୍ଟିଆନ୍ (Atlantian) ବୋଲି କହନ୍ତି ଓ ଯେଉଁ ମହାଦେଶରେ (ପୁରାଣ ଅନୁସାରେ ଏହା କୁଶଦ୍ୱୀପ) ସେମାନେ ବାସ କରୁଥିଲେ ତାକୁ ଆଟ୍‌ଲାଣ୍ଟିସ୍ (Atlantis) କହନ୍ତି। ବର୍ତ୍ତମାନ ଯେଉଁଠାରେ ଆଟ୍‌ଲାଣ୍ଟିକ୍ ମହାସାଗର ବ୍ୟାପୀ ରହିଛି ସେହିଠାରେ ଏହି ମହାଦେଶ ବିଦ୍ୟମାନ ଥିଲା ଓ ବର୍ତ୍ତମାନର ଆଫ୍ରିକା ଓ ଆମେରିକା ମହାଦେଶ ମଧ୍ୟରେ ଜଳଭାଗ ଆଦୌ ନଥିଲା। ଏହାର ବହୁ ଭୌଗୋଳିକ ପ୍ରମାଣ ବର୍ତ୍ତମାନ ମିଳିଲାଣି।

ଏହି ମୂଳଜାତିର ନିମ୍ନଲିଖିତ ୭ଟି ଉପଜାତି ଥିଲା।

(୧) ରାମୋଆହାଲ (The Ramoahal)
(୨) ଟ୍ଲଭାଟ୍‌ଲି (The Tlavatli)
(୩) ଟୋଲ୍‌ଟିକ୍ (The Toltic)

(୪) ଟ୍ୟୁରାନିଆନ୍ (The Turanian)
(୫) ସେମିଟିକ୍ (The Semitic)
(୬) ଆକ୍‌କାଡିଆନ୍ (The Akkadian)
(୭) ମଙ୍ଗୋଲିଆନ୍ (The Mongolian)

ଚତୁର୍ଥ ମୂଳଜାତି ଏକ ଅତ୍ୟନ୍ତ ସଭ୍ୟ ଓ ଉନ୍ନତ ଜାତି ଥିଲା। ଏହି ମୂଳଜାତିର ଲୋକମାନେ ବହୁ ବିଶିଷ୍ଟ ନଗରସବୁ ତୋଳିଥିଲେ। ତନ୍ମଧ୍ୟରେ ସ୍ୱର୍ଣ୍ଣତୋରଣ ନଗରୀ (The city of the golden gate) ସବୁଠାରୁ ପ୍ରସିଦ୍ଧ ଥିଲା। ଏହା ସେ ମହାଦେଶର ରାଜଧାନୀ ଥିଲା। ବର୍ତ୍ତମାନ ଆଟଲାଣ୍ଟିକ ମହାସାଗର ଗର୍ଭରେ ବଡ଼ ବଡ଼ ପର୍ବତ ଓ ଉପତ୍ୟକାସବୁ ଥିବାର ପ୍ରମାଣ ମିଳୁଛି। କାନାରୀ ଦ୍ୱୀପ (Canary Island) ପରି ଅନେକ ଦ୍ୱୀପ ଯାହା ବର୍ତ୍ତମାନ ଦେଖାଯାଏ ସେ ସବୁ ବଡ଼ ବଡ଼ ପର୍ବତ ମାଳାର ଶିଖରଦେଶ ମାତ୍ର। ଏହି ମହାଦେଶଟି ଦୁଇଟି ବଡ଼ ପ୍ରାକୃତିକ ବିପର୍ଯ୍ୟୟରେ ଧ୍ୱଂସ ହୋଇଯାଇଥିଲା। ପ୍ରଥମ ବିପର୍ଯ୍ୟୟଟି ଖ୍ରୀ:ପୂ: ୨,୦୦,୦୦୦ ସାଲରେ ଘଟିଥିଲା। ଏ ବିପର୍ଯ୍ୟୟରେ ରତ ଓ ଦୈତ୍ୟ (Ruta and Daitya) ନାମକ ଦୁଇଟି ଦ୍ୱୀପମାତ୍ର ରକ୍ଷା ପାଇଥିଲା। ଖ୍ରୀ:ପୂ: ୭୫,୦୨୫ ସାଲରେ ଦ୍ୱିତୀୟ ପ୍ରାକୃତିକ ବିପର୍ଯ୍ୟୟ ଘଟିଥିଲା ଓ ଏଥିରେ ରତ ଦ୍ୱୀପର ଗୋଟିଏ ଅଂଶ ମାତ୍ର ଅବଶେଷ ରହିଥିଲା। ଏହା ପୋସିଡୋନିସ୍ (Poscidonis) ନାମରେ ଅଭିହିତ ଥିଲା। ଏହି ଶେଷ ଦ୍ୱୀପଟି ଖ୍ରୀ:ପୂ: ୯୫୬୪ ସାଲରେ ଜଳମଗ୍ନ ହୋଇଥିଲା ଓ ଆଟ୍‌ଲାଣ୍ଟିସ୍ ମହାଦେଶର ସମ୍ପୂର୍ଣ୍ଣ ବିଲୋପ ଘଟିଥିଲା।

ପଞ୍ଚମ ମୂଳଜାତିକୁ ଆସିବା ପୂର୍ବରୁ ଚତୁର୍ଥ ମୂଳଜାତିର ସଭ୍ୟତା ବିଷୟରେ କିଛି କହିବା ପ୍ରୟୋଜନ; କାରଣ ଏହା

ଅନେକ ବିଷୟରେ ଆମ୍ଭମାନଙ୍କଠାରୁ ଅଧିକ ସଭ୍ୟ ଥିଲା। ଆଟ୍‌ଲାଣ୍ଟିଆନ୍‌ମାନେ ସାଧାରଣତଃ ଅତୀନ୍ଦ୍ରିୟ ଶକ୍ତିସମ୍ପନ୍ନ (Clairvoyant) ଲୋକ ଥିଲେ। ଏହି ଗୁପ୍ତଜ୍ଞାନ ଲାଗି ସେମାନେ ସମୁଦ୍ରରେ ଓ ଆକାଶରେ ଯାନସବୁ ଚଳାଇ ପାରୁଥିଲେ। ସେତେବେଳେ ବୋମା ଓ ବ୍ୟୋମଯାନ ସବୁ ଥିଲା ଓ ଦରକାର ବେଳେ ବୋମା ବ୍ୟବହାର କରାଯାଉଥିଲା। ଗୁପ୍ତଜ୍ଞାନ ବଳରେ ସେମାନେ ମାଧ୍ୟାକର୍ଷଣ ଶକ୍ତିକୁ ଅକାମି କରିଦେଇ ପାରୁଥିଲେ ଓ ବିରାଟ ଶିଳାଖଣ୍ଡମାନ ଅକ୍ଲେଶରେ ଉପରକୁ ଉଠାଇ ପାରୁଥିଲେ।

ପ୍ରାଥମିକ ଶିକ୍ଷା ସମସ୍ତଙ୍କ ପକ୍ଷରେ ବାଧ୍ୟତାମୂଳକ ଥିଲା ଓ ଲୋକମାନଙ୍କର ଆର୍ଥିକ ଅବସ୍ଥା ଖୁବ୍ ଭଲ ଥିଲା। ବର୍ତ୍ତମାନ ଅପେକ୍ଷା ସେତେବେଳେ ସାଧାରଣ ଜୀବନ ଅଧିକ ସୁଖସ୍ୱାଚ୍ଛନ୍ଦ୍ୟମୟ ଥିଲା। ଦାରିଦ୍ର୍ୟ ଲେଶମାତ୍ର ନଥିଲା ଓ ସମସ୍ତଙ୍କ ପାଇଁ ପ୍ରଚୁର ଖାଦ୍ୟ ଥିଲା। ଏପରିକି କ୍ରୀତଦାସମାନେ ମଧ୍ୟ ଯଥେଷ୍ଟ ଖାଇବାକୁ ପାଉଥିଲେ। ମାଛ, ମାଂସ ପ୍ରଭୃତି ସାଧାରଣ ଖାଦ୍ୟ ଥିଲା।

ଲୋକମାନଙ୍କର ନୈତିକ ଜୀବନ ନିମ୍ନସ୍ତରର ଥିଲା ଓ ଏଥିଲାଗି ସେମାନଙ୍କର ଅତୀନ୍ଦ୍ରିୟ ଶକ୍ତି (Psychic power) ଖରାପ କାର୍ଯ୍ୟରେ ବ୍ୟବହୃତ ହେଉଥିଲା। ଯାଦୁବିଦ୍ୟା (Black magic) ବ୍ୟାପକ ପ୍ରସାର ଲାଭ କରିଥିଲା ଓ ଶେଷରେ ଏହି ଯାଦୁବିଦ୍ୟା ହେତୁ ଏହି ଜାତି ଧ୍ୱଂସପ୍ରାପ୍ତ ହୋଇଥିଲା।

ଉପରେ ଯେଉଁ ସଭ୍ୟତା କଥା କୁହାଗଲା ଏହା ଆଟଲାଣ୍ଟିଆନମାନଙ୍କର ପ୍ରଥମାବସ୍ଥାର ସଭ୍ୟତା। ଶେଷ ଅବସ୍ଥାରେ, ବିଶେଷତଃ ଟୋଲ୍‌ଟିକ୍ ଉପଜାତିର ସଭ୍ୟତା ଅତ୍ୟନ୍ତ ଉଚ୍ଚକୋଟୀର ଥିଲା। ଏହି ଉପଜାତି ପ୍ରାୟ ଖ୍ରୀ:ପୂ: ୧୨,୦୦୦ ସାଲ ସମୟରେ ବାସ କରୁଥିଲେ। ସେତେବେଳେ ଏହି

ମହାଦେଶର କେବଳ ପୋସିଡୋନିସ ଦ୍ୱୀପ ବାକି ରହିଥିଲା ଓ ଟୋଲ୍‌ଟିକ୍ ଉପଜାତିର ଲୋକ ଏହି ଦ୍ୱୀପରେ ବାସ କରୁଥିଲେ।

ଏହି ଉପଜାତିର ଶାସନ ପ୍ରଣାଳୀ ଅତି ଉଚ୍ଚ ଧରଣର ଥିଲା। ଯଦିଓ ରାଜାଙ୍କର ଅଖଣ୍ଡ କ୍ଷମତା ଥିଲା, ତଥାପି ତାଙ୍କରଅତି ଗୁରୁଦାୟିତ୍ୱ ମଧ୍ୟ ଥିଲା। ସମସ୍ତ ରାଜ୍ୟ କେତେଗୁଡ଼ିଏ ପ୍ରଦେଶରେ ବିଭକ୍ତ ହୋଇଥିଲା ଓ ପ୍ରତ୍ୟେକ ପ୍ରଦେଶରେ ଜଣେ ଶାସକ (Governor)ଥିଲେ। ସର୍ବନିମ୍ନ କର୍ମଚାରୀକୁ ସେଣ୍ଟୁରିଆନ୍ (Centurion) କୁହାଯାଉଥିଲା ଓ ପ୍ରତ୍ୟେକ ସେଣ୍ଟୁରିଆନ୍‌ଙ୍କ ତତ୍ତ୍ୱାବଧାନରେ ଏକଶତ ପରିବାର ରହୁଥିଲେ। ଲୋକମାନଙ୍କର ନୈତିକ ମାନଦଣ୍ଡ ଖୁବ୍ ଉଚ୍ଚ ଧରଣର ଥିଲା ଓ ସେଥିଲାଗି ଦେଶରେ ଜେଲ୍‌ଖାନା ନଥିଲା। ସବୁ ରକମର ଅପରାଧ ପାଇଁ ବନବାସ (Exile) ଏକମାତ୍ର ଦଣ୍ଡ ଥିଲା ଓ ବନବାସ ବେଳେ ଜଣେ ସ୍ୱଭାବ ପରିବର୍ତ୍ତନ କଲେ ଦେଶକୁ ଫେରି ଆସି ପାରୁଥିଲା। ପ୍ରତ୍ୟେକ ଲୋକ ତାହାର ପରିବାରର ସଂଖ୍ୟା ଅନୁସାରେ ଜମି ପାଉଥିଲା। ପ୍ରତ୍ୟେକ ଲୋକର ଜମି ଦୁଇ ଭାଗରେ ବିଭକ୍ତ ଥିଲା - ଗୋଟିଏ ଭାଗ ତାହାର ନିଜ ପରିବାରର ଭରଣପୋଷଣ ପାଇଁ ଓ ଅନ୍ୟଟି ସରକାରଙ୍କର ପାଉଣା ଦେବାଲାଗି ଉଦ୍ଦିଷ୍ଟ ଥିଲା। ବୈଜ୍ଞାନିକ ପ୍ରଣାଳୀରେ ଚାଷ କରାଯାଉଥିଲା। ଜମିର ମାଟି ପରୀକ୍ଷା କରାଯାଇ କି ଧରଣର ଫସଲ ସେଠାରେ ହେବା ଉପଯୁକ୍ତ ତାହା ଦେଖାଯାଉଥିଲା ଓ ସେହିସବୁ ଫସଲ କରାଯାଉଥିଲା। ଯନ୍ତ୍ର ସାହାଯ୍ୟରେ ଚାଷ କରାଯାଉଥିଲା। ଏପରି ଗୋଟିଏ ମଞ୍ଜି ପୋତିବା ଯନ୍ତ୍ର ଥିଲା ଯାହାକୁ ଜମି ଉପରେ ଚଳାଇ ନେଲେ ଆପେ ଆପେ ସମାନ ଦୂରତାରେ ଗାତ ହୋଇ ମଞ୍ଜି ପୋତି ହୋଇଯାଉଥିଲା ଓ ପାଣି ଦିଆ ହୋଇ ପୁଣି ଗାତଟି ପୂର୍ଣ୍ଣ ହୋଇ ଯାଉଥିଲା।

ଦେଶର ସମସ୍ତଙ୍କୁ ଅବୈତନିକ ଶିକ୍ଷା ଦିଆଯାଉଥିଲା। କେବଳ ପ୍ରାଥମିକ ଶିକ୍ଷା ନୁହେଁ, ବୈଷୟିକ ଶିକ୍ଷା ମଧ୍ୟ ଅବୈତନିକ ଥିଲା। ଦେଶର ଯେକୌଣସି ଲୋକ ଅସୁସ୍ଥ ହେଲେ ସରକାର ତାହାର ଚିକିତ୍ସାର ଭାର ଗ୍ରହଣ କରୁଥିଲେ। ଯଦି ସେହି ଲୋକ ପରିବାରର ଉପାର୍ଜନକାରୀ ହୋଇଥାଏ, ତେବେ ସରକାର ତାହାର ପରିବାରର ଭରଣପୋଷଣର ଭାର ମଧ୍ୟ ନେଉଥିଲେ। ସରକାରୀ କର୍ମଚାରୀମାନଙ୍କର ଅବସର ଗ୍ରହଣ କରିବାର କୌଣସି ବ୍ୟବସ୍ଥା ନଥିଲା। ସେମାନେ ମୃତ୍ୟୁ ପର୍ଯ୍ୟନ୍ତ କାର୍ଯ୍ୟ କରୁଥିଲେ। ପ୍ରତ୍ୟେକ ନାଗରିକ ୪୫ ବର୍ଷ ପରେ ଅବସର ଗହଣ କରୁଥିଲେ, ଅର୍ଥାତ୍, ୪୫ ବର୍ଷ ପରେ ସରକାର ତାହାର ଓ ତାହାର ପରିବାରର ଭରଣପୋଷଣ ଭାର ଗ୍ରହଣ କରୁଥିଲେ। ବର୍ଷ ମଧ୍ୟରେ ଗୋଟିଏ ନିର୍ଦ୍ଦିଷ୍ଟ ଦିନ ଥିଲା ଯେଉଁଦିନ କି ସମସ୍ତେ ବିବାହ କରୁଥିଲେ। ବାଲ୍ୟ ବିବାହ ନିଷିଦ୍ଧ ଥିଲା ଓ ସ୍ତ୍ରୀ ପୁରୁଷମାନେ ନିଜେ ନିଜେ ସେମାନଙ୍କର ସ୍ୱାମୀ ସ୍ତ୍ରୀ ବାଛୁଥିଲେ। ଲୋକମାନେ ସୂର୍ଯ୍ୟ ଦେବତାଙ୍କୁ ପୂଜା କରୁଥିଲେ ଓ ମଲାପରେ ଲୋକ ସୂର୍ଯ୍ୟଙ୍କ ନିକଟକୁ ଯାଏ ବୋଲି ବିଶ୍ୱାସ କରୁଥିଲେ।

ପଞ୍ଚମ ମୂଳଜାତିକୁ ଆର୍ଯ୍ୟଜାତି (Aryan race) କୁହାଯାଏ। ଚତୁର୍ଥ ମୂଳଜାତିର ପଞ୍ଚମ ଉପଜାତିଙ୍କ (Semitic) ମଧ୍ୟରୁ ପଞ୍ଚମ ମୂଳଜାତିର ଲୋକ ବଛା ହୋଇଥିଲେ। ଏହି ବଛାବଛି କାମ ପ୍ରାୟ ଖ୍ରୀ:ପୂ: ୧,୦୦,୦୦୦ ବର୍ଷରୁ ଆରମ୍ଭ ହୋଇଥିଲା, ଯଦିଓ ଜାତିର ପ୍ରକୃତ ସୃଷ୍ଟି ଖ୍ରୀ:ପୂ: ୬୦,୦୦୦ ବର୍ଷରେ ହୋଇଥିଲା। ପ୍ରଥମେ ମନୁ ୯୦୦୦ ଲୋକ ଆଟ୍‌ଲାଣ୍ଟିସ୍ ମହାଦେଶ ଅନ୍ତର୍ଗତ ରତ ଦ୍ୱୀପରୁ ସାହାରା ସମୁଦ୍ର (ସେତେବେଳେ ସାହାରା ସମୁଦ୍ର ଥିଲା) ମଧ୍ୟ ଦେଇ ଆରବକୁ ଆଣିଥିଲେ। ସେଠାରେ ସେମାନେ

ପ୍ରାୟ ୨୦୦୦ ବର୍ଷ ରହିବା ପରେ ଗୋଟିଏ ବିରାଟ ଜାତିରେ ପରିଣତ ହୋଇଥିଲେ। ତା'ପରେ ମନୁ ଆଉ ୭୦୦ ନିଜ ଲୋକ ନେଇ ତୁର୍କି, ପାରସ୍ୟ, ପ୍ରଭୃତି ରାଜ୍ୟ ଦେଇ ଗୋବି ସମୁଦ୍ର (ସେତେବେଳେ ଗୋବି ମଧ୍ୟ ସମୁଦ୍ର ଥିଲା) ଭିତରେ ଥିବା ଶ୍ୱେତ ଦ୍ୱୀପକୁ ଯାଇଥିଲେ। ନାନା ବିପର୍ଯ୍ୟୟ ହେତୁ ସେତେବେଳକୁ ସେମାନଙ୍କର ସଂଖ୍ୟା ୩୦୦କୁ କମିଯାଇଥିଲା। ଖ୍ରୀ:ପୂ: ୯୫୬୪ ସାଲରେ ଯେଉଁ ଭୀଷଣ ପ୍ରାକୃତିକ ବିପର୍ଯ୍ୟୟରେ ପୋସିଡୋନିସ ଦ୍ୱୀପ ସାଗର ଗର୍ଭରେ ଲୀନ ହୋଇଥିଲା ସେହିଥିରେ ସାହାରା ସମୁଦ୍ର ଓ ଗୋବି ସମୁଦ୍ର ସ୍ଥଳଭୂମିରେ ପରିଣତ ହୋଇଥିଲା ଓ ବର୍ତ୍ତମାନ ଏହା ସାହାରା ମରୁଭୂମି ଓ ଗୋବି ମରୁଭୂମି ନାମରେ ବିଦିତ। ଉପର୍ଯ୍ୟୁକ୍ତ ଶ୍ୱେତ ଦ୍ୱୀପରେ ପଞ୍ଚମ ମୂଳଜାତି ପ୍ରଥମେ ବାସ କରିଥିଲେ ଓ ପରେ ସେଠାକୁ ଆସି ପ୍ରଧାନ ସ୍ଥଳଭାଗରେ ବାସ କଲେ। ସେଠାରେ ସେମାନେ ଗୋଟିଏ ପ୍ରସିଦ୍ଧ ନଗରୀ ତୋଳିଥିଲେ ଓ ଶ୍ୱେତଦ୍ୱୀପକୁ ସଂଯୁକ୍ତ କରି ଗୋଟିଏ ସୁନ୍ଦର ସେତୁ ନିର୍ମାଣ କରିଥିଲେ। ଏହି ନଗରୀକୁ ସେଥିଲାଗି ସେତୁ ନଗରୀ (City of the bridge)କୁହାଯାଉଥିଲା।

ପଞ୍ଚମ ମୂଳଜାତିର ଏ ପର୍ଯ୍ୟନ୍ତ ୫ଟି ଉପଜାତି ସୃଷ୍ଟି ହୋଇଛନ୍ତି। ହିନ୍ଦୁମାନେ ଏହାର ପ୍ରଥମ ଉପଜାତି। ପ୍ରାୟ ଖ୍ରୀ:ପୂ: ୧୮,୮୦୦ ସାଲରେ ସେମାନେ ଭାରତ ବର୍ଷକୁ ଆସିଥିଲେ। ସେତେବଳେ ଲେମୁରିଆନ୍ ଓ ଆଟ୍‌ଲାଣ୍ଟିସ୍ ମୂଳଜାତିର ଲୋକମାନେ ଏଠାରେ ବାସ କରୁଥିଲେ। ହିନ୍ଦୁମାନେ ଭାରତବର୍ଷ ଦଖଲ କଲାପରେ ଖ୍ରୀ:ପୂ: ୯୭୦୦୦ ସାଲ ଭିତରେ ମଧ୍ୟ ଏସିଆ ଲୋକଶୂନ୍ୟ ହୋଇଯାଇଥିଲା ଓ ଖ୍ରୀ:ପୂ: ୯୫୬୪ ସାଲର ପ୍ରାକୃତିକ ବିପର୍ଯ୍ୟୟରେ ସେତୁନଗରୀ (City of the bridge) ଧ୍ୱଂସପ୍ରାପ୍ତ ହୋଇଥିଲା।

ଦ୍ୱିତୀୟ ଉପଜାତି, ଆରବୀୟମାନେ (The Arabians) ପ୍ରାୟ ଖ୍ରୀ:ପୂ: ୪୦,୦୦୦ ସାଲରେ ଆରବ ସାମ୍ରାଜ୍ୟ ସ୍ଥାପନ କରିଥିଲେ। ସେମାନଙ୍କର ସାମ୍ରାଜ୍ୟ ସମସ୍ତ ଆଫ୍ରିକା (ମିଶର ଛଡ଼ା), ମେସୋପୋଟାମିଆ ଓ ପ୍ରାୟ ସମସ୍ତ ପାରସ୍ୟ ରାଜ୍ୟ ବ୍ୟାପି ରହିଥିଲା।

ତୃତୀୟ ଉପଜାତି, ଇରାନୀମାନେ (The Iranians) ଖ୍ରୀ:ପୂ: ୩୦,୦୦୦ ବର୍ଷ ପୂର୍ବେ ଗୋବି ଛାଡ଼ି ବିରାଟ ପାରସ୍ୟ ସାମ୍ରାଜ୍ୟ ସ୍ଥାପନ କରିଥିଲେ। କାଳକ୍ରମେ ଏହି ସାମ୍ରାଜ୍ୟ ଭୂମଧ୍ୟ ସାଗରଠାରୁ ପାମୀର୍ ପର୍ଯ୍ୟନ୍ତ ଓ ପାରସ୍ୟ ଉପସାଗରଠାରୁ କାସ୍ପିଆନ୍ ସାଗର ନିକଟବର୍ତ୍ତୀ ଆରାଲ୍ ସାଗର ପର୍ଯ୍ୟନ୍ତ ସମସ୍ତ ପଶ୍ଚିମ ଏସିଆରେ ପ୍ରଭାବ ବିସ୍ତାର କରିଥିଲା। ଏହି ସାମ୍ରାଜ୍ୟ ପ୍ରାୟ ଖ୍ରୀ:ପୂ: ୨୨୦୦ ବର୍ଷ ପର୍ଯ୍ୟନ୍ତ ରହିଥିଲା।

ଚତୁର୍ଥ ଉପଜାତି, କେଲଟିକ୍‌ମାନେ (The Keltics) ପ୍ରାୟ ଖ୍ରୀ:ପୂ: ୨୦,୦୦୦ ବର୍ଷ ପୂର୍ବେ କକେସସ୍ ପର୍ବତଶ୍ରେଣୀ ପାଖରେ ବସତି ସ୍ଥାପନ କରିଥିଲେ। ସେମାନେ ଜର୍ଜିଆ (Georgia) ମିଙ୍ଗ୍ରେଲିଆ (Mingrelia), ଆର୍ମେନିଆ (Armenia), ଖୁର୍ଦ୍ଦିଷ୍ଟାନ୍ ଓ ଫର୍ଜିଆ (Phrygia) ରାଜ୍ୟସବୁ ଜୟ କରିଥିଲେ। ପ୍ରାୟ ଖ୍ରୀ:ପୂ: ୧୦,୦୦୦ ବର୍ଷ ବେଳକୁ ସେମାନେ ଆହୁରି ପଶ୍ଚିମ ଦିଗକୁ ଗତି କରିଥିଲେ ଓ ଗ୍ରୀକ୍ (Greek) ଆଲ୍‌ବାନିଆନ୍ (Albanian), ଇଟାଲିୟ (Italian) ଓ କେଲ୍‌ଟିକ୍ (Keltic) ଏହିପରି ବହୁ ଶାଖାଜାତିରେ ବିଭକ୍ତ ହୋଇଥିଲେ।

ପଞ୍ଚମ ଉପଜାତି, ଟିଉଟୋନିକ୍‌ମାନେ(the Teutonics) ପ୍ରାୟ ଖ୍ରୀ:ପୂ: ୨୦୦୦ ବର୍ଷ ପୂର୍ବେ ଗୋବି ସମୁଦ୍ରର ଉତ୍ତର ଦିଗକୁ ଯାଇ କାସ୍ପିଆନ୍ ସାଗର ନିକଟବର୍ତ୍ତୀ ଦଘିସ୍ଥାନରେ

(Daghestan) ବସତି ସ୍ଥାପନ କରିଥିଲେ। ସେଠାରେ ସେମାନେ ହଜାର ବର୍ଷ ବାସ କଲାପରେ କ୍ରାକୋ (Cracow) ନାମକ ସ୍ଥାନକୁ ଯାଇଥିଲେ। ଏହି ଦ୍ୱିତୀୟ ବାସସ୍ଥାନରୁ ସେମାନେ ଚାରିଆଡ଼କୁ ବ୍ୟାପିଯାଇଥିଲେ ଓ ସ୍ଲାଭୋନିକ (Russian, Servian egc.) ଜର୍ମାନିକ୍ (Tentonic, Goths etc.) ଶାଖା ଜାତିସବୁ ସ୍ଥାପନ କରିଥିଲେ। ପଞ୍ଚମ ଉପଜାତି ଅଷ୍ଟ୍ରେଲିଆ, ଉତ୍ତର ଆମେରିକା ଓ ଦକ୍ଷିଣ ଆଫ୍ରିକାରେ ମଧ୍ୟ ବସତି ସ୍ଥାପନ କରିଥିଲେ ଓ ଭାରତ ଉପରେ ପ୍ରାଧାନ୍ୟ ବିସ୍ତାର କରିଥିଲେ।

ପଞ୍ଚମ ମୂଳଜାତିର ଷଷ୍ଠ ଉପଜାତି ଆଉ ପ୍ରାୟ ୭୦୦ ବର୍ଷ ପରେ ଉତ୍ତର ଆମେରିକାର ନିମ୍ନ କାଲିଫୋର୍‌ନିଆରେ (Lower California) ସୃଷ୍ଟି ହେବେ। ଏହି ଉପଜାତିରୁ ଷଷ୍ଠ ମୂଳଜାତିର ଲୋକ ବଛା ହେବେ। ଅତଏବ ମନୁ ଏହି ଉପଜାତିକୁ ଖୁବ୍ ସାବଧାନତାର ସହିତ ସୃଷ୍ଟି କରିବେ ଓ ଏହାର କ୍ରମବିକାଶ ପ୍ରତି ଦୃଷ୍ଟି ଦେବେ। ସେ ନିଜେ ଏହି ଉପଜାତିରେ ଜନ୍ମଗ୍ରହଣ କରିବେ ଓ ଏହି ଉପଜାତିର ଅନ୍ତର୍ଦୃଷ୍ଟି (Intuition) ବିଶେଷ ଭାବରେ ବିକାଶ ଲାଭ କରିବ। ଲୋକମାନେ ସ୍ୱାସ୍ଥ୍ୟବାନ୍ ହେବେ। କେହି ଉଚ୍ଚତାରେ ୬ ଫୁଟ୍‌ରୁ କମ୍ ହେବେ ନାହିଁ। ସମସ୍ତଙ୍କର ଶରୀର ଗଠନ ମଜବୁତ୍ ହେବ।

ଏହି ଉପଜାତି ସୂର୍ଯ୍ୟ ଉପାସକ ହେବେ ଓ ସମ୍ପୂର୍ଣ୍ଣ ନିରାମିଶାଷୀ ହେବେ। ଯୌନ ପ୍ରବୃତ୍ତି ଏମାନଙ୍କର ଖୁବ୍ କମ୍ ରହିବ ଓ ଏମାନେ କେବଳ ସନ୍ତାନ ଲାଭ କରିବା ନିମନ୍ତ ବିବାହ କରିବେ। ଭାଗବତର ଉକ୍ତି, "ନାରୀ ସଙ୍ଗମ ଋତୁମତେ, କେବଳ ପୁତ୍ର ଲାଭ ଅର୍ଥେ" ଏମାନେ ଅକ୍ଷରେ ଅକ୍ଷରେ ପାଳନ କରିବେ।

ଶ୍ରୀଗୁରୁ ମୌର୍ଯ୍ୟ (Master Mourya)ଓ ଶ୍ରୀଗୁରୁ କୁଥୁମି (Master Kuthumi) ଏହି ଦୁଇଜଣ ସିଦ୍ଧପୁରୁଷ ଯେଉଁମାନଙ୍କ

ଆଦେଶରେ ପୃଥିବୀରେ ବ୍ରହ୍ମବିଦ୍ୟା ସମିତି (Theosophical Society) ସ୍ଥାପିତ ହୋଇଛି ଓ ବର୍ତ୍ତମାନ ପରିଚାଳିତ ହେଉଛି, ସେମାନେ ଷଷ୍ଠ ମୂଳଜାତିରେ ଯଥାକ୍ରମେ ମନୁ ଓ ବୋଧିସତ୍ତ୍ୱ ହେବେ। ପଞ୍ଚମ ମୂଳ ଜାତିର ଷଷ୍ଠ ଉପଜାତି ଯେତେବେଳେ ସଭ୍ୟତାର ଚରମ ସୋପାନକୁ ଉଠିବ ସେତେବେଳେ ତତ୍‌କାଳୀନ ବ୍ରହ୍ମବିଦ୍ୟା ସମିତିର ସଭ୍ୟମାନଙ୍କ ମଧ୍ୟରୁ ଉପଯୁକ୍ତ ସିଦ୍ଧପୁରୁଷ ଦ୍ୱୟ ଷଷ୍ଠ ମୂଳଜାତି ଲାଗି ଲୋକ ବାଛିବେ।

ଏ ପର୍ଯ୍ୟନ୍ତ ଆମ୍ଭେମାନେ ପୃଥିବୀର ଆଭ୍ୟନ୍ତରୀଣ ଶାସନର କେବଳ ପ୍ରଥମ ବିଭାଗର କାର୍ଯ୍ୟ ଆଲୋଚନା କରୁଥିଲେ। ବର୍ତ୍ତମାନ ଆମ୍ଭେମାନେ ଏହାର ଦ୍ୱିତୀୟ ବିଭାଗର କାର୍ଯ୍ୟ ଆଲୋଚନା କରିବା। ଏହି ବିଭାଗଟି ଈଶ୍ୱରଙ୍କର ଜ୍ଞାନ ଶକ୍ତିର (wisdom aspect) ପ୍ରତୀକ। ହିନ୍ଦୁମାନଙ୍କର ଧର୍ମଶାସ୍ତ୍ରରେ ଏହି ବିଭାଗ ବିଷ୍ଣୁ ରୂପରେ ଖ୍ୟାତ। ସଂସାରରେ ସମୟୋପଯୋଗୀ ନୂତନ ନୂତନ ଧର୍ମ ପ୍ରଚାର କରିବା ଏହି ବିଭାଗର କାମ। "ବୁଦ୍ଧ" ଏହି କାର୍ଯ୍ୟର ଭାର ନେଇଥାନ୍ତି। "ମନୁ" ପରି "ବୁଦ୍ଧ" ମଧ୍ୟ କାହାରି ନାମ ନୁହେଁ, ଗୋଟିଏ ପଦର ନାମ। ଗୌତମ ବୁଦ୍ଧ ଶେଷ ବୁଦ୍ଧ ଥିଲେ। ତାଙ୍କ ପରେ ଆଉ କେହି ବୁଦ୍ଧ ପଦ ଲାଭ କରି ନାହାନ୍ତି। ଯେଉଁ ମହାପୁରୁଷ ଗୌତମ ବୁଦ୍ଧ ହୋଇ ବୌଦ୍ଧଧର୍ମ ପ୍ରଚାର କରିଥିଲେ ତାହା ପୂର୍ବରୁ ସେ ହିନ୍ଦୁମାନଙ୍କ ମଧ୍ୟରେ ବ୍ୟାସ, ମିଶରୀୟମାନଙ୍କ ମଧ୍ୟରେ ଟଥ୍ (Thoth) ଓ ଇରାନୀମାନଙ୍କ ମଧ୍ୟରେ ଯୋରାଥୁସ୍ତ୍ର (zorathustra) ହୋଇ ଜନ୍ମଗ୍ରହଣ କରି ଭିନ୍ନ ଭିନ୍ନ ଧର୍ମ ପ୍ରଚାର କରିଥିଲେ।

ବୁଦ୍ଧଙ୍କ ତଳକୁ "ବୋଧିସତ୍ତ୍ୱ" ଥାଆନ୍ତି। ଆଭ୍ୟନ୍ତରୀଣ ଶାସନ କଳରେ ତାଙ୍କର ସ୍ଥାନ "ମନୁ"ଙ୍କ ସଙ୍ଗେ ସମାନ। ପ୍ରାୟ

ପ୍ରତ୍ୟେକ ନୂଆ ଉପଜାତି ସୃଷ୍ଟି ହେଲାବେଳେ ସେ ଜନ୍ମଗ୍ରହଣ କରିଥାନ୍ତି ଓ ସେହି ଜାତିର ଉପଯୋଗୀ ଧର୍ମ ପ୍ରଚାର କରିଥାନ୍ତି। ଯଦିଓ ସବୁ ଧର୍ମର ସାରସତ୍ତ୍ୱ ସମାନ, ଦେଶ ଜାତି ଓ କାଳ ଭେଦରେ ସେହି ଏକ ସତ୍ୟକୁ ଭିନ୍ନ ଭିନ୍ନ ରୂପରେ ପ୍ରଚାର କରାଯାଇଥାଏ। ଗୀତାର ନିମ୍ନଲିଖିତ ଅମରବାଣୀ ଅକ୍ଷରେ ଅକ୍ଷରେ ସତ୍ୟ।

"ଯଦା ଯଦା ହି ଧର୍ମସ୍ୟ ଗ୍ଲାନିର୍ଭବତି ଭାରତ,
ଅଭ୍ୟୁତ୍‌ଥାନମଧର୍ମସ୍ୟ ତଦାତ୍ମାନଂ ସୃଜାମ୍ୟହଂ
ପରିତ୍ରାଣାୟ ସାଧୁନାଂ ବିନାଶାୟ ଚ ଦୁଷ୍କୃତାମ୍,
ଧର୍ମସଂସ୍ଥାପନାର୍ଥାୟ ସମ୍ଭବାମି ଯୁଗେ ଯୁଗେ।"

ପ୍ରଭୁ ମୈତ୍ରେୟ (Lord Maitreya) ବର୍ତ୍ତମାନ ଆତ୍ମମାନଙ୍କର "ବୋଧିସତ୍ତ୍ୱ" ଅଛନ୍ତି। ସେ ବହୁ ବର୍ଷ ତଳେ "ବୋଧିସତ୍ତ୍ୱ" ହୋଇ ଗୌତମ ବୁଦ୍ଧଙ୍କଠାରୁ କାର୍ଯ୍ୟଭାର ଗ୍ରହଣ କରିଥିଲେ। ସେହିଁ ପୁଣି ଷଷ୍ଠ ଉପଜାତି ସୃଷ୍ଟି ହେଲାପରେ ସଂସାରରେ ଜନ୍ମଗ୍ରହଣ କରି ନୂତନ ଧର୍ମ ପ୍ରଚାର କରିବେ ଓ ସେଥିଲାଗି ବର୍ତ୍ତମାନଠାରୁ ସେ କ୍ଷେତ୍ର ପ୍ରସ୍ତୁତ କରୁଛନ୍ତି।

ଆଭ୍ୟନ୍ତରୀଣ ଶାସନରେ ତୃତୀୟ ବିଭାଗ ସଂସାରର ଅନ୍ୟ ସମସ୍ତ କ୍ରିୟର ସଞ୍ଚାଳକ। ଲୋକମାନଙ୍କର ମନରେ ଆଧ୍ୟାତ୍ମିକ ଚେତନା ଜାଗରିତ କରିବା, ସେମାନଙ୍କର କ୍ରିୟାକଳାପ ଉପଯୁକ୍ତ ମାର୍ଗରେ ଚାଳିତ କରିବା ଇତ୍ୟାଦି ଏହି ବିଭାଗର କାର୍ଯ୍ୟ। ଏହି ବିଭାଗ ଈଶ୍ୱରଙ୍କର ପ୍ରେମଶକ୍ତିର (Love or Activity aspect) ପ୍ରତୀକ। ହିନ୍ଦୁ ଧର୍ମଶାସ୍ତ୍ର ଅନୁସାରେ ଏହି ବିଭାଗ "ବ୍ରହ୍ମା" ନାମରେ ପରିଚିତ। ଜଣେ 'ମହାଚୋହାନ' ଏହି ବିଭାଗର ମୁଖ୍ୟ ଓ ଏହାଙ୍କ ସ୍ଥାନ 'ମନୁ' ଓ 'ବୋଧିସତ୍ତ୍ୱ'ଙ୍କ ସଙ୍ଗେ ସମାନ। ଏହାଙ୍କ ତଳେ 'ଚୋହାନ'ମାନେ ଅଛନ୍ତି ଓ ବ୍ରହ୍ମବିଦ୍ୟାର ଗୁରୁମାନେ (Masters)

ମଧ୍ୟ ଏହାଙ୍କ ଅଧୀନରେ କାମ କରନ୍ତି। ଆଗରୁ କୁହାଯାଇଛି ଯେ ଏହି ଗୁରୁମାନଙ୍କ ମଧ୍ୟରୁ ଦୁଇଜଣ (Master Mourya ଓ Master Kuthumi) ତାଙ୍କର କେତେଜଣ ଶିଷ୍ୟଙ୍କ ଦ୍ୱାରା ପୃଥିବୀରେ ବ୍ରହ୍ମବିଦ୍ୟା ସମିତି ସ୍ଥାପିତ କରାଇଥିଲେ ଓ ବର୍ତ୍ତମାନ ସୁଦ୍ଧା ପୃଥିବୀରେ ଏହାର କାର୍ଯ୍ୟକଳାପ ପରିଚାଳିତ କରାଉଛନ୍ତି। ବ୍ରହ୍ମବିଦ୍ୟା ସମିତିମାନଙ୍କ ଜରିଆରେ ସଂସାରରେ ଆଧ୍ୟାତ୍ମିକ ଭାବର ପ୍ରସାର କରିବା ପାଇଁ ଓ ଲୋକମାନଙ୍କର ଆଧ୍ୟାତ୍ମିକ ଜୀବନର ଉନ୍ନତି କରିବା ପାଇଁ ଏମାନେ ସର୍ବଦା ଚେଷ୍ଟା କରୁଛନ୍ତି। ଏହି ଗୁରୁମାନଙ୍କର ଶିଷ୍ୟ ହେବା ବ୍ରହ୍ମବିଦ୍ୟା ସମିତିର ସଭ୍ୟମାନଙ୍କର ଚରମ କାମନା ଓ ଆକାଙ୍କ୍ଷା; କିନ୍ତୁ ଏହି ପଥ ଅତ୍ୟନ୍ତ କଷ୍ଟସାଧ୍ୟ ଓ ସାଧନାସାପେକ୍ଷ। ବେଦାନ୍ତରେ ଏହି ସାଧନାକୁ "ସାଧନା ଚତୁଷ୍ଟୟ" କୁହାଯାଇଛି ଓ ବ୍ରହ୍ମବିଦ୍ୟାରେ ମଧ୍ୟ ଠିକ୍ ଏହି ଚାରିଟି ସାଧନା କଥା କୁହାଯାଇଛି। At the feet of the Master ପୁସ୍ତିକାରେ ଏହି ଚାରିଟି ସାଧନା କଥା କୁହାଯାଇଛି। At the feet of the Master ପୁସ୍ତିକାରେ ଏହି ଚାରିଟି ସାଧନାକୁ ଚାରିଟି ଗୁଣ (Qualification) କୁହାଯାଇଛି। ବୌଦ୍ଧ ଧର୍ମରେ ମଧ୍ୟ ଏହି ଗୁଣଗୁଡ଼ିକର ପୃଥକ୍ ନାମ ଦିଆଯାଇଛି। ଏହି ଗୁଣ ବା ସାଧନଗୁଡ଼ିକର ବ୍ରହ୍ମବିଦ୍ୟାରେ (At the feet of the Master) ଦିଆ ହୋଇଥିବା ନାମ, ବେଦାନ୍ତରେ ଦିଆହୋଇଥିବା ନାମ ଓ ବୌଦ୍ଧ ଧର୍ମରେ ଦିଆହୋଇଥିବା ନାମ ନିମ୍ନରେ ଦିଆଗଲା।

ବ୍ରହ୍ମବିଦ୍ୟା ନାମ	ବେଦାନ୍ତ ନାମ	ବୌଦ୍ଧଧର୍ମ ନାମ
Discrimination	ବିବେକ	ମନୋଦ୍ୱାର ଭର୍ଜନ
Desirelessness	ବୈରାଗ୍ୟ	ପରିକର୍ମ
Good Conduct	ଷଟ୍ ସମ୍ପତ୍ତି	ଉପଚାର
Love	ମମୁକ୍ଷୁତ୍ୱ	ଅନୁଲୋମ

ଏହି ସାଧନା ବା ଗୁଣଗୁଡ଼ିକର ଅଧିକାରୀ ହେଲେ ଲୋକ ଶିଷ୍ୟ ବା ଶିଷ୍ୟ ହେବାର ଯୋଗ୍ୟ ହୁଏ ଓ ଜଣେ ଗୁରୁ (Master) ତାହାକୁ ଶିଷ୍ୟ କରନ୍ତି। ଚେଲା ହେଲାମାତ୍ରେ ଲୋକର ଦ୍ରୁତ ଆଧ୍ୟାତ୍ମିକ ଉନ୍ନତି ହୁଏ, କାରଣ ସେତେବେଳେ ତାହାର ଉତ୍ତରୋତ୍ତର ଉନ୍ନତିର ଦାୟିତ୍ୱ ନିଜେ ଗୁରୁ ଗ୍ରହଣ କରନ୍ତି। ଉପଯୁକ୍ତ ସମୟରେ ଶିଷ୍ୟର ପ୍ରଥମ ଦୀକ୍ଷା ଗ୍ରହଣ (First Initiation) ହୁଏ। ସେତେବେଳେ ତାକୁ ଋଷିସଙ୍ଘଙ୍କ ଆଗକୁ ନିଆଯାଏ। ଋଷିସଙ୍ଘ ତାକୁ ପରୀକ୍ଷା କରନ୍ତି ଓ ସେ ପରୀକ୍ଷାରେ ଉତ୍ତୀର୍ଣ୍ଣ ହେଲେ ତାକୁ ଋଷିସଙ୍ଘଭୁକ୍ତ କରାଯାଏ। ବୌଦ୍ଧଧର୍ମରେ ଏହି ଅବସ୍ଥାକୁ "ସୋତପତ୍ତି" କହନ୍ତି। ଶିଷ୍ୟକୁ ଏହିପରି ବହୁବାର ଦୀକ୍ଷାଗ୍ରହଣ କରିବାକୁ ହୁଏ। ସେ ଆଧ୍ୟାତ୍ମିକ ଉନ୍ନତି ପଥରେ ଯେତେ ଅଗ୍ରସର ହୋଇଥାଏ ତାକୁ ସେତେ ଉଚ୍ଚତର ଦୀକ୍ଷା ଗ୍ରହଣ ଅବସ୍ଥାକୁ ବୌଦ୍ଧଧର୍ମରେ "ସକୃଦ୍‌ଗାମୀ" କହନ୍ତି। ହିନ୍ଦୁମାନେ ତାହାକୁ "ପରିବ୍ରାଜକ" କହନ୍ତି। ଖ୍ରୀଷ୍ଟଧର୍ମରେ ଏହି ଅବସ୍ଥାକୁ Baptism of Christ by John କହନ୍ତି। ତୃତୀୟ ଦୀକ୍ଷା ଗ୍ରହଣ ଅବସ୍ଥାରେ ଚେଲାକୁ ବୌଦ୍ଧଧର୍ମରେ "ଅନାଗାମିନ୍" ଓ ହିନ୍ଦଧର୍ମରେ "ହଂସ" ବୋଲି କହନ୍ତି। ଖ୍ରୀଷ୍ଟଧର୍ମରେ ଏହି ଅବସ୍ଥାକୁ Transfiguration or the Christ କୁହନ୍ତି। ଚତୁର୍ଥ ଦୀକ୍ଷା ଗ୍ରହଣ ଅବସ୍ଥାର ଚେଲାକୁ ବୌଦ୍ଧଧର୍ମରେ "ଅରହତ" ଓ ହିନ୍ଦୁ ଧର୍ମରେ "ପରମହଂସ" କହନ୍ତି। ଖ୍ରୀଷ୍ଟଧର୍ମରେ ଏହି ଅବସ୍ଥା Crucification and Resurrection of the Christ ଭାବରେ ପରିଚିତ। ପଞ୍ଚମ ଦୀକ୍ଷା ଗ୍ରହଣ ଅବସ୍ଥାକୁ ବୌଦ୍ଧଧର୍ମରେ "ଅଶେଷ" ଓ ହିନ୍ଦୁଧର୍ମରେ "ଜୀବନ୍ମୁକ୍ତ" କହନ୍ତି। ଖ୍ରୀଷ୍ଟଧର୍ମରେ ଏହି ଅବସ୍ଥା Ascension and Descent ofthe Holy spirit ଭାବରେ ବିଦିତ। ଏହି ଅବସ୍ଥା ପରେ ଲୋକର ଆଉ ପୁନର୍ଜନ୍ମ ହୁଏ ନାହିଁ। ସେ ମନୁଷ୍ୟ ଅବସ୍ଥାର

ଉପରକୁ ଚାଲିଯାଏ। ଏହା ପରେ ତାହା ପାଇଁ ୭ଟି ମାର୍ଗ ଥାଏ। ଯାହାର ଯେଉଁ ମାର୍ଗରେ ଇଚ୍ଛା ସେ ସେହି ମାର୍ଗରେ ଯାଇପାରେ। ଏହି ମାର୍ଗଗୁଡ଼ିକ ବିଷୟରେ ସଠିକ୍ ଖବର ଏପର୍ଯ୍ୟନ୍ତ କାହାରିକୁ ଜଣା ନାହିଁ; କାରଣ ଏହା ଏତେ ଉଚ୍ଚତର ଅବସ୍ଥା ଯେ, ସାଧାରଣ ମନୁଷ୍ୟ ପକ୍ଷରେ ଏହା କଳ୍ପନା କରିବା କଷ୍ଟ। ତଥାପି ଯେତିକି ଜ୍ଞାନ ଏ ମାର୍ଗମାନଙ୍କ ବିଷୟରେ ଏ ପର୍ଯ୍ୟନ୍ତ ଆହରଣ କରାଯାଇପାରିଛି ତାହା ତଳେ ଦିଆଗଲା।

(୧) ସେ ଋଷିସଙ୍ଘଭୁକ୍ତ ହୋଇ "ମନୁ", "ବୁଦ୍ଧ" ବା "ଚୌହାନ୍" ହେବାକୁ ଇଚ୍ଛା କରିପାରନ୍ତି। ଯଦିଓ ଜୀବନ୍ମୁକ୍ତ ଲୋକର ଆଉ ପୁନର୍ଜନ୍ମର ପ୍ରୟୋଜନ ନଥାଏ, ଏହି ମାର୍ଗ ଯେଉଁମାନେ ବାଛନ୍ତି ସେମାନଙ୍କୁ ଲୋକମାନଙ୍କର ଉପକାର ଲାଗି ସ୍ଥୂଳଜଗତରେ ପୁନର୍ଜନ୍ମ ନେବାକୁ ପଡ଼ିଥାଏ।

(୨) ସେ ଋଷିସଙ୍ଘଭୁକ୍ତ ନ ହୋଇ ମଧ୍ୟ ଅଦୃଶ୍ୟ ଜଗତରେ "ନିର୍ମାଣକାୟା" ରୂପରେ ରହି ପାରନ୍ତି। ଏପରି ଅବସ୍ଥାରେ ଯେଉଁମାନେ ରହନ୍ତି ସେମାନେ ନିଜର ଆଧ୍ୟାତ୍ମିକ ଶକ୍ତି ପ୍ରୟୋଗ କରି ଋଷିସଙ୍ଘଭୁକ୍ତ ସଭ୍ୟମାନଙ୍କ ଜରିଆରେ ମନୁଷ୍ୟ ଜାତିର ଉନ୍ନତି ଲାଗି ଚେଷ୍ଟା କରନ୍ତି।

(୩) ସେ ଦେବ ବା ପରୀ ରାଜ୍ୟକୁ (Kingdom of the Devas or the Angelic hosts) ଯାଇ ପାରନ୍ତି। ସେଠାରେ ସେ ସେହି ରାଜ୍ୟର ବା ମନୁଷ୍ୟ ରାଜ୍ୟର ଉପକାର କରନ୍ତି।

(୪) ସେ ଈଶ୍ୱରଙ୍କ ଅଧୀନରେ ତାଙ୍କର ଭୃତ୍ୟ ବା ଦୂତରୂପେ (Staff corps of the Logos) ରହି କାର୍ଯ୍ୟ କରି ପାରନ୍ତି। ଏହି ଅବସ୍ଥାରେ ଭଗବାନଙ୍କର ଯୋଜନା କାର୍ଯ୍ୟକାରୀ କରିବାକୁ ତାଙ୍କୁ

ଯେତେବେଳେ ଯେଉଁଠାକୁ ପଠାହୁଏ ସେ ସେଠାରେ କାର୍ଯ୍ୟ କରନ୍ତି।

(୫) ସେ ପଞ୍ଚମ ଶୃଙ୍ଖଳ (Fifth chain) ପାଇଁ ପ୍ରାରମ୍ଭିକ କାର୍ଯ୍ୟ କରି ପାରନ୍ତି। ଏହି ଅବସ୍ଥାରେ ଜୀବନ୍ମୁକ୍ତ ଲୋକମାନେ ଶୃଙ୍ଖଳର ଜୀବମାନଙ୍କର ଶରୀର ଗଠନ କାର୍ଯ୍ୟରେ ନିଯୁକ୍ତ ରହନ୍ତି।

(୬ ଓ ୭) ଏହି ଦୁଇଟି ଅବସ୍ଥାକୁ "ନିର୍ବାଣ" କୁହାଯାଏ ଓ ଏହି ଅବସ୍ଥାରେ ରହିବାକୁ ଅନେକ ଜୀବନ୍ମୁକ୍ତ ଲୋକ ଇଚ୍ଛା କରନ୍ତି। ଏହି ଅବସ୍ଥା ବିଷୟରେ ସଠିକ୍ କିଛି ଜଣାଯାଇ ନାହିଁ। ଏତିକି କୁହାଯାଇପାରେ ଯେ ଏହି ଅବସ୍ଥାରେ ରହି ଜୀବନ୍ମୁକ୍ତ ମହାପୁରୁଷମାନେ ଭଗବାନଙ୍କ ଯୋଜନା କାର୍ଯ୍ୟକାରୀ କରିବାରେ ବିଶେଷ ଭାବରେ ସାହାଯ୍ୟ କରନ୍ତି।

ଉପରେ ଯେଉଁସବୁ ଜୀବନ୍ମୁକ୍ତ ଅବସ୍ଥାର ସଙ୍କେତ ଦିଆଗଲା ଏହା ଯେ କ୍ରମବିକାଶର ଚରମସୀମା ଏହା କେହି କହିପାରିବେ ନାହିଁ। କ୍ରମବିକାଶର ସୋପାନ କେଉଁଠି ଶେଷ ହୋଇଛି ଏହା କେହି କହିପାରିବେ ନାହିଁ। ଏ ପର୍ଯ୍ୟନ୍ତ ବ୍ରହ୍ମବିଦ୍ୟାର ମହାମନୀଷୀଗଣ ସେମାନଙ୍କର ଦିବ୍ୟଶକ୍ତି ବଳରେ ଯେତେଦୂର ଗବେଷଣା କରିଛନ୍ତି ଓ ଜ୍ଞାନଲାଭ କରିଛନ୍ତି ସେଥିରୁ ଜୀବନ୍ମୁକ୍ତ ମହାପୁରୁଷମାନେ ଏହି ସାତପ୍ରକାର ଅବସ୍ଥାରେ ରହନ୍ତି ବୋଲି ଜଣାଯାଇଛି। ସବୁବେଳେ ମନେରଖିବାକୁ ହେବ ଯେ ମନୁଷ୍ୟର ଏହି ଉଚ୍ଚତମ ଅବସ୍ଥାର ପ୍ରକୃତ ରୂପରେଖ ବିଷୟରେ ଧାରଣା କରିବା ବର୍ତ୍ତମାନ ବିଦ୍ୟା, ବୁଦ୍ଧି, ଗବେଷଣା ଓ କଳ୍ପନାର ବାହାରେ।

●

ନବମ ଅଧ୍ୟାୟ

ଦୈନନ୍ଦିନ ଜୀବନରେ ବ୍ରହ୍ମବିଦ୍ୟା

ପୂର୍ବବର୍ତ୍ତୀ ଅଧ୍ୟାୟମାନଙ୍କରେ ଯାହା କୁହାଗଲା ତା'ର ସାରକଥା ହେଲା ଏହି ଯେ ପ୍ରତ୍ୟେକ ମନୁଷ୍ୟ ଆଧ୍ୟାତ୍ମିକ ପ୍ରଗତି ପଥରେ ଚାଲିଛି ଓ ଦିନେ ସେ ଆଧ୍ୟାତ୍ମିକ ଉନ୍ନତିର ଚରମ ସୀମାକୁ ଯାଇ କର୍ମବନ୍ଧନରୁ ମୁକ୍ତିଲାଭ କରିବ। ଏହି ପ୍ରଗତି (Evolution) କେହି ବନ୍ଦ କରିପାରିବେ ନାହିଁ; କାରଣ ଏହା ଭଗବାନଙ୍କ ସୃଷ୍ଟିର ଚରମ ଉଦ୍ଦେଶ୍ୟ। ମନୁଷ୍ୟର କର୍ତ୍ତବ୍ୟ ଭଗବାନଙ୍କର ଏହି ଯୋଜନାରେ ସାହାଯ୍ୟ କରିବା। ଏହି ଯୋଜନା ଏପରି ସୁନ୍ଦର, ମଙ୍ଗଳମୟ ଓ ଗୌରବାନ୍ୱିତ ଯେ, ଯେ ଏହା କିଞ୍ଚିତ୍ ମାତ୍ର ଉପଲବ୍ଧି କରିପାରିଛି ସେ ଏଥିରେ ସାହାଯ୍ୟ ନ କରି ରହିପାରିବ ନାହିଁ। କିନ୍ତୁ ଏଥିରେ ସାହାଯ୍ୟ କରିବାକୁ ହେଲେ ସେଥିପାଇଁ ନିଜକୁ ଉପଯୁକ୍ତ କରି ଗଢ଼ିବାକୁ ହେବ। ଯେକୌଣସି କାର୍ଯ୍ୟରେ ହାତ ଦେବାକୁ ହେଲେ ଲୋକର ସେଥିପାଇଁ ଯୋଗ୍ୟତା ଥିବା ଦରକାର। ଅତଏବ ଭଗବାନଙ୍କର ମହାନ ଯୋଜନାରେ ଜଣେ ସାହାଯ୍ୟକାରୀ ହେବାକୁ ହେଲେ ଉପଯୁକ୍ତ ଯୋଗ୍ୟତା ହାସଲ କରିବାକୁ ପଡ଼ିବ ଓ ଏହି ଯୋଗ୍ୟତା ହେଉଛି ନିଜର ଆଧ୍ୟାତ୍ମିକ ଉନ୍ନତି ବା ନିଜର ଅନ୍ତର୍ନିହିତ ଐଶ୍ୱରିକ ଶକ୍ତି ଓ ଗୁଣର ବିକାଶ। ମନୁଷ୍ୟ ମାତ୍ରେ ଭଗବାନଙ୍କର ଅଂଶ। ସୁତରାଂ ସମସ୍ତଙ୍କ ଭିତରେ ଐଶ୍ୱରିକ ଶକ୍ତି ଓ ଗୁଣ ରହିଛି।

"ସକଳ ଦେହେ ନାରାୟଣ
ବସନ୍ତି ଅନାଦି କାରଣ"

The Great Banyan Tree at Adyar

କିନ୍ତୁ ଏହି ନାରାୟଣଙ୍କୁ ନିଜ ଭିତରୁ ଖୋଜି ବାହାର କରିବାକୁ ହେବ। ଶ୍ରୀଗୁରୁ କୁଥୁମି (Master Kuthumi) ତାଙ୍କର ଶିଷ୍ୟ ଜେ. କୃଷ୍ଣମୂର୍ତ୍ତିଙ୍କୁ (J. Krushnamurti) କହିଥିଲେ, "You must dig deep down into youself to find out the God within you." ଅର୍ଥାତ୍, "ତୁମ ଭିତରେ ଥିବା ଈଶ୍ୱରଙ୍କୁ ବହୁତ ଖୋଜି ବାହାର କରିବାକୁ ହେବ।"

ପ୍ରଶ୍ନ ହେଉଛି ଲୋକ ନିଜର ଦୈନନ୍ଦିନ ଜୀବନରେ ଆଧ୍ୟାତ୍ମିକ ଉନ୍ନତି ଲାଗି କି ଚେଷ୍ଟା କରିପାରେ। ହିନ୍ଦୁ ଧର୍ମଶାସ୍ତ୍ରମାନଙ୍କରେ ଆଧ୍ୟାତ୍ମିକ ଉନ୍ନତି ଲାଗି ସାଧାରଣତଃ ତିନିଟି ପନ୍ଥା ଦେଖାଇ ଦିଆଯାଇଛି। ଏହା ହେଉଛି ଭକ୍ତି ମାର୍ଗ, କର୍ମ ମାର୍ଗ ଓ ଜ୍ଞାନ ମାର୍ଗ। ଏହି ତିନିଟି ମାର୍ଗ ପରସ୍ପରଠାରୁ ସମ୍ପୂର୍ଣ୍ଣ ପୃଥକ ନୁହେଁ। ଯେ ଯେଉଁବାଟେ ଯାଉ ନା କାହିଁକି ସେ ଅନ୍ୟ ଦୁଇଟି ମାର୍ଗରୁ ବିଚ୍ଛିନ୍ନ ହୋଇ ନ ପାରେ। ଉଦାହରଣ ସ୍ୱରୂପ, ଯେ କର୍ମ ମାର୍ଗରେ ଯାଉଛି ତା'ର ଯେ ମୋଟେ ଈଶ୍ୱରଭକ୍ତି ନଥିବ ବା ସେ ଯେ ଜ୍ଞାନଲାଭରୁ ବଞ୍ଚିତ ତାହା ନୁହେଁ। କିଏ କେଉଁ ବାଟରେ ଯିବ ସେଇଟା ପୂରାପୂରି ଲୋକର ସ୍ୱାଭାବିକ ପ୍ରବୃତ୍ତି ଉପରେ ନିର୍ଭର କରେ। କିଏ ସ୍ୱଭାବତଃ ଭକ୍ତିପରାୟଣ; ତା ପାଇଁ ଭକ୍ତିମାର୍ଗ ପ୍ରଶସ୍ତ। କିଏ ବା ସ୍ୱଭାବତଃ ଜ୍ଞାନପିପାସୁ; ସେ ଜ୍ଞାନମାର୍ଗ ବାଛିବ। ଏହିପରି ଲୋକର ସ୍ୱାଭାବିକ ମନୋବୃତ୍ତି ଅନୁସାରେ ସେ ଯେ କୌଣସି ଗୋଟିଏ ମାର୍ଗ ବାଛିଥାଏ; ଯଦିଓ ଲକ୍ଷ୍ୟସ୍ଥଳରେ ପହଞ୍ଚିବା ବେଳକୁ ସେ ଅନ୍ୟ ଦୁଇଟି ମାର୍ଗର ଗୁଣର ଅଧିକାରୀ ମଧ୍ୟ ହୋଇଥାଏ। ବ୍ରହ୍ମବିଦ୍ୟା କିନ୍ତୁ ଯେ କୌଣସି ମନୋବୃତ୍ତିର ଲୋକ ପାଇଁ ଉପଯୁକ୍ତ। ବରଂ କହିବାକୁ ଗଲେ ସାଧାରଣ ସଂସାରୀ ପାଇଁ ବ୍ରହ୍ମବିଦ୍ୟା ହିଁ ଏକମାତ୍ର ଉପଯୁକ୍ତ ପନ୍ଥା।

ବର୍ତ୍ତମାନ ଦେଖାଯାଉ ବ୍ରହ୍ମବିଦ୍ୟାର ନୀତି ଓ ଉପଦେଶମାନ ଜଣେ ସାଧାରଣ ସଂସାରୀ ତାର ଦୈନନ୍ଦିନ ଜୀବନରେ କେତେଦୂର କାର୍ଯ୍ୟକାରୀ କରିପାରେ। ଶ୍ରୀଗୁରୁ ଚରଣେ (At the feet of Master) ନାମକ ଅମର ପୁସ୍ତିକାରେ ବ୍ରହ୍ମବିତ୍‌ର ଆଦର୍ଶ ଜୀବନ ଯାପନ ପାଇଁ ଯଥେଷ୍ଟ ଉପଦେଶାବଳୀ ରହିଅଛି। ଏହାକୁ ସାଧାରଣ ଜୀବନରେ ଅଭ୍ୟାସ କରିପାରିଲେ ଲୋକ ଆଧ୍ୟାତ୍ମିକ ପ୍ରଗତି ପଥରେ ଦ୍ରୁତ ଅଗ୍ରସର ହୋଇ ପାରିବ, ଏଥିରେ ସନ୍ଦେହ ନାହିଁ। ଆମ୍ଭେମାନେ ଦୈନନ୍ଦିନ ଜୀବନରେ ଅନେକ କାମ କରିଥାଉ ଓ ଅନେକ କଥା କହିଥାଉ ଯାହା କି ନ କଲେ ବା ନ କହିଲେ ଆମର କିଛି କ୍ଷତି ହୁଅନ୍ତା ନାହିଁ। ଆମ୍ଭେମାନେ କେବଳ ଅଭ୍ୟାସ ଦୋଷରୁ ସେପରି କରିଥାଉଁ। ଉଦାହରଣ ସ୍ୱରୂପ, ପ୍ରଥମେ ଧରାଯାଉ ଆମର ଗପିବା ଅଭ୍ୟାସ (Gossip)। ଦୈନନ୍ଦିନ ଜୀବନରେ ଆମ୍ଭେମାନେ ଅନେକ ଅନାବଶ୍ୟକ ଓ ଅବାଞ୍ଛନୀୟ ଗପ କରିଥାଉ। ଏହି ଗପ ଭିତରେ ସାଧାରଣତଃ ଅନ୍ୟ ଲୋକର କଥା ହିଁ ବେଶୀ ଚର୍ଚ୍ଚା ହୋଇଥାଏ ଓ ଅନ୍ୟ ଲୋକର କଥା ଭିତରେ ତା'ର ନିନ୍ଦା ହିଁ ବେଶୀ କରାଯାଇଥାଏ। ଏହାଦ୍ୱାରା ସେ ଲୋକର ଯେ କେତେ ଅନିଷ୍ଟ କରାହୁଏ ଓ ସେପରି କରିବା ଦ୍ୱାରା ଆମ୍ଭେମାନେ ଯେ କେତେ 'ମନ୍ଦ କର୍ମ' ସଞ୍ଚୟ କରୁ ତାହା ଉକ୍ତ ପୁସ୍ତିକାରେ ବିଶଦ୍ ଭାବରେ ବର୍ଣ୍ଣିତ ଅଛି। ଏପରି କରିବା ଦ୍ୱାରା ଆମେ ଗୋଟିଏ ମନ୍ଦ ଲୋକକୁ ବେଶୀ ମନ୍ଦ କରୁ; ତାଙ୍କୁ ଭଲ କରିବାରେ ସାହାଯ୍ୟ କରୁନା। ସେଥିପାଇଁ ଉକ୍ତ ପୁସ୍ତିକାରେ ଉପଦେଶ ଦିଆଯାଇଛି ଯେ ଯାହା ସତ, ସଦୟ ଓ ଆବଶ୍ୟକ କେବଳ ସେହିଭଳି କଥା କହିବ। ଏହା ଭିତରୁ କୌଣସି ଗୋଟିକର ଅଭାବ ଥିଲେ, ସେଭଳି କଥା କହିବା ଉଚିତ ନୁହେଁ। ଅନେକ ସମୟରେ ଆମ୍ଭେମାନେ ଉପରେ ପଡ଼ି ଆମ୍ଭମାନଙ୍କର ମତାମତ

ବ୍ୟକ୍ତ କରିଥାଉ। ଏହା ମଧ୍ୟ ଉଚିତ ନୁହେଁ। ନିଜର ମତାମତ କେହି ନ ମାଗିଲେ ତାହା ବ୍ୟକ୍ତ କରିବା ଅନୁଚିତ। କାହାକୁ ଅନ୍ୟାୟ କରିବାର ଦେଖିଲେ, ଚୁପ୍ ରହିବା ଉଚିତ୍ ନୁହେଁ କିନ୍ତୁ ଅଲଗା ଭାବରେ ଓ ନମ୍ରତାର ସହିତ ସେ ଲୋକକୁ ବୁଝାଇଦେବା ଉଚିତ ଯେ, ସେ ଯାହା କରୁଛି ବା କହୁଛି ତାହା ଉଚିତ ନୁହେଁ। ଏହା ବ୍ୟତୀତ ନିଜର ମତାମତ ଅନ୍ୟ ଉପରେ ଜୋର କରି ଲଦିଦେବାର ଚେଷ୍ଟା କରିବା ଉଚିତ ନୁହେଁ। ମୋଟ ଉପରେ ବାକ୍ୟରେ ସଂଯମ ଶିକ୍ଷା କଲେ ଆମ୍ଭମାନଙ୍କର ବହୁତ ମନ୍ଦ ଅଭ୍ୟାସ ଓ 'ମନ୍ଦକର୍ମ' କମିଯିବ।

ଆମ୍ଭମାନଙ୍କର ଆଉ ଗୋଟିଏ ସାଧାରଣ ମନ୍ଦ ଅଭ୍ୟାସ ହେଉଛି ରାଗ ବା ଚିଡ଼ିଚିଡ଼ା ସ୍ୱଭାବ। ଏହି ବଦଭ୍ୟାସ ଆମ୍ଭମାନଙ୍କର କମ୍ ଅନିଷ୍ଟ କରେ ନାହିଁ। ଟିକିଏ ଚିନ୍ତା କଲେ ଦେଖାଯିବ ଯେ କାହାରି ଉପରେ ରାଗିବା ସମ୍ପୂର୍ଣ୍ଣ ଅର୍ଥହୀନ। ଯେତେବେଳେ କୌଣସି ଘଟଣା ଆମ୍ଭମାନଙ୍କର ଇଚ୍ଛା ଅନୁସାରେ ନ ଘଟେ ସେତେବେଳେ ଆମ୍ଭେମାନେ ରାଗିଥାଉ। ଯେଉଁ ଘଟଣା ଉପରେ ଆମ୍ଭମାନଙ୍କର କୌଣସି ହାତ ନାହିଁ, ସେପରି ଘଟଣା ଲାଗି ରାଗିବା ମୂର୍ଖତା ଛଡ଼ା ଆଉ କ'ଣ ହୋଇପାରେ ? ତାହାଦ୍ୱାରା ଆମ୍ଭେମାନେ ଅକାରଣରେ ଅଶାନ୍ତି ଭୋଗ କରୁ ଓ ଅବସ୍ଥାକୁ ଅଧିକ ଜଟିଳ କରୁ। ଅନ୍ୟ ଲୋକ ଆମ ସଙ୍ଗେ ଏକମତ ନ ହେଲେ ଅନେକ ସମୟରେ ଆମ୍ଭମାନଙ୍କର ରାଗ ହୁଏ। ଏହା ଯେ ଅନୁଚିତ ଏ କଥା କହିବା ବୋଧହୁଏ ଅନାବଶ୍ୟକ କାରଣ ଏହାଦ୍ୱାରା ଆମ୍ଭେମାନେ ଅନ୍ୟ ଲୋକର ମତକୁ କୌଣସି ଗୁରୁତ୍ୱ ବା ମୂଲ୍ୟ ଦେଉନା। ଅନେକ ସମୟରେ ଆମେ ନିଜେ ଭୁଲ କରି ଅନ୍ୟ ଉପରେ ବୃଥାରେ ରାଗ କରୁ। ଏହା ସବୁଠାରୁ ଅନ୍ୟାୟ, କାରଣ ଏହାଦ୍ୱାରା ନିଜର ଭୁଲ ସ୍ୱୀକାର କରିବାର ସତ୍‌ସାହାସ ଆମର

ନାହିଁ ଏହା ହିଁ ପ୍ରମାଣିତ ହୁଏ। ଅତଏବ ରାଗ, ଚିଡ଼ିଚିଡ଼ା ସ୍ୱଭାବ ପରିତ୍ୟାଗ କରିବାକୁ ଚେଷ୍ଟା କରିବା ଅତ୍ୟନ୍ତ ଆବଶ୍ୟକ। ଏହା ଚିନ୍ତାଶକ୍ତି ଦ୍ୱାରା ସମ୍ଭବ କିନ୍ତୁ ଏହା ଦୃଢ଼ ଭାବରେ ଅଭ୍ୟାସ କରିବାକୁ ହୁଏ। ରାଗର ବିପରୀତ ଗୁଣହେଲା ଦୟା ବା କ୍ଷମା। ଦୟା ବା କ୍ଷମା ଗୁଣ ଅଭ୍ୟାସ କରିପାରିଲେ ରାଗ ଦୁର୍ଗୁଣଟି ଆପେ ଆପେ ଚାଲିଯିବ। କୌଣସି ଗୋଟିଏ ଦୁର୍ଗୁଣ ଦୂର କରିବାକୁ ହେଲେ ତାହାର ବିପରୀତ ଗୁଣ ହାସଲ କରିବା ଦରକାର। ଏହା ଅଭିଜ୍ଞ ବ୍ରହ୍ମବିତ୍‌ମାନେ ଉପଦେଶ ଦେଇଅଛନ୍ତି।

ଉପରେ ଯେଉଁ ଚିନ୍ତାଶକ୍ତି କଥା କୁହାଗଲା ଏହାଦ୍ୱାରା ଆମ୍ଭେମାନେ ଯେ କେବଳ ଆମର ମନ୍ଦ ଅଭ୍ୟାସ ସବୁ ଦୂର କରିପାରିବା ତାହା ନୁହେଁ, ତାହାଦ୍ୱାରା ଆମ୍ଭେମାନେ ଅନ୍ୟମାନଙ୍କର ମଧ୍ୟ ପ୍ରଭୂତ ଉପକାର ସାଧନ କରି ପାରିବା। ଦୈନନ୍ଦିନ ଜୀବନରେ କାର୍ଯ୍ୟରତ ଥିଲାବେଳେ ଆମ୍ଭମାନଙ୍କର ଭାବନା ସେହି କାର୍ଯ୍ୟରେ ହିଁ କେନ୍ଦ୍ରୀଭୂତ ହୋଇଥାଏ। ଅନ୍ୟ କଥା ଭାବିବାକୁ ଆମ୍ଭମାନଙ୍କର ବେଳ ନଥାଏ। କିନ୍ତୁ ଅବସର ସମୟରେ ଯେତେବେଳେ କି ଆମ୍ଭମାନଙ୍କର ମନ ମୁକ୍ତ ଥାଏ, ସେତେବେଳେ ଆମ୍ଭେମାନେ ଇଚ୍ଛା କଲେ ଅନ୍ୟମାନଙ୍କ ବିଷୟରେ ସଦ୍‌ଚିନ୍ତା କରିପାରିବା। କେହି ବେମାର ଥିଲେ ଆମ୍ଭେମାନେ ତା'ର ଆରୋଗ୍ୟ କାମନା କରି ପାରିବା, କେହି ଶୋକାତୁର ଥିଲେ ତାକୁ ସାନ୍ତ୍ୱନା ଦେଇପାରିବା ଓ କେହି ହତାଶ ହୋଇଥିଲେ ତା'ର ହୃଦୟରେ ଆଶାର ସଞ୍ଚାର କରିପାରିବା। ଭାବନାର ଶକ୍ତି ଅସୀମ ଓ ଜଣକର ଭାବନା ଆଉ ଜଣକୁ ପ୍ରଭାବିତ କରେ। ଏହା ମନସ୍ତତ୍ତ୍ୱବିତ୍‌ମାନେ ବର୍ତ୍ତମାନ ସ୍ୱୀକାର କଲେଣି। ଅତଏବ ଆମ୍ଭେମାନେ ଯଦି ଅବସର ସମୟରେ ଅନ୍ୟମାନଙ୍କର ମଙ୍ଗଳ କାମନା କରିବାକୁ ଅଭ୍ୟାସ କରିବା ତାହାହେଲେ

ଅନ୍ୟମାନଙ୍କର କେତେ ଉପକାର ସାଧିତ ନ ହେବ ? ଅନ୍ୟମାନଙ୍କ ପ୍ରତି ସଦିଚ୍ଛା ପୋଷଣ କରିବା ଦ୍ୱାରା କେବଳ ଯେ ଅନ୍ୟମାନଙ୍କର ଉପକାର ହୁଏ ତାହା ନୁହେଁ, ତାହାଦ୍ୱାରା ଆମ୍ଭମାନଙ୍କର ମଧ୍ୟ ବହୁତ ଉପକାର ହୁଏ। ଦୈନନ୍ଦିନ ଜୀବନରେ ଏହା ଅଭ୍ୟାସ କରିବା ଦ୍ୱାରା କାଳକ୍ରମେ ଆମ୍ଭେମାନେ ଅନ୍ୟର ଦୋଷ ପରିବର୍ତ୍ତେ ତାହାର ଗୁଣ ଦେଖିବା ଓ ସର୍ବୋପରି ଏକ ନିଃସ୍ୱାର୍ଥପର ଜୀବନ ଯାପନ କରିବା ଆମ୍ଭମାନଙ୍କର ସ୍ୱଭାବଗତ ହୋଇଯିବ। ବ୍ରହ୍ମବିତ୍‌ମାନେ ଜାଣନ୍ତି ଯେ ଏକ ନିଃସ୍ୱାର୍ଥପର ଜୀବନଯାପନ ହିଁ ଅନ୍ତଃଶୁଦ୍ଧି ଓ ନିଜର ଅନ୍ତର୍ନିହିତ ଅଲୌକିକ ଶକ୍ତି ବିକାଶର ମୂଳଦୁଆ।

ଆମ୍ଭମାନଙ୍କର ଦୈନନ୍ଦିନ କାର୍ଯ୍ୟକଳାପ ଭିତରେ ମଧ୍ୟ ଆମ୍ଭେମାନେ ଆମ୍ଭମାନଙ୍କର ମାନସିକ ଶକ୍ତିର ବିକାଶ କରିପାରିବା। ଆମ୍ଭେମାନେ ପ୍ରତିଦିନ ଯେତେବେଳେ ଯେଉଁ କାମ କରୁଛୁ ସେତେବେଳେ ଯଦି ସେହି କାମକୁ ମନୋନିବେଶପୂର୍ବକ ଉତ୍ତମ ରୂପେ କରିବାକୁ ଚେଷ୍ଟା କରୁ ତେବେ ଆମ୍ଭମାନଙ୍କର ଯେ କେବଳ କାର୍ଯ୍ୟଦକ୍ଷତା ବଢ଼ିବ ତାହା ନୁହେଁ, ଏକାଗ୍ରତା (Concentration) ମଧ୍ୟ ବଢ଼ିବ ଓ ଏହା ଦୈନନ୍ଦିନ ଧ୍ୟାନ (meditation)କୁ ବିଶେଷ ସାହାଯ୍ୟ କରିବ। ମନେକର ଆମ୍ଭେମାନେ ଖଣ୍ଡିଏ ଚିଠି ଲେଖୁଚୁ। ଆମ୍ଭମାନଙ୍କର ସେତେବେଳେ ଦେଖିବା ଉଚିତ ଯେ ସେ ଚିଠିର ଭାଷା ସୁନ୍ଦର ହେବ, ଭାବଗୁଡ଼ିକ ପରିଷ୍କାର ଭାବରେ ପ୍ରକାଶିତ ହେବ ଓ ଅକ୍ଷରଗୁଡ଼ିକ ଭଲ ହେବ। ମୋଟ ଉପରେ ଚିଠିଟି କିପରି ଗୋଟିଏ ଉତ୍କୃଷ୍ଟ ଚିଠି ହେବ, ଏହା ଆମ୍ଭମାନଙ୍କର ଦେଖିବା ଉଚିତ୍। ସେହିପରି ପ୍ରତ୍ୟେକ କାର୍ଯ୍ୟଟି ସୂଚାରୁରୂପେ ସମ୍ପନ୍ନ କରିବା ଆମ୍ଭମାନଙ୍କର ଲକ୍ଷ୍ୟ ହେବା ଉଚିତ୍। ତା'ର ନିଜର ଦୈନନ୍ଦିନ

କାର୍ଯ୍ୟଗୁଡ଼ିକ ଅନ୍ୟମାନଙ୍କ ଅପେକ୍ଷା ଅଧିକ ଦକ୍ଷତାର ସହିତ ଓ ସୁଚାରୁ ରୂପେ ସମ୍ପନ୍ନ କରିବା ଆଶ କରାଯାଏ। ଯେଉଁ ଲୋକ ତା'ର ଦୈନନ୍ଦିନ କାର୍ଯ୍ୟସବୁ ବିଶୃଙ୍ଖଳ ଓ ଅସମ୍ପୂର୍ଣ୍ଣ ଭାବରେ କରେ ସେ ଉନ୍ନତ ଆଧ୍ୟାତ୍ମିକ ଜୀବନଯାପନ କରିବାକୁ ଆଶା କରିବା ବୃଥା; କାରଣ ସାଂସାରିକ ଜୀବନ ଅପେକ୍ଷା ଆଧ୍ୟାତ୍ମିକ ଜୀବନରେ ଶୃଙ୍ଖଳା ଓ ଦକ୍ଷତାର ଆବଶ୍ୟକତା ବହୁତ ବେଶୀ। ଯେ ଦିନଯାକ ବିଶୃଙ୍ଖଳ ଓ ଅଯତ୍ନର ସହିତ କାମ କରେ ଧ୍ୟାନବେଳେ ତାହା ପକ୍ଷରେ ଏକାଗ୍ରତା ଅଭ୍ୟାସ କରିବା ଅସମ୍ଭବ। କହିବା ଅନାବଶ୍ୟକ ଯେ ଧ୍ୟାନ ଲୋକକୁ ଉନ୍ନତ ଜୀବନଯାପନରେ ସାହାଯ୍ୟ କରେ ଓ ପ୍ରତ୍ୟେକ ବ୍ରହ୍ମବିତ୍‌ର ଏହା ଅବଶ୍ୟ କର୍ତ୍ତବ୍ୟ । ଶରୀର ସୁସ୍ଥ ଓ ସରଳ ରଖିବାକୁ ବ୍ୟାୟାମ ଯେପରି ଆବଶ୍ୟକ, ଆଧ୍ୟାତ୍ମିକ ଜୀବନଯାପନ ପାଇଁ ଧ୍ୟାନ ସେହିପରି ଆବଶ୍ୟକ।

ସମସ୍ତଙ୍କ ପ୍ରତି ସଦୟ ବ୍ୟବହାର କରିବାକୁ ଆମ୍ଭେମାନେ ଦୈନନ୍ଦିନ ଜୀବନରେ ଅଭ୍ୟାସ କରିବା ଉଚିତ୍। ଆମ୍ଭମାନଙ୍କର ଭୃତ୍ୟ, ଭିକ୍ଷୁକ, ପଶୁପକ୍ଷୀ, ଏପରିକି ବୃକ୍ଷଲତାମାନଙ୍କ ପ୍ରତି ମଧ୍ୟ ସଦୟ ବ୍ୟବହାର କରିବା ଉଚିତ୍। ଆଜିକାଲି ଆଉ କାହାରି ଜାଣିବାକୁ ବାକି ନାହିଁ ଯେ ବୃକ୍ଷ, ଲତା, ଗୁଳ୍ମ ପ୍ରଭୃତିର ମଧ୍ୟ ଜୀବନ ଅଛି ଓ ସେମାନେ ମଧ୍ୟ ଆମ୍ଭମାନଙ୍କ ପରି କଷ୍ଟ ଅନୁଭବ କରନ୍ତି। ପଶୁପକ୍ଷୀମାନେ ମଧ୍ୟ ଆମ୍ଭମାନଙ୍କ ପରି ଦୁଃଖକଷ୍ଟ ଅନୁଭବ କରିପାରନ୍ତି। ସେମାନଙ୍କର ସୁଖ ଦୁଃଖ ଅନୁଭବ କରିବାର ମାତ୍ରା ଆମଠାରୁ କମ୍ ହୋଇପାରେ; କିନ୍ତୁ ସେମାନଙ୍କର ଅନୁଭବ କରିବାର ଶକ୍ତି ଅଛି, ଏଥିରେ ସନ୍ଦେହ ନାହିଁ। ଅତଏବ ସେମାନଙ୍କୁ ବିନା କାରଣରେ କଷ୍ଟ ଦେବା ଦ୍ୱାରା ଆମ୍ଭେମାନେ ଯେ ଅତ୍ୟନ୍ତ 'ମନ୍ଦକର୍ମ' ଉପାର୍ଜନ କରୁ ଏଥିରେ କୌଣସି ସନ୍ଦେହ ନାହିଁ। ଯେଉଁମାନେ ଖେଳ(Sports) ବା ଖାଦ୍ୟ

ପାଇଁ ପଶୁପକ୍ଷୀ ନିର୍ଦ୍ଦୟ ଭାବରେ ହତ୍ୟା କରନ୍ତି, ସେମାନଙ୍କର ଏହି କଥା ଭଲ ଭାବରେ ମନେ ରଖିବା ଉଚିତ୍। ଯେଉଁ ପଶୁ ବା ପକ୍ଷୀମାନଙ୍କୁ ଆମ୍ଭେମାନେ ଘରେ ପାଳୁ ତାଙ୍କ ପ୍ରତି ଯଦି ସଦୟ ଓ ସ୍ନେହପୂର୍ଣ୍ଣ ବ୍ୟବହାର କରାଯାଏ ତେବେ ସେମାନେ ମୃତ୍ୟୁପରେ ମନୁଷ୍ୟ ଜନ୍ମ ଲାଭ କରିପାରନ୍ତି। ଅତଏବ ଆମ୍ଭମାନଙ୍କର ନିର୍ଦ୍ଦୟ ବ୍ୟବହାରରେ ଯେପରି 'ମନ୍ଦକର୍ମ' ସଞ୍ଚିତ ହୁଏ, ସସ୍ନେହ ବ୍ୟବହାର ଦ୍ୱାରା ସେହି ପରି "ଉତ୍ତମ କର୍ମ" ମଧ୍ୟ ସଞ୍ଚିତ ହୁଏ। ଅନେକେ ଭୃତ୍ୟମାନଙ୍କ ପ୍ରତି ନିର୍ଦ୍ଦୟ ବ୍ୟବହାର କରିଥାଆନ୍ତି। ମନେରଖିବା ଉଚିତ୍ ଯେ ଯେଉଁମାନେ ଆଜି ଆମ୍ଭମାନଙ୍କର ଭୃତ୍ୟ ହୋଇ କାମ କରୁଛନ୍ତି ସେମାନେ ପୂର୍ବଜନ୍ମରେ ଆମ୍ଭମାନଙ୍କ ପ୍ରତି କରିଥିବା ଅନ୍ୟାୟ ରୂପକ ଋଣ ପରିଶୋଧ କରୁଛନ୍ତି। ସେମାନଙ୍କ ପ୍ରତି ଆମ୍ଭମାନଙ୍କର ବ୍ୟବହାର ଅତ୍ୟନ୍ତ ସଦୟ ହେବା ଉଚିତ୍। ଭିକାରୀମାନଙ୍କ ପ୍ରତି ମଧ୍ୟ ଅନେକ ସମୟରେ ଆମ୍ଭେମାନେ କଟୁ ବ୍ୟବହାର କରିଥାଉଁ। ଦୁଃସ୍ଥ, ରୋଗଗ୍ରସ୍ତ ଓ ବିକଳାଙ୍ଗ ଭିକାରୀମାନଙ୍କୁ ସମସ୍ତଙ୍କର ଯଥାଶକ୍ତି ସାହାଯ୍ୟ କରିବା ଉଚିତ୍, ଏଥିରେ ସମସ୍ତେ ଏକମତ ହେବେ। ଏମାନେ ମଧ୍ୟ ମନୁଷ୍ୟ, ପୂର୍ବଜନ୍ମର କୌଣସି ଗୁରୁତର ଅପରାଧ ହେତୁ ଏମାନେ ଏ ଜନ୍ମରେ କଷ୍ଟ ପାଉଛନ୍ତି। ଏମାନଙ୍କୁ ସାହାଯ୍ୟ କରିବାଠାରୁ ଅଧିକ ପୁଣ୍ୟ ସଂସାରରେ କ'ଣ ଥାଇପାରେ ? ଦୁଃଖର କଥା ଆମ୍ଭେମାନେ ଅନେକ ସମୟରେ ଏହି କଥା ଭୁଲିଯାଉ। ଏହି ଭିକାରୀମାନେ ଅନେକ ସମୟରେ ଆମ୍ଭମାନଙ୍କୁ ବିରକ୍ତ କରନ୍ତି। ସେମାନେ ସମୟ ଅସମୟ ବୁଝନ୍ତି ନାହିଁ। ଯେ କୌଣସି ସମୟରେ ଭିକ ମାଗିବାକୁ ଆସନ୍ତି ଓ ଦଳବଳ ହୋଇ ଆସନ୍ତି। ଏହାଦ୍ୱାରା ଆମ୍ଭମାନଙ୍କର ଧୈର୍ଯ୍ୟଚ୍ୟୁତି ଘଟେ ଓ ଆମ୍ଭେମାନେ ଏମାନଙ୍କ ପ୍ରତି କଟୁ ବ୍ୟବହାର କରୁ। ଜୀବନରେ ଧୈର୍ଯ୍ୟ ଓ କ୍ରୋଧ ଦମନ କରିବାର ଆବଶ୍ୟକତା କେତେ ବେଶୀ ଏଥିରୁ ଅନୁମାନ କରି

ହେବ। ଆମ୍ଭମାନଙ୍କର ଭିକ ଦେବାର ଶକ୍ତି ନଥିଲେ ଆମ୍ଭେମାନେ ଭିକାରୀମାନଙ୍କୁ ମନା କରିଦେଇ ପାରିବା; କିନ୍ତୁ ସେମାନଙ୍କୁ ମାରିବା, ଗାଳିଦେବା ବା ସେମାନଙ୍କ ପ୍ରତି କଟୁ ବ୍ୟବହାର କରିବା ସର୍ବଥା ଅନୁଚିତ। କେବଳ ଅଭ୍ୟାସ ଦ୍ୱାରା ଆମ୍ଭେମାନେ ଅନ୍ୟମାନଙ୍କ ପ୍ରତି ଆମ୍ଭମାନଙ୍କର ବ୍ୟବହାର ମଧୁର ଓ ସଦୟ କରିପାରିବା। ଏହାଦ୍ୱାରା ଅନ୍ୟମାନଙ୍କର ଯଥେଷ୍ଟ ଉପକାର ହେବ ଓ ଆମ୍ଭମାନଙ୍କର ନିଜର ମଧ୍ୟ ଯଥେଷ୍ଟ ଆଧ୍ୟାତ୍ମିକ ଉନ୍ନତି ହେବ।

ଉପରେ ଅଳ୍ପ କେତୋଟି ଉଦାହରଣ ଦିଆଗଲା; କିନ୍ତୁ ଚିନ୍ତା କଲେ ଦେଖାଯିବ ଯେ ଦୈନନ୍ଦିନ ଜୀବନରେ ବ୍ରହ୍ମବିଦ୍ୟା ପ୍ରତି ପଦରେ ଅଭ୍ୟାସ କରିହେବ। କହିବାକୁ ଗଲେ ଜଣେ ସଂସାରୀ ପକ୍ଷରେ ଦୈନନ୍ଦିନ ଜୀବନର କାର୍ଯ୍ୟକଳାପ ସହିତ ବ୍ରହ୍ମବିଦ୍ୟା ଓତଃପ୍ରୋତ ଭାବରେ ଜଡ଼ିତ। ତା'ର ଆଧ୍ୟାତ୍ମିକ ଉନ୍ନତିର ମାନଦଣ୍ଡ ହେଲା ସେ ଦୈନନ୍ଦିନ ଜୀବନରେ ବ୍ରହ୍ମବିଦ୍ୟାର ଉପଦେଶ ଓ ନୀତି କେତେଦୂର ପାଳନ କରିପାରିଛି। ତା'ର ପାଣ୍ଡିତ୍ୟ, ବିଦ୍ୟା ବା ବ୍ରହ୍ମବିଦ୍ୟା ସମିତିର ସଭ୍ୟପଦର ଦୀର୍ଘତା ତା'ର ଆଧ୍ୟାତ୍ମିକ ଉନ୍ନତିର ମାନଦଣ୍ଡ ନୁହେଁ। ଏ. ପି. ସିନେଟ୍ (A. P. Sinnet) ଯଥାର୍ଥରେ କହିଛନ୍ତି -"No one can truly be said tohave assimilated the principles of esoteric teaching unless these have made a sensible impression on his conduct and on the practical attitude he assumes in relation to others and the world at large."

"ଅନ୍ୟମାନଙ୍କ ପ୍ରତି ଓ ସଂସାରର ପ୍ରତି ଜଣଙ୍କର ବ୍ୟବହାର ଓ ମନୋଭାବ କିପରି ସେଥିରୁ ଜଣେ ପ୍ରକୃତ ଆଧ୍ୟାତ୍ମିକ ଶିକ୍ଷାଲାଭ କରିଛି କି ନାହିଁ ତାହା ଜଣାପଡ଼ିବ।"

ଜଣେ ପ୍ରକୃତ ବ୍ରହ୍ମବିତ୍‌ର ଅନ୍ତରର ମହତ୍ୱ ତା'ର ପ୍ରତ୍ୟେକ କାର୍ଯ୍ୟକଳାପ, ପ୍ରତ୍ୟେକ ବାକ୍ୟ, ଆଚାର, ବ୍ୟବହାର ସବୁଥିରେ

ପ୍ରକାଶ ପାଇବା ଉଚିତ୍। ଅତଏବ ବ୍ରହ୍ମବିଦ୍ୟା ଦୈନନ୍ଦିନ ଜୀବନରୁ ବିଚ୍ଛିନ୍ନ କରାଯାଇ ନ ପାରେ। ବରଂ ଦୈନନ୍ଦିନ ଜୀବନ ଭିତର ଦେଇ ଆଧ୍ୟାତ୍ମିକ ଜୀବନର ଉନ୍ନତି ଅପେକ୍ଷାକୃତ ସହଜ ଓ ସୁଗମ। ପ୍ରତିଦିନ ରାତିରେ ଆମ୍ଭେମାନେ ଶୋଇବାକୁ ଗଲାବେଳେ ଚିନ୍ତା କରି ଦେଖିବା ଉଚିତ ଯେ, ସେ ଦିନଟିରେ ବ୍ରହ୍ମବିଦ୍ୟାର ଉପଦେଶ ଆମ୍ଭେମାନେ କେତେଦୂର ପାଳନ କରିବାରେ ସକ୍ଷମ ହୋଇଛୁ। ଏହା କଲେ ତାହା ପରଦିନ ବୋଧହୁଏ ଆମ୍ଭେମାନେ ସେ ଉପଦେଶ ପାଳନ କରିବାରେ ଆଉ ଟିକିଏ ଅଧିକ ସଫଳ ହେବା। ଏହିପରି ଧୀରେ ଧୀରେ ଆମ୍ଭେମାନେ ପ୍ରକୃତ ବ୍ରହ୍ମବିତ୍ ହୋଇପାରିବା ଓ ଆଧ୍ୟାତ୍ମିକ ପ୍ରଗତି ପଥରେ ଅଗ୍ରସର ହୋଇ ପାରିବା। ଇଂଲିଶ୍‌ରେ ଗୋଟିଏ ପ୍ରବାଦ ଅଛି Charity begins at home ମୋ ମତରେ Theosophy also begins at home.

●

ଦଶମ ଅଧ୍ୟାୟ

ବ୍ରହ୍ମବିଦ୍ୟା, ବ୍ରହ୍ମବିଦ୍ୟା ସମିତି ଓ ଆନ୍ତର୍ଜାତିକ ମୁଖ୍ୟ କାର୍ଯ୍ୟାଳୟ

ବ୍ରହ୍ମବିଦ୍ୟା କହିଲେ ଈଶ୍ୱରଙ୍କ ସମ୍ବନ୍ଧୀୟ ଜ୍ଞାନକୁ ବୁଝାଏ। ସଂସାରର ଘାତ ପ୍ରତିଘାତ ଭିତରେ ଗତି କଲାବେଳେ ମନୁଷ୍ୟ ମନରେ ବହୁ ଜଟିଳ ପ୍ରଶ୍ନ ଜାଗି ଉଠିଥାଏ। ସୃଷ୍ଟିର ରହସ୍ୟ କ'ଣ? ଏହା କେଉଁଠୁ ଏବଂ କିପରି ଉତ୍ପତ୍ତି ଲାଭ କରିଛି? ମନୁଷ୍ୟର ସ୍ୱରୂପ କ'ଣ? ଆମ୍ଭେମାନେ କେଉଁଠାରୁ ଆସିଅଛୁ ଏବଂ ମୃତ୍ୟୁପରେ କେଉଁଠାକୁ ଯିବୁ? କାହିଁକି ଜଣେ ଦୁଃଖ କଷ୍ଟ ଭୋଗକରୁଛି ତ କାହିଁକି ଜଣେ ସୁଖ ସଂପଦ ଲାଭ କରୁଛି ଇତ୍ୟାଦି। ଏହିସବୁ ଗୂଢ଼ ପ୍ରଶ୍ନର ସନ୍ତୋଷଜନକ ଉତ୍ତର ବ୍ରହ୍ମବିଦ୍ୟା ହିଁ ଦେଇଥାଏ। ବ୍ରହ୍ମବିଦ୍ୟା ଜ୍ଞାନ, ବିଜ୍ଞାନ ଓ ଧର୍ମଜ୍ଞାନର ଅତୁଳନୀୟ ଚିରବର୍ଦ୍ଧନଶୀଳ ଉତ୍ସ। ବ୍ରହ୍ମବିଦ୍ୟା ଧର୍ମାଚାର ଓ ଅନ୍ଧବିଶ୍ୱାସରୁ ମୁକ୍ତ। ବୈଜ୍ଞାନିକ ଉପାୟରେ ବୁଝାଯାଇଥିବା ପ୍ରତ୍ୟେକ ବିଷୟ ଆଜିର ଶିକ୍ଷିତ ଯୁବଗୋଷ୍ଠୀଙ୍କୁ ଆକର୍ଷିତ କରିପାରିଛି। ଏହାର ସିଦ୍ଧାନ୍ତଗୁଡ଼ିକ ଧର୍ମମାନଙ୍କର ମୂଳଭିତ୍ତି। ସେଗୁଡ଼ିକ ହେଲା :-

୧. ଏକ ଅନନ୍ତ, ଅସୀମ ଓ ଚିରନ୍ତନ ସତ୍ୟ ରହିଛି, ଏହାର ଅସ୍ତିତ୍ୱକୁ ବୌଦ୍ଧିକ ସ୍ତରରେ ଉପଲବ୍ଧ କରି ହୁଏନାହିଁ, କାରଣ ଏହା ଅବ୍ୟକ୍ତ।

୨. ଏହି ଅବ୍ୟକ୍ତରୁ ବ୍ୟକ୍ତ ସୃଷ୍ଟିର ଉତ୍ପତ୍ତି। ପ୍ରଥମେ ଏହା ଏକତ୍ୱରୁ ଦ୍ୱୈତ ଓ ଦ୍ୱୈତରୁ ତ୍ରିବିଧ ଭାବରେ ପ୍ରକାଶିତ ହୁଏ।

୩. ସମଗ୍ର ବିଶ୍ୱ ଓ ଏହା ମଧ୍ୟରେ ଥିବା ପ୍ରତ୍ୟେକ ପଦାର୍ଥ ଈଶ୍ୱରଙ୍କର ଆତ୍ମପ୍ରକାଶ ମାତ୍ର।

୪. ଅସାଧାରଣ ଶକ୍ତି ସମ୍ପନ୍ନ, ଶୁଦ୍ଧ, ମୁକ୍ତ, ମହାପୁରୁଷମାନେ ସୃଷ୍ଟିର ଉଦ୍ଦେଶ୍ୟ ସିଦ୍ଧି ନିମନ୍ତେ ଭଗବାନଙ୍କର ପ୍ରତିନିଧି ଭାବରେ କାଯ୍ୟ କରନ୍ତି।

୫. ଭଗବାନଙ୍କ ପରି ମନୁଷ୍ୟର ଅନ୍ତର୍ନିହିତ ସତ୍ତା ବା ଆତ୍ମା ମଧ୍ୟ ଚିରନ୍ତନ ଓ ଐଶୀ ଶକ୍ତିସଂପନ୍ନ।

୬. ପୁନର୍ଜନ୍ମ ଦ୍ୱାରା ମନୁଷ୍ୟର ଆଧ୍ୟାତ୍ମିକ କ୍ରମବିକାଶ ହୁଏ। ଏହି ପୁନର୍ଜନ୍ମ ମନୁଷ୍ୟର କାମନା ବାସନା ହେତୁ ହୋଇଥାଏ ଓ ଏହା କର୍ମର ନିୟମ ଅନୁସାରେ ଭୁଲୋକ, କାମଲୋକ ଓ ସ୍ୱର୍ଗଲୋକ ମଧ୍ୟ ଦେଇ ଗତି କରୁଥାଏ। ଆଧ୍ୟାତ୍ମିକ ଜ୍ଞାନ ଓ ତ୍ୟାଗମୟ ଜୀବନ ଦ୍ୱାରା ମନୁଷ୍ୟ ମୁକ୍ତିଲାଭ କରେ। ଅର୍ଥାତ୍ ଯେଉଁ ଐଶୀଶକ୍ତି ପ୍ରଚ୍ଛନ୍ନ ଭାବରେ ରହିଥାଏ ତାହା ପୂର୍ଣ୍ଣ ଭାବରେ ପ୍ରକାଶିତ ହୁଏ।

୭. ଉଲ୍ଲିଖିତ ତଥ୍ୟଗୁଡ଼ିକ ଅଧ୍ୟୟନ କରି ଅନ୍ତର୍ନିହିତ ସୁପ୍ତ ଆଧ୍ୟାତ୍ମିକ ଶକ୍ତିର କ୍ଷିପ୍ର ବିକାଶ ପାଇଁ ଦେହ, ମନ ଓ ପ୍ରାଣକୁ ନିୟନ୍ତ୍ରଣ କରିବା ହିଁ ମନୁଷ୍ୟର ପ୍ରଧାନ କର୍ତ୍ତବ୍ୟ।

ବ୍ରହ୍ମବିଦ୍ୟାର ତିନୋଟି ସତ୍ୟ *

୧. ମନୁଷ୍ୟର ଆତ୍ମା ଅବିନଶ୍ୱର ଏବଂ ଏହାର ଭବିଷ୍ୟତ ଏପରି ଏକ ବସ୍ତୁ ବା ବିଷୟର ଭବିଷ୍ୟତ ଯାହାର କ୍ରମବର୍ଦ୍ଧନ ଏଂବ ଦୀପ୍ତିର କୌଣସି ସୀମା ନାହିଁ।

---

* ଏହା ଆଲୋକିତ ପଥ (Light on the Path) ରୁ ଆନୀତ।

୨. ଜୀବନଦାୟୀ ତତ୍ତ୍ୱ ଆମ ଭିତରେ ଓ ବାହାରେ ସର୍ବତ୍ର ବିରାଜିତ। ଏହି ତତ୍ତ୍ୱ ଅବିନାଶୀ ଓ ଶାଶ୍ୱତ, ଚିର କଲ୍ୟାଣମୟ ଅଟେ। ଏହାକୁ ନା ଶୁଣା ଯାଇପାରେ, ନା ଦେଖାଯାଇପାରେ ନା ଆଘ୍ରାଣ କରାଯାଇପାରେ, କିନ୍ତୁ ଯେ ତାକୁ ଜାଣିବାକୁ ଚାହିଁବ ସେ ତାକୁ ଜାଣିପାରେ।

୩. ପ୍ରତ୍ୟେକ ମଣିଷ ତା' ନିଜ ପାଇଁ ସଂପୂର୍ଣ୍ଣ ନିୟମ ପ୍ରଦାୟକ, ତା ନିଜ ପାଇଁ ଗୌରବ ଅଥବା ବିଷାଦର ବିତରକ; ତା'ର ପୁରସ୍କାର ବା ତା'ର ଦଣ୍ଡବିଧାନର ବିଧାନକର୍ତ୍ତା।

ବ୍ରହ୍ମବିଦ୍ୟା ଏକ ଧର୍ମ ନୁହେଁ।

ବ୍ରହ୍ମବିଦ୍ୟା ଏକ ଧର୍ମ ନୁହେଁ କିନ୍ତୁ ଏହା ସବୁଧର୍ମର ମୂଳତତ୍ତ୍ୱ। ଯୁଗ ଯୁଗ ଧରି ମାନବଜାତି କ୍ରମବିକାଶ ପଥରେ ଆଗେଇ ଚାଲିବା ଦ୍ୱାରା ସେମାନଙ୍କର ମାନସ ଏବଂ ବୁଦ୍ଧିର ସ୍ତର ବହୁତ ଉନ୍ନତ ହୋଇଚାଲୁଛି। ସେମାନଙ୍କର ମାନସ ଏବଂ ବୁଦ୍ଧିର ସ୍ତରକୁ ଦେଖି ସମୟାନୁକ୍ରମେ ଧର୍ମର ଆବଶ୍ୟକତା ହୋଇଥାଏ। ବର୍ତ୍ତମାନ ମାନବର ମାନସ ଏବଂ ବୁଦ୍ଧିର ସ୍ତର ତାର ପୂର୍ବପୁରୁଷଙ୍କଠାରୁ ବହୁତ ଉନ୍ନତ। ଏଥିଲାଗି ସେମାନଙ୍କର ପୂର୍ବପୁରୁଷମାନଙ୍କ ଅପେକ୍ଷା ସେମାନେ ଉଚ୍ଚତର ସତ୍ୟସବୁ ଅଧିକ ଭଲ ଭାବରେ ବୁଝିପାରୁଛନ୍ତି। ସେମାନଙ୍କ ପାଇଁ କର୍ମକାଣ୍ଡ, ବାହ୍ୟଆଡ଼ମ୍ବର ଏବଂ ଅନ୍ଧବିଶ୍ୱାସରୁ ମୁକ୍ତ ହୋଇ ସବୁଧର୍ମର ମୂଳତତ୍ତ୍ୱକୁ ନେଇ ଗଢ଼ିଉଠିଛି ବ୍ରହ୍ମବିଦ୍ୟା। ସବୁ ଧର୍ମରେ ସେହି ଏକ ପ୍ରକାର ନୀତିବାଣୀ ଓ ଆଧ୍ୟାତ୍ମିକତା ଉପରେ ଜୋର ଦିଆଯାଇଛି ଯଦ୍ଦ୍ୱାରା ମାନବ ସମାଜ ନିଷ୍କପଟ, ନିସ୍ୱାର୍ଥପର ଓ ନିର୍ମଳ ଜୀବନଯାପନ କରି ଆତ୍ମାକୁ ଉପଲବ୍ଧି କରିପାରିବ ଓ

ସମଗ୍ର ସୃଷ୍ଟି ଓ ସ୍ରଷ୍ଟାଙ୍କ ମଧ୍ୟରେ ଏକତ୍ୱ ଅନୁଭବ କରି ସାର୍ବଜନୀନ ପ୍ରେମରେ ଉଦ୍‌ବୁଦ୍ଧ ହେବ।

ବ୍ରହ୍ମବିଦ୍ୟା ସମିତି

୧୮୭୫ ମସିହା ନଭେମ୍ବର ୧୭ ଦିନ ନ୍ୟୁୟର୍କ ମହାନଗରୀରେ ବ୍ରହ୍ମବିଦ୍ୟା ସମିତିର ଭିତ୍ତିସ୍ଥାପନ କରାଯାଇଥିଲା। ଏହି ସମିତି ସ୍ଥାପନା କରିବା ପଛରେ ଶ୍ୱେତରଷିଶୃଙ୍ଗର ଦୁଇଜଣ ମହାନ୍ ରଷିଙ୍କର ହାତ ଥିଲା। ସେ ହେଉଛନ୍ତି ରଷି ଦେବାପି ଏବଂ ରଷି ମରୁ। ଉନବିଂଶ ଶତାବ୍ଦୀର ପ୍ରାରମ୍ଭରେ ମାନବ ନିଜର ମୂଳମନ୍ତ୍ରକୁ ଭୁଲି ଅତ୍ୟଧିକ ବସ୍ତୁବାଦୀ ହୋଇ ଉଠିଲା। ଆଧ୍ୟାତ୍ମିକ ଜ୍ଞାନର ମୂଳପୀଠ ପ୍ରାଚ୍ୟ ଦେଶମାନେ ମଧ୍ୟ ଏହି ବସ୍ତୁବାଦ ସଭ୍ୟତାକୁ ଗ୍ରହଣ କରିବାକୁ ଲାଗିଲେ। ଧର୍ମ ନାମରେ କୁସଂସ୍କାର, ମତାନ୍ଧତା, ସାମ୍ପ୍ରଦାୟିକତାର ପ୍ରସାର ହେତୁ ତାହା ଭୌତିକ ସଭ୍ୟତାର ପଥରୋଧ କରି ପାରିଲା ନାହିଁ। ପୃଥିବୀବାସୀଙ୍କ ପାଇଁ ଏହା ଘୋର ଦୁର୍ଦ୍ଦିନର କାରଣ ହୋଇଉଠୁଥିଲା। ସେଥିପାଇଁ ପୃଥିବୀର ଆଭ୍ୟନ୍ତରିଣ ଶାସନ ଗୋଷ୍ଠି ପୃଥିବୀବାସୀଙ୍କୁ ଏଥିରୁ ରକ୍ଷା କରିବା ପାଇଁ ଏବଂ ଚିରନ୍ତନ ସତ୍ୟର ଏକ ନୂତନ ଦିଗ୍‌ଦର୍ଶନ ଦେବା ପାଇଁ ପ୍ରଗାଢ଼ ଉଦ୍ୟମ କରିଚାଲିଲେ। ଏହି ମହାନ୍ ରଷି ଦ୍ୱୟ କାର୍ଯ୍ୟର ଭାର ବହନ କଲେ। ସାରା ପୃଥିବୀରେ ଏହି କାର୍ଯ୍ୟକୁ କାର୍ଯ୍ୟକାରୀ କରିବା ପାଇଁ ସେ ଉପଯୁକ୍ତ ଶିଷ୍ୟ ଖୋଜିଲେ। ଉପଯୁକ୍ତ ଶିଷ୍ୟ ଯାହାର କୌଣସି ଧର୍ମ, ଜାତି, ଦେଶ ପ୍ରତି ବିଦ୍ୱେଷ ଭାବ ନଥିବ ଖୋଜିବାକୁ ତାଙ୍କୁ ପ୍ରାୟ ଶହେ ବର୍ଷ ଲାଗିଯାଇଥିଲା। ଶେଷରେ ଜଣେ ରଷିୟ

ମହିଳା ମ୍ୟାଡାମ୍ ବ୍ଲାଭାଟସ୍କି ଏବଂ ଆମେରିକୀୟ ଭଦ୍ରବ୍ୟକ୍ତି କର୍ଣ୍ଣେଲ୍ ଅଲ୍‌କଟ୍‌ଙ୍କୁ କାର୍ଯ୍ୟର ଭାର ଦେଇଥିଲେ। ମ୍ୟାଡାମ୍ ବ୍ଲାଭାଟସ୍କି ଏବଂ କର୍ଣ୍ଣେଲ୍ ଅଲକଟ୍ ଯେଭଳି ନିସ୍ୱାର୍ଥପର ସେଭଳି ସାହସୀ ଓ ପ୍ରେମମୟ। ସେମାନଙ୍କର ପ୍ରଗାଢ଼ ଉଦ୍ୟମ ଓ ଦୃଢ଼ ସଂକଳ୍ପ ବଳରେ ପୃଥିବୀର ବହୁ ଦେଶରେ ଏହି ସମିତିର ସ୍ଥାପନା କରାଯାଇଥିଲା। ସମୟ କ୍ରମେ ବହୁ ମହାନ୍ ଆତ୍ମା ଏ କାର୍ଯ୍ୟକୁ ଆଗେଇ ନେଇଥିଲେ। ସେମାନଙ୍କ ମଧ୍ୟରେ ଆନିବେସାନ୍ତ, ଲେଡ୍‌ବିଟର, ଟି. ସୁବାରାଓ, ଅରୁଣ୍ଡେଲ୍, ସି ଜିନାରାଜାଦାସ, ଜନ୍ କୋଟସ୍, ଏନ୍ ଶ୍ରୀରାମ... ପ୍ରମୁଖ।

ବ୍ରହ୍ମବିଦ୍ୟା ସମିତିର ଲକ୍ଷ୍ୟ

୧. ଜାତି, ଧର୍ମ ଓ ବର୍ଣ୍ଣ ନିର୍ବିଶେଷରେ ମନୁଷ୍ୟ ଜାତିର ସାର୍ବଜନୀନ ଭାତୃତ୍ୱର ମୂଳଦୁଆ ପକାଇବା।

୨. ଦର୍ଶନ, ଶାସ୍ତ୍ର, ବିଜ୍ଞାନ ଓ ବିଭିନ୍ନ ଧର୍ମ ଶାସ୍ତ୍ରମାନଙ୍କର ତୁଳନାତ୍ମକ ଅଧ୍ୟୟନକୁ ଉତ୍ସାହିତ କରିବା।

୩. ପ୍ରକୃତିର ଅବ୍ୟାଖ୍ୟାତ ନିୟମ ସବୁର ଓ ମନୁଷ୍ୟର ଅନ୍ତର୍ନିହିତ ଶକ୍ତିର ଅନୁଧାନ ଓ ଅନୁଶୀଳନ କରିବା।

ଯେଉଁମାନେ ସମିତିର ତିନି ମୂଳଲକ୍ଷ୍ୟ ସହିତ ଏକମତ ହୁଅନ୍ତି ସେମାନଙ୍କୁ ହିଁ ସମିତିର ସଦସ୍ୟ ହେବା ପାଇଁ ଗ୍ରହଣ କରାଯାଏ। ବ୍ରହ୍ମବିଦ୍ୟା ସମିତି ଏକ ବିଶ୍ୱବ୍ୟାପୀ ସଂଗଠନ ଯେଉଁଥିରେ କି ବିଶ୍ୱର ସମସ୍ତ ଦେଶର ନାଗରିକ ସଦସ୍ୟ ଅଛନ୍ତି। ସଦସ୍ୟ ହେବା ପାଇଁ ଜାତି, ଧର୍ମ, ବର୍ଣ୍ଣ ଓ ଶ୍ରେଣୀର

ବିଚାର ନାହିଁ। ବ୍ରହ୍ମବିଦ୍ୟା ସମିତିର ସଦସ୍ୟମାନେ ସମିତିର ତିନି ମୂଳଲକ୍ଷ୍ୟ ଦ୍ୱାରା ଏକ ହୋଇ ସଦ୍‌ଗ୍ରନ୍ଥ ପଠନ କରି ଓ ଆହରଣ କରୁଥିବା ସତ୍ୟ ଓ ଜ୍ଞାନକୁ ନିଜ ଓ ଅନ୍ୟମାନଙ୍କ ମଧ୍ୟରେ ଆଦାନ ପ୍ରଦାନ କରନ୍ତି।

ଚିନ୍ତାର ଅପ୍ରତିହତ ସ୍ୱାଧୀନତା

ଏହି ସମିତିର ଆନୁଷ୍ଠାନିକ ପ୍ରସ୍ତାବରେ (Resolution) ସ୍ପଷ୍ଟ କରିଦିଆଯାଇଛି ଯେ, ଏହା କୌଣସି ବ୍ୟକ୍ତିଙ୍କ ମତକୁ ଶେଷ ସିଦ୍ଧାନ୍ତ ଭାବରେ ଗ୍ରହଣ କରେ ନାହିଁ। ସେ ପ୍ରତିଷ୍ଠାତ୍ରୀ ମାନନୀୟା ଏଚ୍.ପି.ବି. ହୁଅନ୍ତୁ ବା ଡ. ଆନିବେସାନ୍ତ ହୁଅନ୍ତୁ। ଏହାର କାରଣ ହେଉଛି କୌଣସି ମତକୁ ଅନ୍ଧଭାବରେ ଅନୁସରଣ କରିବା ମନୁଷ୍ୟ ବୁଦ୍ଧି ବିକାଶର ପରିପନ୍ଥୀ।

ପ୍ରତ୍ୟେକ ସଭ୍ୟ ନିଜେ ନିଜର ଅଧ୍ୟୟନ, ବିଚାର ଶକ୍ତି, ଅଭିଜ୍ଞତା ଓ ଅର୍ନ୍ତଜ୍ଞାନ ଦ୍ୱାରା କୌଣସି ତଥ୍ୟର ସତ୍ୟାସତ୍ୟ ନିର୍ଣ୍ଣୟ କରନ୍ତୁ। ପ୍ରତ୍ୟେକ ସଭ୍ୟ ନିଜେ ନିଜର ମତରେ ସ୍ୱାଧୀନ ରହିବା ସଙ୍ଗେ ସଙ୍ଗେ ଅନ୍ୟକୁ ମଧ୍ୟ ସେ ସୁବିଧାରୁ ବଂଚିତ କରାଇବେ ନାହିଁ। ସେଥିପାଇଁ ବ୍ରହ୍ମବିଦ୍ୟାର ତିନି ସୁବର୍ଣ୍ଣ ପୁସ୍ତିକାର ପ୍ରଥମ ପୁସ୍ତକ 'At the Feet of the Master'ରେ ଲେଖାଅଛି – "ତୁମ ନିଜ ଶକ୍ତିରେ ବିଶ୍ୱାସ ସର୍ବଥା କର୍ତ୍ତବ୍ୟ। ତୁମେ ଭାବୁଛ ତୁମେ ନିଜକୁ ଖୁବ୍ ଭଲଭାବରେ ଜାଣିଛ ? ଯଦି ତୁମେ ଏପରି ଭାବୁଥାଅ ତେବେ ତୁମେ ନିଜକୁ ଜାଣିନାହଁ। କେବଳ ତୁମର ବାହାରର ଦୁର୍ବଳ ଆସ୍ତରଣଟିକୁ ତୁମେ ଜାଣିଛ। ଯାହା ଅତୀତରେ ବହୁ କର୍ଦ୍ଦମରେ ପତିତ ଓ ଲିପ୍ତ ହୋଇଯାଇଛି। କିନ୍ତୁ ବ୍ରହ୍ମାଗ୍ନିର ସ୍ଫୁଲିଙ୍ଗ ଯେଉଁ ତୁମେ, ଯାହା ଭିତରେ ସର୍ବଶକ୍ତିମାନ ପରମାତ୍ମା ବିରାଜିତ

ଅଛନ୍ତି, ସେହି ତୁମେ ଇଚ୍ଛା କଲେ କ'ଣ ନ କରିପାରିବ ଏପରି କିଛି ଅଛି ? ତୁମେ ନିଜକୁ କୁହ, "ମନୁଷ୍ୟ ମାତ୍ରେ ହିଁ ତାହା କରିପାରେ। ମୁଁ ଜଣେ ମନୁଷ୍ୟ କେବଳ ନୁହେଁ, ଅନ୍ତରରେ ଈଶ୍ୱରଙ୍କୁ ବହନ କରୁଥିବା ଏକ ମନୁଷ୍ୟ। ମୁଁ ଏ କାର୍ଯ୍ୟ କରିପାରିବି ଏବଂ ନିଶ୍ଚୟ କରିବି।"

କର୍ମକର୍ତ୍ତା

ବ୍ରହ୍ମବିଦ୍ୟା ସମିତି ଏକ ଆନ୍ତର୍ଜାତିକ ସମିତି (International Theosophical Society) ଏହି ସମିତିର ଶାଖା (Section) ପ୍ରାୟ ପ୍ରତ୍ୟେକ ଦେଶରେ ଅଛି। ଏହି ଶାଖା (Section) ଅଧୀନରେ ବିଭିନ୍ନ ପ୍ରାଦେଶିକ ସଂଘ (Federation) ଅଛି। ଏପରି ପ୍ରାଦେଶିକ ସଂଘ (Federation) ଅଧୀନରେ ଅନେକ ଗୁଡ଼ିଏ ଲଜ୍ (Lodge) ଥାଏ। ପ୍ରତ୍ୟେକ ଲଜ୍ ଏକ ଏକ ସ୍ୱତନ୍ତ୍ର ଅନୁଷ୍ଠାନ। ପ୍ରତ୍ୟେକ ଲଜ୍ ନିଜ ନିଜର ନିୟମ, ସମିତିର ମୂଳ ଲକ୍ଷ୍ୟକୁ ଆଦର୍ଶ କରି ତିଆରି କରନ୍ତି। ଏହି ସମିତିର ସଭ୍ୟମାନେ ନିଜ ନିଜର କର୍ମକର୍ତ୍ତା ନିର୍ବାଚନ କରନ୍ତି ଯେଉଁମାନେ କି ସମିତିର ମୂଳ ଲକ୍ଷ୍ୟକୁ ନେଇ କାର୍ଯ୍ୟ କରନ୍ତି। ଲଜ୍, ପ୍ରାଦେଶିକ ସଂଘ, ଦେଶର ଶାଖା ପ୍ରାୟ ସ୍ୱୟଂସଂପୂର୍ଣ୍ଣ ଯଦିଓ ସଭ୍ୟମାନଙ୍କ ଭିତରେ ପ୍ରାୟ ଭଲ ସଂପର୍କ ଥାଏ, ଏଠାରେ ଉଚ୍ଚ କର୍ମକର୍ତ୍ତା ଏବଂ ସଭ୍ୟମାନଙ୍କ ଭିତରେ ଉଚ୍ଚନୀଚର ଭେଦଭାବ ନଥାଏ। ସେମାନଙ୍କ ପାଇଁ ଫୁଲତୋଡ଼ା, ଆଲୋକ ସଜ୍ଜା ବା ମଖମଲ ଆସନର ଆବଶ୍ୟକତା ନଥାଏ। ତାଙ୍କର ବେଶ ପୋଷାକ ମଧ୍ୟ ସାଧାରଣ ଜନତାଙ୍କ ପରି ସାଧାରଣ ଜନତାଙ୍କ ଭିତରେ ସେ ହଜିଯାନ୍ତି। ସବୁରି ଭିତରେ ସେ ନିଜକୁ ଦେଖନ୍ତି। ତେଣୁ ଏଠାରେ ଉଚ୍ଚନୀଚର ପ୍ରଶ୍ନ ନାହିଁ। ଯେଉଁଠି

C.W. Leadbeater

ଉଚ୍ଚନୀଚର ଭେଦଭାବ ନାହିଁ, ଯେଉଁଠି ଏକ ଜୀବନ କାର୍ଯ୍ୟ କରିଥାଏ ସେଠାରେ ସମ୍ମାନ ଏବଂ ସାଷ୍ଟାଙ୍ଗ ପ୍ରଣିପାତର ସ୍ଥାନ ନାହିଁ। ବିଶ୍ୱଭାତୃତ୍ୱର ଜ୍ୱଳନ୍ତ ଦୃଷ୍ଟାନ୍ତ ବ୍ରହ୍ମବିଦ୍ୟା ସମିତିରେ ଦେଖିବାକୁ ମିଳେ।

ଆନ୍ତର୍ଜାତିକ ବ୍ରହ୍ମବିଦ୍ୟା ସମିତିର ସଭାପତି ପ୍ରତି ୭ ବର୍ଷରେ ସଭ୍ୟମାନଙ୍କ ଦ୍ୱାରା ନିର୍ବାଚିତ ହୁଅନ୍ତି। କର୍ଣ୍ଣେଲ ଏଚ୍ ଏସ୍ ଅଲକଟ୍ ବ୍ରହ୍ମବିଦ୍ୟା ସମିତିର ପ୍ରଥମ ସଭାପତି। ସମୟାନୁକ୍ରମେ ଆନି ବେସାନ୍ତ (୧୯୦୭-୧୯୩୩) ଜି. ଏସ୍ ଅରୁଣ୍ଡେଲ୍ (୧୯୩୪-୧୯୪୫), ସି ଜିନାରାଜ ନାସ (୧୯୪୭-୧୯୫୩) ଏନ୍ ଶ୍ରୀରାମ୍ (୧୯୫୩-୧୯୭୩) ଜନ୍ ବି. ଏସ୍ କୋଟସ୍ (୧୯୭୩-୧୯୭୯) ସଭାପତି ଥିଲେ। ବର୍ତ୍ତମାନ ଶ୍ରୀମତୀ ରାଧା ବର୍ଣ୍ଣିୟର ୧୯୮୦ ମସିହାଠାରୁ ସଭାପତି ଅଛନ୍ତି।

ସଭାପତିଙ୍କୁ କାର୍ଯ୍ୟରେ ସାହାଯ୍ୟ କରିବା ପାଇଁ ଉପସଭାପତି, ସେକ୍ରେଟାରୀ ଇତ୍ୟାଦି ରହିଅଛନ୍ତି। ଆମ ଦେଶରେ ବ୍ରହ୍ମବିଦ୍ୟା ସମିତି ବାରାଣାସୀର କାମାଚ୍ଛାଠାରେ ୧୮୯୦ ମସିହା ନଭେମ୍ବର ୧୭ ତାରିଖରେ ବିଧିବଦ୍ଧ ଭାବରେ ଖୋଲାଯାଇଥିଲା।

ଓଡ଼ିଶାରେ ନେତାଜୀ ସୁଭାଷ ଚନ୍ଦ୍ର ବୋଷଙ୍କ ପିତା ଶ୍ରୀ ଜାନକୀନାଥ ବୋଷଙ୍କ ସଭାପତିତ୍ୱରେ ୧୯୧୬ ମସିହାରେ କଟକରେ ପ୍ରଥମେ ବ୍ରହ୍ମବିଦ୍ୟା ଲଜ୍ ସ୍ଥାପିତ ହୋଇଥିଲା। ୧୯୫୪ରେ ଭୁବନେଶ୍ୱରରେ ବ୍ରହ୍ମବିଦ୍ୟା ଲଜ୍ ପ୍ରତିଷ୍ଠା ହୋଇଥିଲା। ୧୯୬୫ ମଇ ୧୬ ତାରିଖରେ ଉତ୍କଳ ବ୍ରହ୍ମବିଦ୍ୟା ସଂଘ ଗଠିତ ହୋଇଥିଲା। ବର୍ତ୍ତମାନ ଉତ୍କଳ ବ୍ରହ୍ମବିଦ୍ୟା ସଂଘ ନିଜର ସ୍ଥାୟୀ ଗୃହ ପ୍ଲଟ ନଂ ୩୪୭, ଗୌତମ ନଗର, ଭୁବନେଶ୍ୱରଠାରେ କାର୍ଯ୍ୟ କରୁଅଛି। ବିଭିନ୍ନ ଲଜ୍‌ର ସଭ୍ୟମାନେ

ଏକତ୍ର ହୋଇ ବ୍ରହ୍ମ, ବିଜ୍ଞାନ, ଦର୍ଶନ ଉପରେ ଆଲୋଚନା କରନ୍ତି। ପ୍ରତିବର୍ଷ ଫେବୃୟାରୀର ଦ୍ୱିତୀୟ ଶନିବାର ଏବଂ ରବିବାର ଦିନ ଏହି ସମିତିର ବାର୍ଷିକ ଉତ୍ସବ ପାଳିତ ହୁଏ। ପ୍ରତି ୩ ବର୍ଷରେ ଥରେ ପୂର୍ବଭାରତର ଯେକୌଣସି ସ୍ଥାନରେ East Zone Conference ଅନୁଷ୍ଠିତ ହୁଏ।

ଆନ୍ତର୍ଜାତିକ ମୁଖ୍ୟ କାର୍ଯ୍ୟାଳୟ

ବ୍ରହ୍ମବିଦ୍ୟା ସମିତିର ମୁଖ୍ୟକାର୍ଯ୍ୟାଳୟ ଚେନ୍ନାଇ ମହାନଗରୀର ଆଡାୟାରରେ ଅବସ୍ଥିତ। ତିନିଶହ ଏକରରୁ ଉର୍ଦ୍ଧ୍ୱ ସବୁଜ ବନାନୀ ବେଷ୍ଟିତ ଏହି ସ୍ଥାନର ଗୋଟିଏ ପାର୍ଶ୍ୱରେ ଆଡାୟାର ନଦୀ ଏବଂ ଅନ୍ୟ ପାର୍ଶ୍ୱରେ ବଙ୍ଗୋପସାଗର। କେତେ ଶିଳା ପ୍ରସ୍ତର ଭେଦକରି ନଦୀତାର ଲକ୍ଷ୍ୟ ପଥରେ ଆଗେଇଯାଇ ଏହିଠାରେ ସମୁଦ୍ର ସହିତ ଏକାକାର ହୋଇଯାଇଛି। ସେହିପରି ବହୁ ଆଧାତ୍ମିକ ଅଭିପ୍ସୁଗଣ ବହୁଘାତ ପ୍ରତିଘାତ ସହ୍ୟ କରି କଠୋର ସାଧନା ବଳରେ ଏହିଠାରେ ଆତ୍ମୋପଲବ୍ଧି କରିପାରିଛନ୍ତି। ଶାନ୍ତ, ସୁନ୍ଦର, ଆନନ୍ଦମୟ ଏହି ସ୍ଥାନଟି ଅଧିକ ପ୍ରଭାବଶାଳୀ ହୋଇ ଉଠିଥିଲା ବହୁ ମହାମନିଷିମାନଙ୍କର ତପସ୍ୟାବଳରେ। ଯଦି କୌଣସି ସ୍ଥାନରେ କେହି ମହାତ୍ମା ବା ମହାପୁରୁଷ ବହୁକାଳ ବାସ କରି ଧର୍ମ, ଦର୍ଶନ ଇତ୍ୟାଦି ଚର୍ଚ୍ଚା ଏବଂ ସାଧନା କରନ୍ତି ତେବେ ସେ ସ୍ଥାନର ଏକ ମହାତ୍ମ୍ୟ ରହିଯାଏ। ଯଦ୍ଦ୍ୱାରା ସେ ସ୍ଥାନକୁ ଯାଉଥିବା ଲୋକମାନେ ପ୍ରଭାବିତ ହୁଅନ୍ତି। ଆଡାୟାରରେ ସେପରି ପ୍ରଭାବିତ ହେବାର ଅନେକ କୁହନ୍ତି।

ପ୍ରତିବର୍ଷ ଡିସେମ୍ବର ୨୬ ତାରିଖରୁ ୩୧ ତାରିଖ ପର୍ଯ୍ୟନ୍ତ ଏଠାରେ ଆନ୍ତର୍ଜାତିକ ବ୍ରହ୍ମବିଦ୍ୟା ସମିତିର ବାର୍ଷିକ ଉତ୍ସବ ଅନୁଷ୍ଠିତ ହୋଇଥାଏ। ଆଡାୟାର ଥିଏଟରରେ ସବୁଦେଶର ସଭ୍ୟ ଏକତ୍ରିତ

ହୋଇ ସବୁଧର୍ମର ପ୍ରାର୍ଥନାର ଆବୃତ୍ତି କରନ୍ତି। ଶେଷରେ ସଭାପତି ଆନିବେଶାନ୍ତଙ୍କ ଲିଖିତ ସାର୍ବଜନୀନ ପ୍ରାର୍ଥନା (Universal Prayer*) lead କରନ୍ତି।

ତତ୍‌ପରେଧର୍ମ, ଦର୍ଶନ ଉପରେ ଆଲୋଚନା ହୁଏ। ବିଭିନ୍ନ ଦେଶର ସଭାପତି, ସେକ୍ରେଟାରୀ ଏବଂ ଜାତୀୟ ପ୍ରବକ୍ତା ଇତ୍ୟାଦି ଧର୍ମ, ଦର୍ଶନ ଏବଂ ବିଜ୍ଞାନ ଉପରେ ଆଲୋଚନା କରନ୍ତି।

ବିଭିନ୍ନ କାର୍ଯ୍ୟ ପାଇଁ ଆଡ୍ୟାୟାରରେ ଥିବା ଅଟ୍ଟାଳିକା ଭିତରୁ Headquarters Building, Blavastky Bungalow, Leadbeater Chambers, Bhojanasaba, Library Building, Theosophical Publising House ପ୍ରଧାନ।

ଏହାଛଡ଼ା The Buddhist Shrine, Garden of Remembrance ଓ ସବୁ ଧର୍ମର ପୂଜାସ୍ଥଳୀଗୁଡ଼ିକ ଆଡାୟାରର ଦର୍ଶନୀୟ ସ୍ଥାନ ଭିତରେ ଗଣାଯାଏ।

---

* O Hidden life, vibrant in every atom,
O Hidden light shining in every creature
O Hidden Love, embracing all in oneness
May each who feels himself as one with Thee,
Know he is also one with every other.

ହେ ପ୍ରଚ୍ଛନ୍ନ ପ୍ରାଣଶକ୍ତି ! ତୁମେ ପ୍ରତ୍ୟେକ ଅଣୁରେ ତରଙ୍ଗାୟିତ
ହେ ପ୍ରଚ୍ଛନ୍ନ ଜ୍ୟୋତି ! ତୁମେ ପ୍ରତ୍ୟେକ ଜୀବ ମଧ୍ୟରେ ସଂଜୀପିତ
ହେ ପ୍ରଚ୍ଛନ୍ନ ପ୍ରେମ ! ତୁମ ଆଲିଙ୍ଗନ ପାଶରେ ସମସ୍ତେ ଏକ
ତେଣୁ ଯେ କେହି ତୁମ ସହିତ ନିଜକୁ ଏକ ବୋଲି ଅନୁଭବ କରନ୍ତି,
ସେ ସେହି ଦୃଷ୍ଟିରୁ ଅନ୍ୟ ପ୍ରତ୍ୟେକ ସହିତ ନିଜକୁ ଏକ ବୋଲି ଜ୍ଞାନ କରନ୍ତୁ।

HEADQUARTERS BUILDING

ଏହି ଗୃହଟି ଯେପରି ସୁନ୍ଦର ସେପରି ଗୁରୁତ୍ୱପୂର୍ଣ୍ଣ। ଏଠାରେ ଯେଉଁ ଦେଶରେ ସମିତିର ଶାଖା ଅଛି ସେସବୁ ଦେଶର ଜାତୀୟ ପତାକା ଏବଂ ସବୁଧର୍ମର ପ୍ରବର୍ତ୍ତକଙ୍କ ମୂର୍ତ୍ତି ରହିଅଛି। ଆମର ପ୍ରତିଷ୍ଠାତା ଏବଂ ପ୍ରଥମ ସଭାପତି ମ୍ୟାଡାମ୍ ବ୍ଲାଭାଟ୍‌ସ୍କି ଏବଂ କର୍ଣ୍ଣେଲ୍ ଅଲକଟ୍‌ଙ୍କ ମୂର୍ତ୍ତି ମଧ୍ୟ ରହିଅଛି। ଏହିଠାରେ ବହୁ ମହାମନିଷୀମାନଙ୍କର ସମାବେଶରେ ଅଧ୍ୟାତ୍ମିକ ଆଲୋଚନା ହୋଇଆସୁଛି। ଏହାର ଗୋଟିଏ ପାର୍ଶ୍ୱରେ ବହୁ ପୁରାତନ ମୂଲ୍ୟବାନ ଜିନିଷ, ଲେଖା, ଫଟୋ ରଖାଯାଇଅଛି। ଏହି ଗୃହର ଉପର ମହଲାରେ ମାନନୀୟା ବ୍ଲାଭାଟ୍‌ସ୍କି, କର୍ଣ୍ଣେଲ୍ ଅଲ୍‌କଟ୍, ଆନିବେସାନ୍ତ ଏବଂ ଜେ. କ୍ରିଷ୍ଣମୂର୍ତ୍ତି ବାସ କରୁଥିଲେ। ସେମାନଙ୍କର ଆସବାବପତ୍ର ଏବେ ମଧ୍ୟ ସାଇତା ହୋଇ ରଖାଯାଇଛି।

BLAVATSKY BUNGALOW

ବହୁ ପୁରାତନ ଏବଂ ବିସ୍ତାରିତ ବଟବୃକ୍ଷର ନିକଟରେ ଏହି ଅଟ୍ଟାଳିକା ଅବସ୍ଥିତ। ଏହି ଅଟ୍ଟାଳିକାଟି ଯେପରି ଆକର୍ଷଣୀୟ ସେପରି ପ୍ରଭାବଶାଳୀ। ଏଠାରେ ସି. ଜିନାରାଜାଦାସ, ଚତୁର୍ଥ ଆନ୍ତର୍ଜାତୀୟ ଅଧ୍ୟକ୍ଷ ୧୯୪୯ ମସିହାରେ School of Wisdom Class ଆରମ୍ଭ କରିଥିଲେ। କାଳକ୍ରମେ ଏନ୍. ଶ୍ରୀରାମ, ଜନ୍ କୋଟସ୍ ଏବଂ ଶ୍ରୀମତୀ ରାଧାବର୍ଣ୍ଣୟରଙ୍କ ତତ୍ତ୍ୱାବଧାନରେ School of Wisdom ଚାଲିଅଛି। ପୃଥିବୀର ବହୁ ଆଧ୍ୟାତ୍ମିକ ଅଭିପ୍ସୁବୃନ୍ଦ ଏଥିରେ ଯୋଗଦେଇ ମନୁଷ୍ୟ ଜୀବନର ଗୂଢ଼ରହସ୍ୟ ଓ ସୃଷ୍ଟି ସ୍ରଷ୍ଟାଙ୍କ ବିଷୟରେ ଶିକ୍ଷା ଲାଭ କରନ୍ତି। ଆନ୍ତର୍ଜାତିକ ବାର୍ଷିକ ଉତ୍ସବ ସମୟରେ ଏଠାରେ ବହୁ ସଭ୍ୟ ରହିଥାନ୍ତି।

LEADBEATER CHAMBERS

୧୯୧୦ ମସିହାରେ ତିନିମହଲା ବିଶିଷ୍ଟ ଏହି ସୁନ୍ଦର ଗୃହଟି ନିର୍ମାଣ କରାଯାଇଥିଲା। ଏହି ଗୃହର ଚତୁପାର୍ଶ୍ୱରେ ଦୃଶ୍ୟ ଅତ୍ୟନ୍ତ ମନମୁଗ୍ଧକର। ଏଠାରେ ଖରା, ଶୀତର ପ୍ରଖର ପ୍ରତାପ ନଥାଏ। ସମୁଦ୍ର, ନଦୀ ଏବଂ ସବୁଜ ବନାନୀର ମଳୟ ପବନ ପ୍ରଭାବିତ ହୋଇ ସ୍ଥାନଟିକୁ ସତେଜ ଏବଂ ରଦ୍ଧିମନ୍ତ କରି ତୋଳେ।

LIBRARY

Adyar Library ପୃଥିବୀ ପ୍ରସିଦ୍ଧ। ଏଠାରେ ସବୁଧର୍ମ, ଦର୍ଶନ ଏବଂ ସବୁ ଭାଷାରେ ବହୁ ପୁରାତନ ଗ୍ରନ୍ଥ ରହିଅଛି। ବିଭିନ୍ନ ଦେଶରୁ ସଂଗୃହୀତ ୨୦,୦୦୦ ରୁ ଉର୍ଦ୍ଧ୍ୱ ତାଳପତ୍ର ପୋଥି ମଧ୍ୟ ରହିଅଛି। ଧର୍ମ, ଦର୍ଶନ, ବିଜ୍ଞାନ, ଇତ୍ୟାଦି ଗବେଷଣାର ଏହା କେନ୍ଦ୍ରସ୍ଥଳ।

ସବୁ ଧର୍ମକୁ ସମ୍ମାନ ଦେଇ ଏବଂ ସବୁଧର୍ମର ଲୋକଙ୍କୁ ସ୍ୱାଧୀନତା ଦେଇ ଆଡାୟାରରେ ଗଢ଼ିଉଠିଛି ବହୁ ମନ୍ଦିର, ମସ୍‌ଜିଦ୍, ଗୀର୍ଜା ଏବଂ ଚର୍ଚ୍ଚ। ଏହିଠାରେ ଯିଏ ଯାହାର ଇଷ୍ଟଙ୍କର ଉପାସନା କରନ୍ତି। ଏପରି ଏକ ସ୍ଥାନ ପୃଥିବୀରେ ବିରଳ। ବିଶ୍ୱଭାତୃତ୍ୱର ପ୍ରକୃତ ରୂପାୟନ ଏହିଠାରେ ହିଁ ହୋଇପାରିଛି।

ଦୀନ ଦରିତ୍ର ଓ ଅସହାୟ ପିଲାମାନଙ୍କର ଶିକ୍ଷା ପାଇଁ ଅଲକଟ୍ ସ୍କୁଲ ଏବଂ ବ୍ଲାଭାଟ୍‌ସ୍କି ଛାତ୍ରାବାସ ସ୍ଥାପନା କରାଯାଇଛି। ପିଲାମାନଙ୍କୁ ପାଠପଢ଼ା ସହିତ ବହୁ ବୈଷୟିକ ଏବଂ ଆଧ୍ୟାତ୍ମିକ ବିଦ୍ୟା ମଧ୍ୟ ଶିକ୍ଷାଦିଆଯାଏ। ଦେଶ ବିଦେଶର ସଭ୍ୟମାନଙ୍କର ସାହାଯ୍ୟରେ ଏହି ଅନୁଷ୍ଠାନଟି କାର୍ଯ୍ୟକାରୀ ହେଉଅଛି।

ବ୍ରହ୍ମବିଦ୍ୟା ସମିତି କେବଳ ଯେ ମଣିଷର ଉନ୍ନତି ଲାଗି ପ୍ରୟାସ କରେ ତାହା ନୁହେଁ, ପଶୁ, ପକ୍ଷୀ ଉଭିଦ ମାନଙ୍କର ଉନ୍ନତି

ପାଇଁ ମଧ୍ୟ ବହୁ କାର୍ଯ୍ୟ କରୁଅଛି। ରୁଗ୍‌ଣ ପଶୁ ପକ୍ଷୀ ମାନଙ୍କର ଯତ୍ନ ନେଇ ତାଙ୍କୁ ଭଲ କରି ମୁକ୍ତ କରି ଦିଆଯାଏ। ବହୁ ପୁରୁଣା ବଡ଼ ବଡ଼ ବୃକ୍ଷ ଏଠାରେ ଦେଖିବାକୁ ମିଳେ। କୌଣସି କାରଣରୁ ଭାଙ୍ଗି ଯାଇଥିବା ବୃକ୍ଷର ଡାଳଗୁଡ଼ିକୁ ଯତ୍ନର ସହିତ ବାନ୍ଧି ତଳୁ ଭାରା ଦିଆଯାଇ ଯୋଡ଼ି ଦିଆଯାଇଥାଏ। ପୃଥିବୀର ପ୍ରସିଦ୍ଧ ବଟବୃକ୍ଷ ଏହିଠାରେ ରହିଅଛି।

୪୫୦ ବର୍ଷରୁ ଊର୍ଦ୍ଧ୍ୱ ବରଗଛଟି ବହୁ ଆଗନ୍ତୁକଙ୍କୁ ଆକର୍ଷିତ କରିଥାଏ। ଗଛଟିର ମୁଖ୍ୟ ଚେର କେବେଠାରୁ ବିଲୀନ ହୋଇଗଲାଣି। ତଥାପି ଗଛଟିର ବିସ୍ତାର ଦେଖିଲେ ଆଶ୍ଚର୍ଯ୍ୟ ଲାଗେ।

ଏହି ଗଛ ମୂଳରେ ଶହ ଶହ ଲୋକ ଏକଜୁଟ ହୋଇ ବହୁବାର ଆଧ୍ୟାତ୍ମିକ ଆଲୋଚନା କରିଛନ୍ତି। ୧୯୦୯ ମସିହାରେ ଡ. ଆନିବେସାନ୍ତ ଏହିଠାରେ ତାଙ୍କର ଭାଷଣ ଦେଇଥିଲେ। ଏହିଠାରେ ୧୯୩୫ ମସିହାରେ Diamond Jubilee Convention ଅନୁଷ୍ଠିତ ହୋଇଥିଲା। ଏହି ସଭାରେ ଭାରତରେ ପ୍ରଥମ ଥର ପାଇଁ Loud Speaker ର ବ୍ୟବହାର ହୋଇଥିଲା। ଜେ. କ୍ରିଷ୍ଣମୂର୍ତ୍ତି, ମହାତ୍ମାଗାନ୍ଧି, ଦଲାଇଲାମା ପ୍ରଭୃତି ମହାତ୍ମାମାନେ ଏଠାରେ ବକ୍ତୃତା ଦେଇଥିଲେ ଏବଂ ଶୁଣୁଥିଲେ ମଧ୍ୟ। Baden Powell ଡ. ଆନିବେସାନ୍ତଙ୍କୁ ସ୍କାଉଟ୍‌ର ପ୍ରବର୍ତ୍ତକ ସ୍ୱରୂପ 'Silver Wolf' ସମ୍ମାନରେ ସମ୍ମାନିତ କରିଥିଲେ। ମହାନ୍ ଆତ୍ମାମାନଙ୍କର ପ୍ରଭାବରେ ପ୍ରଭାବିତ ହୋଇ ଆଜି ପର୍ଯ୍ୟନ୍ତ ବହୁ ପଥିକଙ୍କୁ ଶାନ୍ତି ଆନନ୍ଦ ଦେଇଚାଲିଛି ଏହି ସୁନ୍ଦର ଶାନ୍ତ ବିଶାଳ ବୃକ୍ଷଟି।

ପ୍ରକୃତିର ସୌନ୍ଦର୍ଯ୍ୟରେ ଭରପୁର ଏହି ଶାନ୍ତ, ନିରୋଳା ସ୍ଥାନଟି ବହୁ ଆଧ୍ୟାତ୍ମିକ ଅଭିସ୍‌ଗଣଙ୍କୁ ସାହାଯ୍ୟ କରିଛି ତାଙ୍କର ଲକ୍ଷ୍ୟ ସ୍ଥଳରେ ପହଞ୍ଚିବା ପାଇଁ।

ଡ. ଆନିବେସାନ୍ତ କହନ୍ତି :

Adyar is 'a Heart of peace, resting on the Power, Wisdom and Activity that rule our world, and outgoing in vibrant streams, energizing every good activity.'

ଜେ. କ୍ରିଷ୍ଣମୂର୍ତ୍ତି କହନ୍ତି :

'I have visited many wonderful lands and seen many a famous sight, but there is none equal to the extraordinary intangible something of our Adyar. There is an atmosphere there that does not exist in many a church and temple and there is a Presence there that we expect to perceive in a sacred shrine. One can become a God or a pitiful sinner at Adyar. It is a wonderous spot and it must bemaintained as though it were a holy shrine."

ସଭାପତି ମାନନୀୟ ରାଧା ବର୍ଣ୍ଣିୟର କହନ୍ତି :

'Adyar has proved to be true *asrama*, for within it there has always existed the presence, example and instruction to dissipate doubt and fear. Its atmosphere gives stability to those inner movements in the individual which take him nearer to the realization of peace and freedom. There is something of the atmosphere of the Eternal in its tranquillity.'

ସବୁ ବର୍ଷ ୧୭ ଫେବୃୟାରୀ ବ୍ରହ୍ମବିଦ୍ୟା ସମିତିରେ 'ଆଡାୟାର ଦିବସ' ଭାବେ ପାଳନ କରାଯାଏ। ସେଦିନ ସଭ୍ୟମାନେ ସ୍ନେହ ଶ୍ରଦ୍ଧା ସହିତ ଆଡାୟାର କଥା ମନେ ପକାଇଥାଆନ୍ତି।

●

J. Krishnamurti

ବ୍ରହ୍ମବିଦ୍ୟା ସମ୍ପର୍କୀୟ ଅନ୍ୟାନ୍ୟ ପ୍ରକାଶନ

୧.	ଆମ୍ଭାର ଘଟ ପରିବର୍ତ୍ତନ	ନାରାୟଣ ମହାପାତ୍ର
୨.	ବ୍ରହ୍ମବିଦ୍ୟା ବ୍ୟାଖ୍ୟାନ(ପ୍ରଶ୍ନୋତ୍ତରୀ)	ଡାକ୍ତର ରାମଚନ୍ଦ୍ର ରଥ ଓ ନାରାୟଣ ମହାପାତ୍ର
୩.	ସତ୍ୟ ଭୌତିକ ଗଳ୍ପ	ନାରାୟଣ ମହାପାତ୍ର
୪.	ବ୍ରହ୍ମବିଦ୍ୟା ସାଧକର ଜୀବନ	ନାରାୟଣ ମହାପାତ୍ର
୫.	ଯାତ୍ରାପଥେ	ନାରାୟଣ ମହାପାତ୍ର
୬.	ସାଧନା ପଥେ	ନାରାୟଣ ମହାପାତ୍ର
୭.	ବ୍ରହ୍ମବିଦ୍ୟା କ'ଣ ?	ଡାକ୍ତର ରାମଚନ୍ଦ୍ର ରଥ
୮.	ଲୋକ ଦୁଃଖ ପାଏ କାହିଁକି ?	ଶୈଳବାଳା ମହାପାତ୍ର
୯.	ପରଲୋକ	ଶୈଳବାଳା ମହାପାତ୍ର
୧୦.	ପୁନର୍ଜନ୍ମ	ଶୈଳବାଳା ମହାପାତ୍ର
୧୧.	ଶ୍ରୀଗୁରୁ ଚରଣେ	ଗୌରୀ ଦାସ
୧୨.	ପ୍ରୟୋଗାତ୍ମକ ଆଧ୍ୟାତ୍ମିକତା	ନାରାୟଣ ମହାପାତ୍ର
୧୩.	ଆଧ୍ୟାତ୍ମିକ ପୁନର୍ଜାଗରଣ	ଶୈଳବାଳା ମହାପାତ୍ର
୧୪.	ବ୍ରହ୍ମବିଦ୍ୟା ପରିଚୟ	ସୁଷମାମୟୀ ସାହୁ
୧୫.	ମୃତ୍ୟୁ ପରେ କ'	ପ୍ରଫେସର ଚିନ୍ତାମଣି ମହାପାତ୍ର
୧୬.	ମଣିଷ ଓ ତା'ର	ପ୍ରଫେସର ଚିନ୍ତାମଣି ମହାପାତ୍ର
୧୭.	ବ୍ରହ୍ମବିଦ୍ୟା ଓ ଲେଡ଼ବିଟର	ରାମଚନ୍ଦ୍ର ପଟ୍ଟନାୟକ
୧୮.	ପରିପୂରକ ବ୍ରହ୍ମବିଦ୍ୟା	ସରୋଜିନି ମିଶ୍ର
୧୯.	ଡକ୍ଟର ଆନିବେସାନ୍ତ	ଲୋକନାଥ ମହାପାତ୍ର
୨୦.	ମାଡାମ ହେଲେନା ପେଟ୍ରୋଭ୍‌ନା ବ୍ଲାଭାଟ୍‌ସ୍କି	ଡାକ୍ତର ଶରତ ଚନ୍ଦ୍ର ମିଶ୍ର
୨୧.	ଆଲୋକିତ ପଥ	ଡାକ୍ତର ଶରତ ଚନ୍ଦ୍ର ମିଶ୍ର
୨୨.	କାମଲୋକ	ଲୋକନାଥ ମହାପାତ୍ର
୨୩.	କର୍ଣ୍ଣେଲ ଅଲ୍‌କଟ	ଲୋକନାଥ ମହାପାତ୍ର
୨୪.	ନୀରବ ନାଦ	ଶୈଳବାଳା ମହାପାତ୍ର
୨୫.	ପ୍ରଶ୍ନୋତ୍ତରୀ ବ୍ରହ୍ମବିଦ୍ୟା	ରାମଚନ୍ଦ୍ର ପଟ୍ଟନାୟକ
୨୬.	ବ୍ରହ୍ମବିଦ୍ୟା ସମିତି ଓ ତା'ର ଆଭିମୁଖ୍ୟ	ନାରାୟଣ ମହାପାତ୍ର
୨୭.	ଋଷି ଦେବାପି ଓ ମରୁ	ଶ୍ରୀ ବିଦ୍ୟାର୍ଥୀ
		ପ୍ରଫେସର ଚିନ୍ତାମଣି ମହାପାତ୍ର